令 和 6 年 12 月 2 日

各　　位

米子市総務部契約検査課

入　札　説　明　書

市が行う建設工事の工事希望型指名競争入札を下記のとおり行いますから、希望があれば米子市建設工事執行規則（平成17年米子市規則第106号）及び米子市会計規則（平成17年米子市規則第44号）を承知のうえ参加してください。

記

工事希望型指名競争入札に付する工事	工　事　名	洗川改良工事		
	工事場所	米子市青木地内	工期	契約日から 令和7年3月28日まで
契約条項を示す場所	米子市総務部契約検査課			
担　当　課	都市整備課			
入札保証金に関する事項	入札保証金	免除		
現場説明会	なし			
開札の日時及び場所	日時	令和6年12月17日　午前11時10分　　開札		
	場所	本庁舎202会議室		
契約保証に関する事項	請負代金の額が130万円を超える工事については、契約の締結と同時に請負代金額の10分の1以上の額を保証する次の各号の一に掲げる保証を付さなければならない。 (1)　契約保証金の納付 (2)　契約保証金に代わる担保となる有価証券等の提供 (3)　銀行若しくは市長が確実と認める金融機関又は保証事業会社（公共工事の前払金保証事業に関する法律（昭和27年法律第184号）第2条第4項に規定する保証事業会社をいう。以下同じ。）の保証 (4)　公共工事履行保証証券による保証 (5)　履行保証保険契約の締結			
前　払　金	有　　40%以内　※ただし、請負代金の額が130万円を超える場合に限る			
部　分　払	有　　回数は、米子市建設工事執行規則による　※部分払いに替えて中間前払の選択も可			
入札に関する注意事項	1.　開札前天災地変等のやむを得ない事由が生じたとき、又は競争の意思がないと認められるときは、入札の執行を中止し、又は取り止めることがある。 2.　入札参加者が1者であっても、入札を執行するものとする。 3.　入札に参加する者に必要な資格のない者のした入札及び米子市郵便入札実施要領第4条に定める入札は、無効とする。 4.　入札者は、到達した入札書は、書換え、引換え又は撤回することができない。 5.　入札者は、入札書到達後においても入札執行の完了までは入札の参加を辞退することができる。 6.　落札となるべき価格と同一価格の入札をしたものが2人以上あるときは、当該入札者にくじを引かせて、落札者を決定するものとする。この場合において、くじを引くべき入札者が、当該入札の立会者として参加している場合はその者が、参加していない場合は入札事務に関与しない職員に当該入札者に代わってくじを引かせるものとする。 7.　本件工事は、米子市建設工事最低制限価格設定要領に定める方法により、予定価格の2/3(ただし、8/10を下回る場合は、8/10とする。)以上で最低制限価格を設定しており、最低制限価格を下回る価格で入札があった場合は、当該入札者を失格とし、予定価格の範囲内の価格で入札した他の者のうち最低の価格をもって入札した者を落札者とする。 8.　入札書に工事費内訳書が同封されていない場合は、無効とする 9.　落札決定に当たっては、入札書に記載された金額に10%に相当する額を加算した金額をもって落札価格（円未満切捨て（単価契約を除く。））とするので、入札者は、消費税に係る課税業者であるか免税業者であるかを問わず、見積った契約希望価格の110分の100に相当する金額を入札書に記載すること。 10.　入札参加者は、私的独占の禁止及び公正取引の確保に関する法律(昭和22年法律第54号)等に抵触する行為を行ってはならない。 11.　入札回数は、1回とする。			
その他の注意事項	1.　米子市工事希望型指名競争入札実施要領に定める経営内容等が不健全な申込者及び工事成績が不良な申込者は、不指名とすることがある。また、同一入札における資本的、人的関係にある複数の申込者のうち1者のみを指名し、他の者を不指名とすることがある。 2.　申込時に届けのあった配置予定技術者の変更は、入札書差出期限まで変更可能とし、その後の変更は原則として認めないものとする。 3.　同一の主任技術者は、米子市が発注した工事（通常型指名競争入札及び随意契約によるものを除く。）に3件を超えて従事することはできないものとする。 4.　別に定める「建設工事に係る配置予定技術者の取扱いについて」における重複申込者に該当する者は、配置予定技術者重複届出書を所定の方法により提出すること。なお、入札結果により配置予定技術者がいなくなった場合は、失格とする。 5.　工事現場に配置する技術者等（主任技術者、監理技術者及び現場代理人をいう。）は、当該建設業者と直接的かつ恒常的な雇用関係（第三者の介入する余地のない雇用に関する一定の権利義務関係が存在することをいう。）が申込日までに3ケ月以上ある者に限るものとする。			
施工に関する注意事項	1.　工事設計図書　別紙のとおり 2.　本工事の施工にあたっては、鳥取県制定「土木工事共通仕様書」、「土木工事施工管理基準」、「公共建築工事標準仕様書」又はその他別に定める仕様書等に基づき実施しなければならない。 3.　この契約に係る工事の施工にあたっては、ダンプカー協会加入車を優先的に使用するよう努めること。 4.　工事着手前に自治会長及び地元関係者に連絡すること。			
米子市建設工事執行規則第14条により公にする予定価格				¥22,216,700
最低制限価格　（直接工事費＋共通仮設費＋現場管理費の9/10＋一般管理費5.5/10）×1.1				

工　事　設　計　書

令和　6　年度	工事名	洗　川　改　良　工　事

部長	課長	担当課長補佐	審査	設計

設計金額	円
工期	契約日　から　令和7年3月28日　まで
工事場所	米子市　青木　地内
工事概要	施工延長 L = 10 m 河川土工　一式　防護柵工　一式 矢板護岸工　一式　構造物撤去工　一式 法覆護岸工　一式　仮設工　一式 根固め工　一式

米　子　市

位　置　図

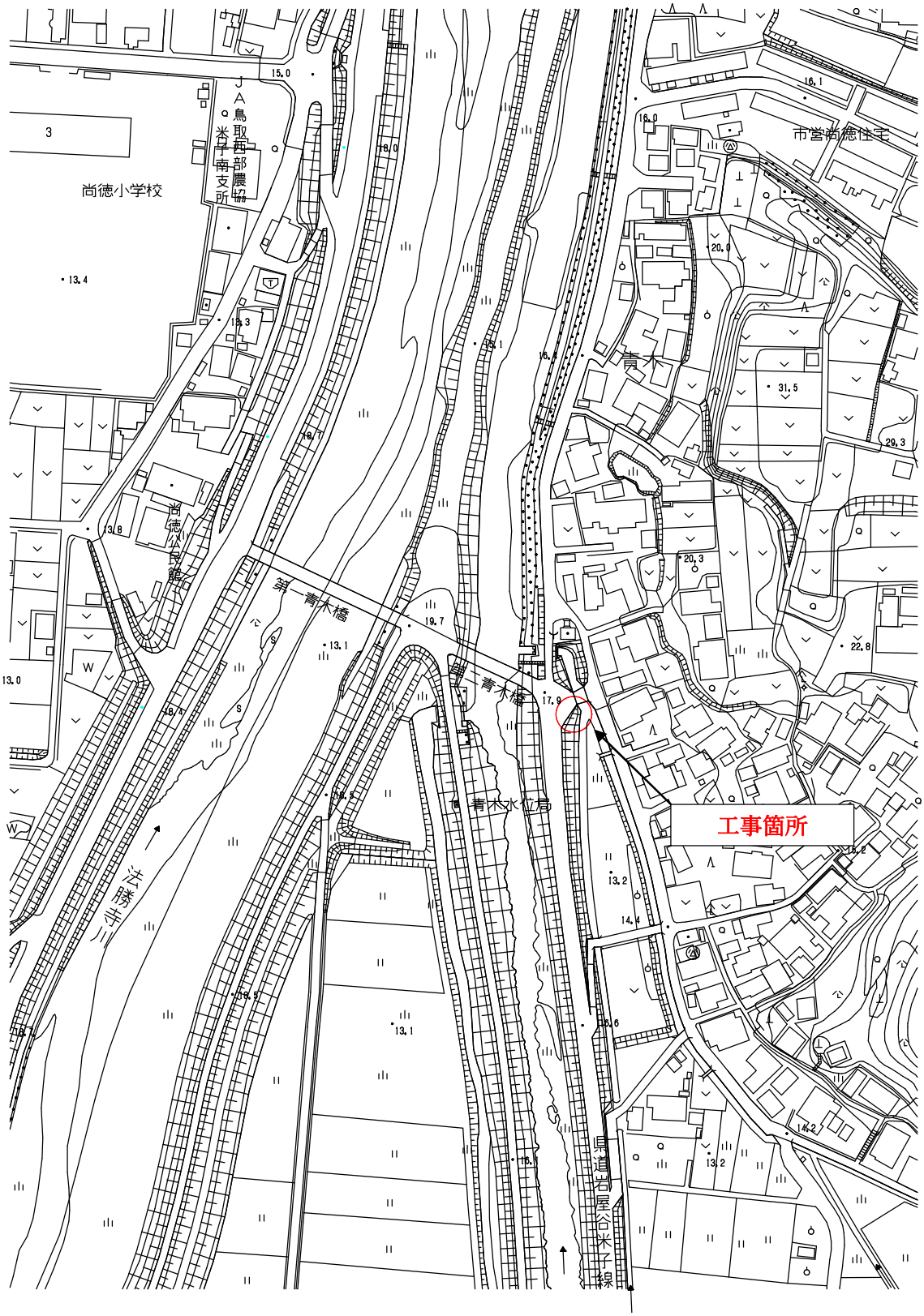
尚徳小学校
JA鳥取西部農協
米子南支所
尚徳公民館
青木橋
青木橋
青木水位局
青木
市営尚徳住宅
県道日野米子線
工事箇所

設　計　数　量　総　括　表

工事区分	工　　種	種　　別	細　　別	規　　格	単位	数　量	摘　要
築堤・護岸							
	河川土工						
		掘削工					
			掘削	片切部　土砂	m3	10	
		盛土工					
			路体(築堤)盛土	W<2.5m	m3	20	
		法面整形工					
			法面整形（盛土部）		m2	20	
	矢板護岸工						
		作業土工			式	1	
		笠コンクリート工					
			頭部コンクリート		箇所	1	
		矢板工					
			Ｕ形鋼矢板	Ⅳ形	枚	10	
			Ｕ形鋼矢板	Ⅴ形	〃	2	
			Ｕ形鋼矢板	Ⅵ形	〃	7	
			間詰め コンクリート	σck=18N/mm2	箇所	1	
		端止め工					
			端止めコンクリート		箇所	1	
	法覆護岸工						
		植生工					
			張芝		m2	20	
	根固め工						
		根固めブロック工					
			袋型根固め工	1ｔ用	袋	4	
	防護柵工						
		路側防護柵工					
			ガードレール	Gr-C-4E 撤去・設置	m	8	

設　計　数　量　総　括　表

工事区分	工　　種	種　　別	細　　別	規　　格	単位	数　量	摘　要
	構造物撤去工						
		構造物取壊し工					
			コンクリート 構造物取壊し	無筋	m3	4	
		運搬処理工					
			殻運搬処理	Co殻　無筋	m3	4	
			処分費		t	9	
	仮設工						
		土留・仮締切工			式	1	
		仮水路工			式	1	
		水替工			式	1	
		交通管理工			式	1	

現　場　説　明　書

令和４年８月10日改正
一般的事項１

1　仕様書

この契約において仕様書とは、特に定めのない限り「鳥取県土木工事共通仕様書」をいう。

2　下請関係の合理化について

(1) この契約に係る工事の的確な施工を確保するため、下請契約を締結しようとする場合は、「建設産業における生産システム合理化指針」及び「鳥取県建設工事における下請契約等適正化指針」の趣旨に則り、優良な専門工事業者の選定、合理的な下請契約の締結、代金支払等の適正な履行、適正な施工体制の確立、下請における雇用管理等の指導等を行い本指針の遵守に努めること。

(2) 中小建設業者に対する取引条件の適正化及び資金繰りの安定化等に資するため、元請業者は下請業者に対して、発注者から受取った前払金の下請業者への支払い、下請代金における現金比率の改善、手形期間の短縮等、下請代金支払の適正化について配慮すること。

(3) 受注者は、下請契約を締結した場合は、施工体制台帳及び施工体系図を発注者に速やかに提出しなければならない。また、当該施工体制台帳及び施工体系図下に変更があったときは、変更が生じた日から20日以内（完成時においては、完成通知書の提出時）に変更後の書類を提出しなければならない。

(4) 工事の一部を第三者に請け負わせる場合、又は工事に伴う交通誘導等の業務を第三者に委託する場合には、市内及び県内業者（以下「市内業者等」という。）との契約に努めること（優先順位は市内、県内の順位とする）。ただし、技術的に施工又は対応できる市内業者等がいない工事等を請け負わせ又は業務を委託する場合、あるいは市内業者等で施工できても工程的に間に合わない等、特段の理由がある場合は、この限りでない。

3　建設資材等について

(1) 工事に使用する資材については適法に生産されたものとする。

(2) この契約に係る建設資材納入業者との契約に当たっては、当該業者の利益を不当に害しないよう公正な取引を確保するよう努めること。

(3) 工事に使用する資材については、「県土整備部リサイクル製品使用基準」に基づき、リサイクル製品を積極的に活用すること。

(4) リサイクル製品以外の工事に要する資材の使用順位は、次のとおりとする。

① 市内産の資材がある場合は、市内産の資材の使用に努めること。ない場合は、県内産について同様の取り扱いとする。

② 県外産の資材を使用する場合は、市内に本社又は営業所、支店等を有する販売業者（以下「市内販売業者」という。）から購入した資材の使用に努めること。市内販売業者がないときは、県内販売業者について同様の取り扱いとする。ただし、当該資材について市内販売業者又は県内販売業者がない場合は、この限りでない。

4　工事の安全確保について

この契約に係る工事の施工に当たっては、労働安全衛生法、労働安全衛生規則等を遵守し、労働災害の防止に努め、また工事中の交通事故防止について、特に留意すること。

5　建設機械の使用について

(1) 標準操作方式建設機械を使用するよう努めること。

(2) 施工現場及びその周辺の環境改善を図るため、低騒音型・低振動型の建設機械を使用するよう努めること。

(3) 排ガス対策型建設機械の使用については、排ガス対策型建設機械の使用基準について（平成17年11月15日付第200500080172号県土整備部長通知）によること。

6　団体加入車の使用促進について

「土砂等を運搬する大型自動車による交通事故の防止等に関する特別措置法」（以下「法」という。）の目的に鑑み、法第12条に規定する団体の設立状況を踏まえ、同団体への加入車の使用を促進するよう努めること。

7　ダンプトラック等による運搬について

(1) 積載重量制限を超えて工事用資機材等を積み込まず、また積み込ませないようすること。

(2) さし枠装着車、不表示車等による違法運行は行わず、また行わせないようにすること。

(3) 過積載車両、さし枠装着車、不表示車等から工事用資機材等の引渡しを受ける等、過積載を助長することのないようにすること。

(4) 取引関係のあるダンプカー事業者が過積載を行い、又はさし枠装着車、不表示車等による違法運行を行っている場合は、早急に不正状態を解消する措置を講ずること。

(5) 建設副産物の処理及び工事用資機材等の搬入・搬出等に当たって、下請事業者及び工事用資機材等納入業者の利益を不当に害することのないようにすること。

(6) 過積載を行っている資材納入業者から資材を購入しないこと。

(7) 産業廃棄物の運搬車については、車体の外側に、環境省令で定めるところにより、産業廃棄物の収集又は運搬の用に供する運搬車である旨その他の事項を見やすいように表示し、かつ、当該運搬車に環境省令で定める書面を備え付けること。また、産業廃棄物処理業者に委託して産業廃棄物を運搬する場合、この表示、備え付けを行わせること。

(8) 以上のことにつき、元請建設業者は下請建設業者を十分指導すること。

8　不正軽油使用の禁止について

工事現場で使用し、又は使用させる車両（資機材等の搬出入車両を含む）並びに建設機械等の燃料として、地方税法（昭和25年法律第226号）に違反する軽油等を使用しないこと。

9　建設業退職金共済制度への加入等

(1) 建設業者は、建設業退職金共済制度（以下「建退共」という。）に加入すると共に、その建退共の対象となる労働者について証紙を購入し、当該労働者の共済手帳に証紙を貼付すること。ただし、下請けを含むすべての労働者が、中小企業退職金共済制度、清酒製造業退職金共済制度、林業退職金制度のいずれかに既に加入済みで、建退共に加入することができないと認められる場合は、この限りでない。

(2) 建設業者が下請契約を締結する際は、下請業者に対してこの制度の趣旨を説明し、原則として証紙を下請の延労働者数に応じて現物交付することにより、下請業者の建退共加入及び証紙の貼付を促進すること。なお、現物を交付することができない場合は、掛金相当額を下請代金中に算入することとし、契約書等に明記すること。

(3) 受注者は、工事現場に「建設業退職金共済制度適用事業主工事現場」の標識を掲示すること。

10　建設業法の遵守について

(1) 建設業法（昭和24年法律第100号）に違反する一括下請その他不適切な形態の下請契約を締結しないこと。

(2) 建設業法第26条の規定により、受注者が工事現場ごとに設置しなければならない専任の主任技術者または、専任の監理技術者については、適切な資格、技術力を有する者（工事現場に常駐して専らその職務に従事するもので、受注者と直接的かつ恒常的な雇用関係にある者に限る。）を配置すること。

(3) 受注者が工事現場ごとに置かなければならない専任の監理技術者は、１級施工管理技士等の国家資格者等で監理技術者資格者証の交付を受けている者を配置すること。この場合において、発注者から請求があったときは監理技術者資格者証を提示すること。

(4) 建設業法第40条の規定により、受注者は建設現場ごとに「建設業の許可票」を掲示すること。

(5) 上記のほか、建設業法等に抵触する行為は行わないこと。

11　労働基準法の遵守

この契約に係る工事の施工に当っては、労働基準法等の趣旨に則り法定労働時間週40時間を遵守すること。

12　建設業からの暴力団排除の徹底について

(1) 工事の施工に際し、暴力団等の構成員又はこれに準ずる者から不当な要求や妨害（以下「不当介入」という。）を受けた場合は、監督員に速やかにその旨を報告するとともに、警察に届出を行い、捜査上必要な協力を行うこと。

(2) この場合において、工程等を変更せざるを得なくなったときは、速やかに監督員に協議すること。

13　現場代理人、追加技術者、主任技術者及び監理技術者の雇用関係について

(1) 工事現場に配置する技術者等（技術者等とは、現場代理人、追加技術者、主任技術者、監理技術者及び技能士をいう。）は、所属建設業者と直接的かつ恒常的な雇用関係にあるものでなければならない。

(2) 直接的雇用とは、技術者等とその所属建設業者との間に第三者の介入する余地のない雇用に関する一定の権利義務関係（賃金、労働時間、雇用及び権利構成）が存在することをいい、恒常的な雇用関係とは一定の期間（３か月以上）にわたり当該建設業者に勤務し、日々一定時間以上職務に従事することが担保されていることに加え、技術者等と所属建設業者が双方の持つ技術力を熟知し、建設業者が責任を持って技術者等を工事現場に配置できるとともに技術者等が建設業者が有する技術力を、十分かつ円滑に活用して工事の監理等の業務を行うことができることをいう。

14　労働者の福祉向上について

(1) 建設労働者の適切な賃金水準の確保、社会保険等（雇用保険、健康保険及び厚生年金保険）への加入など、労働者の福祉向上に努めること。なお、健康保険等の適用を受けない建設労働者に対しても、国民健康保険等に加入するよう指導に努めること。

(2) 下請契約の締結に際しては、下請業者へ法定福利費を内訳明示した見積書（標準見積書という。）の提示を求め、提示された場合にはこれを尊重するとともに、社会保険等の法定福利費などの必要経費を適切に考慮するように努めること。

15　産業廃棄物の処理に係る税について

この契約に係る工事で発生する建設廃棄物のうち、鳥取県、岡山県、広島県等の産業廃棄物の処理に係る税条例を施行している自治体内に搬入する建設廃棄物については、産業廃棄物の処理に係る税が課税される場合があるので適切に処理すること。

16　コンクリート構造物に使用するコンクリートの水セメント比

コンクリート構造物の耐久性を向上させるため、一般環境条件の場合のコンクリート構造物に使用するコンクリートの水セメント比は、鉄筋コンクリートについては５５パーセント以下、無筋コンクリートについては６０パーセント以下とする。

17　消費税及び地方消費税の適正転嫁等について

下請契約及び資材購入等において、消費税の円滑かつ適正な転嫁の確保のための消費税の転嫁を阻害する行為の是正等に関する特別措置法（平成25年法律第41号）で禁止された転嫁拒否等行為を行わないなど、適切な対応を行うこと。

18 その他

(1) 工事施工管理資料等については簡略化名称を使用できることとする。ただし、略称については、発注者と協議の上重複しないよう注意し、また、わかりやすく簡単なものとする。

(2) コンクリート構造物については、「コンクリート構造物ひびわれ抑制対策指針」に基づき施工するものとする。

(3) 建設副産物のリサイクル、熱帯木材型枠の削減等、環境対策について積極的に取り組むこと。

(4) 労務費については、法定労働時間週40時間を考慮したものとしている。

(5) 受注者が本工事の一部について下請契約を締結する場合には、受注者は、当該下請工事の受注者（当該下請工事の一部に係る二次以降の下請負人を含む。）においても同様の義務を負う旨を定めなければならない。

(6) 舗装単独工事（アスファルト）においては、表層工、基層工及び上層路盤工を自社施工しなければならない。ただし、表層工、基層工及び上層路盤工であっても特殊工法部分についてはこの限りでない。

(7) 契約書第25条第5項の対応については、国土交通省「工事請負契約書第26条第5項（単品スライド条項）運用マニュアル（案）」に基づき請求を行うこと。なお当マニュアル中「工事請負契約書第26条」とあるのは「米子市建設工事請負契約書第25条」と読み替えるものとする。

契約書第25条第6項の対応については、国土交通省「賃金等の変動に対する工事請負契約書第25条第6項（インフレスライド条項）運用マニュアル（暫定版）」に基づき請求を行うこと。

現　場　説　明　書

令和６年６月１日改正
特記事項１

仕様書	本工事の施工に当たっては、契約日現在の次に掲げる仕様書等によること。 ・ 鳥取県土木工事共通仕様書　・ 鳥取県土木工事施工管理基準　・＿＿＿＿＿＿	
工程	~~①（他工事等との調整）~~ ~~②（部分完成、着工保留）~~ ③（施工時間） ~~④（余裕期間設定工事）~~ ⑤（鋼材の調達の遅れによる工期の延長） ⑥（週休２日工事）	＿＿＿＿＿＿＿＿については、＿＿＿＿＿＿＿＿と関連するので相互の連絡を密にすること。 ＿＿＿＿＿＿＿＿については、＿＿＿＿＿まで＿＿＿＿＿（ すること ・ しないこと ）。 本工事の施工時間は、８：３０ ～ １７：００とする。 本工事は、米子市余裕期間設定工事に係る実施要領（令和３年４月１日施行）の対象工事であり、工事開始日、前払金の請求、技術者の配置及びその他の取扱いについては、同要領の規定による。 工期については、調達公告のとおりとする。 この工事の工期には、鋼材調達期間として、２か月程度を見込んでいるが、請負者の責に帰することができない事由により鋼材の調達が遅れ、工期内に工事を完成することができない場合は、その理由を明示した書面により、発注者に工期の延長変更を請求することができる。 本工事は、米子市週休２日工事実施要領（土木工事）（令和３年４月１日施行）の対象工事である。本工事調達公告日時点で最新の同要領の規定に従い週休２日工事を実施すること。
用地関係	~~①（用地・物件等未処理）~~	本工事区間の＿＿＿＿＿＿＿＿には＿＿＿＿＿＿＿＿があるので、監督員と打合わせのうえ施工を行うこと。 なお、＿＿＿＿＿＿＿＿頃＿＿＿＿＿＿＿＿の予定である。
支障物件	①（埋設物等の事前調査） ②（支障物件） ~~③（立木の置き場所）~~	工事にかかる地下埋設物等の事前調査については、［ ~~未調査・~~調査済み ］である。 本工事の施工に当って、電柱及び架空線が支障となっているが、令和６年１月31日までに移設が完了する見込みである。 予定どおり処理できなかった場合は別途協議する。 工事用地内の立木は伐採し、＿＿＿＿＿＿＿＿＿＿＿＿＿＿に置くこと。
公害対策	①（騒音振動対策）	「建設工事にともなう騒音振動対策技術指針」を順守すること。 本工事の施工に当っては、排出ガス対策型建設機械を使用すること。
安全対策	①（交通安全施設等）	一般交通等に支障を及ぼさないよう十分に注意して施工すること。 なお、交通整理の必要日数８日を見込んでいる。配置人員として、交通誘導員Ａを合計＿＿名（交代要員[有・無]）、交通誘導員Ｂを合計32名（交代要員[有・~~無~~]）を見込んでいるが、警察等との協議により変更が生じた場合は別途協議すること。 警備業法に規定する警備員を配置する場合においては、交通誘導員Ａ、交通誘導員Ｂの定義は以下のとおりとする。 交通誘導員Ａとは、警備業法第２条第４号に規定する警備員であり、警備員等の検定等に関する規則第１条第４号に規定する交通誘導警備業務に従事する者で、交通誘導警備業務に係る１級検定合格警備員又は２級検定合格警備員をいう。また、交通誘導員Ｂとは、警備業法第２条第３項に規定する警備業者の警備員で交通誘導員Ａ以外の交通の誘導に従事する者をいう。 なお、自社の従業員で交通整理を行う場合は、警備業法第１４条で規定する以外の者とし、安全教育、安全訓練等を十分行うこと。この場合は交通誘導員Ｂを配置しているとみなす。
排水処理濁水	①（濁水処理）	工事で発生する濁水に対しては、濁水処理を行うものとし、その工法については、設計図書によるものとする。 なお、これにより難い場合は別途協議すること。

現　場　説　明　書

特記事項２

建設副産物の処理

【建設発生土（処理）】

~~①（他工事等流用）~~

建設発生土は＿＿＿＿＿市・町・村＿＿＿＿＿＿地内の＿＿＿＿＿工事現場に運搬（片道運搬距離＿＿＿＿km）するものとする。

~~②（建設技術センター）~~

建設発生土は＿＿＿＿＿市・町・村＿＿＿＿＿＿地内のセンター事業所に運搬（片道運搬距離＿＿＿km）するものとする。

なお、処理費として、１m³当たり＿＿＿＿円をセンターに支払うこと。

~~③（民間残土受入地）~~

建設発生土は＿＿＿＿市・町・村＿＿＿＿＿地内の＿＿＿＿＿＿＿に運搬（片道運搬距離＿＿＿＿km）するものとする。

なお、処理費として、１m³当たり＿＿＿＿＿円を＿＿＿＿に支払うこと。

~~④（土質改良プラント）~~

建設発生土は ＿＿＿＿＿市･町･村 ＿＿＿＿＿地内の＿＿＿＿＿ に運搬（片道運搬距離＿＿＿km）するものとする。なお、処理費として１m3当り＿＿＿＿＿ 円を＿＿＿＿＿ に支払うこと。

【コンクリート塊・アスファルト塊・建設発生木材（処理）】

⑤（分別解体等）

コンクリート塊、アスファルト塊、建設発生木材は、現場内において分別解体するものとする。その方法は、別表のとおりとする。

なお、その費用を下記のとおり見込んでいる。

コンクリート塊１m³当り＿＿28,210＿＿円

アスファルト塊１m²当り＿＿＿＿＿＿円

建設発生木材　１m³当り＿＿＿＿＿＿円

~~⑥（他工事等流用）~~

［Co 雑割材・＿＿＿＿＿＿］は、＿＿＿＿＿市・町・村＿＿＿＿＿地内＿＿＿＿工事現場に運搬（片道運搬距離＿＿＿＿km）するものとする。

⑦（再資源化施設への搬出）

コンクリート塊、アスファルト塊、建設発生木材等は、再生資源として、下記の再資源化施設への搬出を見込んでいる。これは、他の施設へ搬出を妨げるものではないが搬出先を変更する場合は理由を付して協議を行うこと。

再資源化施設業者等と書面による委託契約を行うとともに、運搬車両ごとにマニフェストを発行するものとする。

なお、再資源化施設へ搬出が完了したときは、書面により報告すること。

（施設の名称・受入れ費用）

コンクリート塊　＿米子＿＿市~~・町・村~~＿夜見町＿地内の＿大成商事＿

（運搬距離＿10.7＿＿km）、費用１t 当り＿1200＿＿＿円

アスファルト塊　＿＿＿＿市~~・町・村~~＿＿＿＿地内の＿＿＿＿＿＿＿

（運搬距離＿＿＿＿km）、費用１t 当り＿＿＿＿＿円

その他（　）　＿＿＿＿~~市・町・村~~＿＿＿＿地内の＿＿＿＿＿＿＿

（運搬距離＿＿＿＿km）、費用１t 当り＿＿＿＿＿円

その他（　）＿＿＿＿＿＿市~~・町・村~~＿＿＿＿地内の＿＿＿＿＿＿＿

（運搬距離＿＿＿＿km）、費用１m3 当り＿＿＿＿＿円

（受入れ時間帯）

８時～１７時（平日）

（受入れ条件）

ア　路盤材、土砂、金属片等が、混入していないこと。

イ　コンクリート塊、アスファルト塊の径は500mm 以下であること。

ウ　建設発生木材に関しては、泥等の付着がなく、径＿＿＿＿＿cm 以下、長さ＿＿＿＿m以下であること。

エ　２次公害発生の恐れがある物質（廃油等）を含まないこと。

~~⑧（木材市場等へ売却）~~

建設発生木材は＿＿＿＿＿市・町・村＿＿＿＿＿＿地内の＿＿＿＿＿への搬出（片道運搬距離＿＿＿＿＿km）を想定し、＿＿＿＿円を見込んでいる。これは、他の木材市場等への売却を妨げるものではないが、売却先を変更する場合は理由を付して協議すること。

~~⑨（最終処理等）~~

＿＿＿＿＿＿＿については、＿＿＿＿市・町・村　＿＿＿＿＿地内の産業廃棄物処理場への搬出（片道運搬距離＿＿＿＿km）を想定し、その費用として１t 当たり＿＿＿＿＿＿円を見込んでいる。これは、他の施設へ搬出を妨げるものではないが、搬出先を変更する場合は協議を行うこと。

産業廃棄物処理業者等と書面による委託契約を行うとともに、運搬車両ごとにマニフェストを発行するものとする。

~~⑩（産業廃棄物の処理に係る税）~~

産業廃棄物の処理に係る税に相当する額を＿＿＿＿＿円見込んでいる。

現　場　説　明　書

特記事項３

建設副産物の使用	~~①（建設発生土の使用）~~ ~~②（再生資材の使用）~~	＿＿＿＿＿＿＿＿＿＿＿＿工事から〔当該工事運搬・相手方運搬〕の建設発生土を受入れ、使用箇所：＿＿＿＿＿＿＿＿＿＿に使用する。 1)　Ｃｏ雑割材は、＿＿＿＿＿＿＿＿＿＿＿＿工事から運搬し、 使用箇所：＿＿＿＿＿＿＿に使用する。 2)　アスファルト・コンクリート切削殻は、＿＿＿＿＿＿＿＿＿＿工事から運搬し、 使用箇所：＿＿＿＿＿＿＿に使用する。 3)・再生クラッシャーラン〔規格：　　〕は、 使用箇所：＿＿＿＿＿＿＿に使用する。 ・再生コンクリート砂〔規格：ＲＳ－　　〕は、 使用箇所：＿＿＿＿＿＿＿に使用する。 4)　再生加熱アスファルト混合物〔規格：　再生密粒度 AS　　〕は、 使用箇所：＿＿＿＿＿＿＿に使用する。 5)　その他再生資材〔資材名：　　〕〔規格：　　〕は、 使用箇所：＿＿＿＿＿＿＿に使用する。
工事用道路	①（農地の一時転用について） ~~②（農地の賃貸借）~~	本工事を施工するために必要な仮設道路等を農地に設置する目的で、受注者が農地を借地する場合は、事前に所轄農業委員会と協議を行い、農地法第５条第１項に基づく農地一時転用の許可を得ること。 ア　＿＿＿＿＿の用途に使用するため、＿＿＿市・町・村＿＿＿を賃貸借すること。 イ　土地賃貸借契約書に「米子市との建設工事請負契約に基づき、土地の貸借権は米子市が有することとし、原状復旧の責は米子市が負い、受注者がその任に当たるものとする。」を明記すること。 ウ　賃貸人に賃貸借料を支払うこと。 エ　工事完了後、速やかに農地の原状に復旧すること。 オ　イにより契約した地番における、農地一時転用許可は不要である。
仮設備		

現　場　説　明　書

特記事項４

その他

①（労災補償に必要な保険の付保）

本工事において、請負者は労災補償に必要な任意の保険契約を締結すること。なお、この労災補償に必要な保険契約の保険料を予定価格に反映している。

②（現場環境改善）

本工事は、現場環境改善（率計上分）実施対象工事と〔する~~・しない~~〕。

下表の内容のうち原則として各費目（仮設備関係、営繕関係、安全関係及び地域連携）ごとに１実施内容ずつ（いずれか１項目のみ２実施内容）の合計５つの実施内容を実施すること。港湾及び漁港事業は、項目に防災・危機管理関係を含めることができる。

実施に当たっては、施工計画書に実施内容及び実施時期を記載し、実施後に監督員に写真等を提出すること。

地域の状況・工事内容により組み合わせ、費目数及び実施内容を変更する場合は、原則として設計変更は行わないが、その内容（目的に資するものであること）について監督員の確認を受けること。

１内容も実施困難な場合は、監督員と協議の上、設計変更により率計上は行わない。

計上費目	実施内容
仮設備関係	１．用水・電力等の供給設備，２．緑化・花壇 ３．ライトアップ施設，４．見学路及び椅子の設置 ５．昇降設備の充実，６．環境負荷の低減
営繕関係	１．現場事務所の快適化（女性用更衣室の設置を含む） ２．労働者宿舎の快適化 ３．デザインボックス（交通誘警備員待機室） ４．現場休憩所の快適化 ５．健康関連設備及び厚生施設の充実等
安全関係	１．工事標識・照明・安全具等安全施設のイメージアップ（電光式標識等） ２．盗難防止対策（警報機等） ３．避暑（熱中症予防）・防寒対策
地域連携	１．完成予想図，２．工法説明図，３．工事工程表 ４．デザイン工事看板（各工事ＰＲ看板含む） ５．見学会等の開催（イベント等の実施含む） ６．見学所（インフォメーションセンター）の設置及び管理運営 ７．パンフレット・工法説明ビデオ ８．地域対策費等（地域行事等の経費を含む） ９．社会貢献
防災・危機管理関係（港湾・漁港事業）	１．防災訓練（地震・台風等の自然災害に対する訓練）

③大型土のうについて

仮設に使用する大型土のうは現場設置済みのものを転用することとする。
施工完了後に米子市淀江町地内の鳥取県資材置き場に運搬すること。
なお運搬距離13.7㎞を見込んでいる。

④盛土について

大型土のう内の真砂土の使用を見込んでいる。
施工上問題がある場合は、協議することとする。

⑤鋼矢板Ⅵ型について

施工歩掛について、施工条件と適合しない場合は協議することとする。

※明示する項目を＿＿＿＿部分に記入又は追記し、不要部分は――で削除して使用すること。

別表3　　（A4）

建築物以外のものに係る解体工事又は新築工事等（土木工事等）

分別解体等の計画等

工作物の構造 （解体工事のみ）		□鉄筋コンクリート造　□その他（　　）
工事の種類		□新築工事　□維持・修繕工事　□解体工事 □電気　□水道　□ガス　□下水道　□鉄道　□電話 ■その他（　河川改修　）
使用する特定建設資材の種類 （新築・維持・修繕工事のみ）		■コンクリート　□コンクリート及び鉄から成る建設資材 □アスファルト・コンクリート　□木材
工作物に関する調査の結果	工作物の状況	築年数＿＿年 その他（　　）
	周辺状況	周辺にある施設　■住宅　□商業施設　□学校 □病院　□その他（　　） 敷地境界との最短距離　約＿4＿m その他（　　）

			工作物に関する調査の結果	工事着手前に実施する措置の内容
工作物に関する調査の結果及び工事着手前に実施する措置の内容	作業場所		作業場所　■十分　□不十分 その他（　　）	
	搬出経路		障害物　□有（　）　■無 前面道路の幅員　約＿4＿m 通学路　□有　□無 その他（　　）	
	特定建設資材への付着物（解体・維持・修繕工事のみ）		□有 （　　） ■無	
	他法令関係（解体・維持・修繕工事のみ）	石綿（大気汚染防止法・安全衛生法石綿則）	□有 特定建設資材への付着（ □有　□無 ） ■無	
	その他			

工程ごとの作業内容及び解体方法	工程	作業内容	分別解体等の方法（解体工事のみ）
	①仮設	仮設工事　■有　□無	□　手作業 ■　手作業・機械作業の併用
	②土工	土工事　■有　□無	□　手作業 ■　手作業・機械作業の併用
	③基礎	基礎工事　□有　■無	□　手作業 □　手作業・機械作業の併用
	④本体構造	本体構造の工事　■有　□無	□　手作業 ■　手作業・機械作業の併用
	⑤本体付属品	本体付属品の工事　■有　□無	□　手作業 ■　手作業・機械作業の併用
	⑥その他　（　　）	その他の工事　□有　■無	□　手作業 □　手作業・機械作業の併用
工事の工程の順序 （解体工事のみ）		□上の工程における⑤→④→③の順序 □その他（　　） その他の場合の理由（　　）	
工作物に用いられた建設資材の量の見込み（解体工事のみ）		トン	

廃棄物発生見込量	特定建設資材廃棄物の種類ごとの量の見込み（全工事）並びに特定建設資材が使用される工作物の部分（新築・維持・修繕工事のみ）及び特定建設資材廃棄物の発生が見込まれる工作物の部分（維持・修繕・解体工事のみ）	種類	量の見込み	使用する部分又は発生が見込まれる部分（注）
		■コンクリート塊	9　トン	□①　□②　□③　■④ ■⑤　□⑥
		□アスファルト・コンクリート塊	トン	□①　□②　□③　□④ □⑤　□⑥
		□建設発生木材	トン	□①　□②　□③　□④ □⑤　□⑥
	（注）　①仮設　②土工　③基礎　④本体構造　⑤本体付属品　⑥その他			

備考

□欄には、該当箇所に「レ」を付すこと。

積 算 参 考 資 料

積算参考資料は、工事目的物を完成させるための手段を拘束するものではありません。

総 括 情 報 表

事務所	54 米子市
設計書名	設計書　　当初　06-******-60827-10
変更回数	0
事業名	
適用単価区分	1　実施単価
適用単価地区	30 米子市
単価適用日	00-06.11.10(0)
諸経費体系	1　公共
ファイル名	

	当　世　代	前　世　代		当　世　代	前　世　代
工種	01　河川				
現場環境改善費	01　率計上する（地方部）				
施工地域	13　一般交通影響有り(2)				
緊急工事	00　通常工事　０％				
契約保証区分	01　金銭保証（０．０４％）				
豪雪割増	01　豪雪割増あり				
工期算定区分	01　算出する				
週休二日補正係数	12　月単位の週休２日				

本工事費　内訳書

費目・工種・施工名称など		数　量	単　位	単　価	金　額	備　考
本工事費						X1000
築堤・護岸			一式			Y1A01　(ﾚﾍﾞﾙ1)
河川土工			一式			Y1A0101　(ﾚﾍﾞﾙ2)
掘削工			一式			Y1A010101　(ﾚﾍﾞﾙ3)
掘削			m3			Y1A01010101 (ﾚﾍﾞﾙ4)
	掘削 土砂 上記以外(小規模) 標準以外	10	m3			SPK24040001 00 A=1,B=5,E=8 単第0 -0001 表 061110
盛土工			一式			Y1A010103　(ﾚﾍﾞﾙ3)
路体(築堤)盛土			m3			Y1A01010301 (ﾚﾍﾞﾙ4)
	路体(築堤)盛土 施工幅員2.5m未満	20	m3			SPK24040004 00 A=1 単第0 -0002 表 061110

本工事費　内訳書

費目・工種・施工名称など	数　量	単　位	単　価	金　額	備　考
法面整形工		一式			Y1A010106　(ﾚﾍﾞﾙ3)
法面整形(盛土部)		m2			Y1A01010602 (ﾚﾍﾞﾙ4)
法面整形 盛土部 法面締固め有り 現場制約有り 砂及び砂質土,粘性土	20	m2			SPK24040025 00 A=1,B=1,C=1,D=1,E=1 単第0 -0003 表 061110
矢板護岸工		一式			Y1A0106　(ﾚﾍﾞﾙ2)
作業土工		一式			Y1A010601　(ﾚﾍﾞﾙ3)
床掘り		m3			Y1A01060102 (ﾚﾍﾞﾙ4)
床掘り 土砂 上記以外(小規模)	10	m3			SPK24040015 00 A=1,B=5,E=1 単第0 -0004 表 061110
笠コンクリート工		一式			Y1A010603　(ﾚﾍﾞﾙ3)
頭部コンクリート	1	箇所			V0001　00 単第0 -0005 表 061110

本工事費　内訳書

費目・工種・施工名称など	数　量	単　位	単　価	金　額	備　考
矢板工		一式			Y1A010604　(ﾚﾍﾞﾙ3)
鋼矢板		枚			Y1A01060401 (ﾚﾍﾞﾙ4)
鋼矢板 IV型 建設物価P4	7.61	t			T0001　00 061110
鋼矢板 Ｖ型 建設物価P4	2.41	t			T0002　00 061110
鋼矢板 VI型 建設物価P4	11.8	t			T0003　00 061110
バイブロハンマ施工による打込み(鋼矢板) 陸上施工 鋼矢板 4型 打込長１０m	10	枚			S0490　00 A=1,B=1,C=1,D=4,E=10 単第0 -0009 表　061110
バイブロハンマ施工による打込み(鋼矢板) 陸上施工 鋼矢板 5L型 打込長１１．５m	2	枚			S0490　00 A=1,B=1,C=2,D=5,E=11.5 単第0 -0011 表　061110
バイブロハンマ施工による打込み(鋼矢板) 陸上施工 鋼矢板 ６型 打込長１５．０m以下	7	枚			V0006　00 単第0 -0012 表　061110
間詰めコンクリート	1	箇所			V0007　00 単第0 -0014 表　061110

本工事費　内訳書

費目・工種・施工名称など	数　量	単　位	単　価	金　額	備　考
端止め工					Y3999 (ﾚﾍﾞﾙ3)
端止めコンクリート	1	箇所			V0002 00 単第0 -0016 表 061110
法覆護岸工		一式			Y1A0107 (ﾚﾍﾞﾙ2)
植生工		一式			Y1A010715 (ﾚﾍﾞﾙ3)
張芝		m2			Y1A01071503 (ﾚﾍﾞﾙ4)
張芝工 [規]100m2未満	20	m2			SS000179 00 A=4 単第0 -0021 表 061110
根固め工		一式			Y1A0109 (ﾚﾍﾞﾙ2)
根固めブロック工		一式			Y1A010903 (ﾚﾍﾞﾙ3)
袋型根固め工 1t用	4	袋			V0003 00 単第0 -0022 表 061110

本工事費　内訳書

費目・工種・施工名称など	数量	単位	単価	金額	備考
防護柵工					Y2999 (ﾚﾍﾞﾙ2)
路側防護柵工					Y3999 (ﾚﾍﾞﾙ3)
防護柵設置工(Gr) 防護柵撤去 土中建込 Ap,Bp,Cp(支柱間隔2m)	8	m			SS000127 00 A=1,B=4,C=1,D=1 単第0 -0024 表 061110
防護柵設置工(Gr) 土中建込 - 塗装品_Gr-C-4E [規]21m未満	8	m			SS000121 00 A=1,B=3,C=4,E=1,F=1,G=2 単第0 -0025 表 061110
構造物撤去工		一式			Y1A0114 (ﾚﾍﾞﾙ2)
構造物取壊し工		一式			Y1A011406 (ﾚﾍﾞﾙ3)
コンクリート構造物取壊し		m3			Y1A01140601 (ﾚﾍﾞﾙ4)
構造物とりこわし工(無筋構造物) 人力施工	4	m3			SDT00031 00 A=1,B=2,D=1 単第0 -0026 表 061110
運搬処理工		一式			Y1A011416 (ﾚﾍﾞﾙ3)

本工事費　内訳書

費目・工種・施工名称など	数　量	単　位	単　価	金　額	備　考
殻運搬					Y1A01141601 (ﾚﾍﾞﾙ4)
		m3			
殻運搬 Co(無筋)構造物とりこわし DID区間有り 運搬距離10.9km以下(8.0km超)					SPK24040151 00 A=1,B=1,C=2,D=44,E=1
	4	m3			単第0 -0027 表 061110
殻処分					Y1A01141602 (ﾚﾍﾞﾙ4)
		m3			
投棄料					#0041 C=投棄料
		一式			
処分費 Co殻					TTV0040 00
大成商事	9	t			061110
仮設工					Y1A0115 (ﾚﾍﾞﾙ2)
		一式			
土留・仮締切工					Y1A011504 (ﾚﾍﾞﾙ3)
		一式			
大型土のう移設					V0008 00
	9	袋			単第0 -0028 表 061110
大型土のう撤去 作業半径6mを超え20m以下					S0822 00 A=2,B=2
	30	袋			単第0 -0033 表 061110

本工事費　内訳書

費目・工種・施工名称など	数量	単位	単価	金額	備考
現場発生品及び支給品運搬 クレーン装置付BT2t級2.9t吊 片道運搬距離14.0km以下(11.0km超)	30	t			SPK24040410 00 A=1,B=1,C=12 単第0 -0034 表 061110
仮水路工		一式			Y1A011508 (ﾚﾍﾞﾙ3)
仮排水管設置	39	m			V0009 00 単第0 -0035 表 061110
仮排水管移設	14	m			V0010 00 単第0 -0036 表 061110
仮排水管撤去	39	m			V0011 00 単第0 -0037 表 061110
仮排水管エルボ 45°　ダブル構造 見積	3	個			W0001
水替工		一式			Y1A011506 (ﾚﾍﾞﾙ3)
鋼製簡易水槽 3m3級 見積	10	日			W0001
鋼製簡易水槽 基本管理料 見積	1	式			W0001

本工事費　内訳書

費目・工種・施工名称など	数量	単位	単価	金額	備考
排水ポンプ設置・撤去工	1	箇所			S0812 00 単第0 -0038 表 061110
ポンプ運転 排水量 0以上40未満 (m3/h) 作業時排水	10	日			S1050031 00 A=1,B=1 単第0 -0040 表 061110
交通管理工		一式			Y1A011521 (ﾚﾍﾞﾙ3)
交通誘導警備員		人			Y1A01152101 (ﾚﾍﾞﾙ4)
交通誘導警備員B	32	人			R0369 00 061110 1
＊＊直接工事費＊＊					
現場環境改善費					Z0012
共通仮設費					
＊＊共通仮設費計＊＊					

本工事費　内訳書

費目・工種・施工名称など	数　　量	単　位	単　　価	金　　額	備　　考
＊＊純工事費＊＊					
現場管理費					
＊＊工事原価＊＊					
一般管理費率分					
契約保証費					
一般管理費計					
＊＊工事価格＊＊					
＊＊消費税相当額＊＊					
＊＊工事費計＊＊					

施 工 単 価 表

掘削　　SPK24040001　　単第0 -0001　表

土砂 上記以外(小規模)　　標準以外　　1　m3　当り

機械構成比：　20.80%　労務構成比：　71.28%　材料構成比：　7.92%　市場単価構成比：　0.00%　標準単価：

代 表 機 労 材 規 格	構成比	単価(積算地区)	代 表 機 労 材 規 格(東京地区)	単価(東京地区)	備 考
小型バックホウ(クローラ型) 標準型・排2 山積0.13/平積0.10m3	20.80%		小型バックホウ(クローラ型) 標準型・排2 山積0.13/平積0.10m3		MTPC00077 MTPT00077
特殊運転手	71.28%		運転手(特殊)		RTPC00006 RTPT00006
軽油 小型ローリー（パトロール給油）	7.92%		軽油パトロール給油		TTPC00013 TTPT00013
積算単価			積算単価		EP001
A=1　土砂 E=8　標準以外			B=5　上記以外(小規模)		

施 工 単 価 表

路体(築堤)盛土　　SPK24040004　　単第0 -0002　表

施工幅員2.5m未満　　1　m3　当り

機械構成比：　0.70%　労務構成比：　99.06%　材料構成比：　0.24%　市場単価構成比：　0.00%　標準単価：

代 表 機 労 材 規 格	構成比	単価(積算地区)	代 表 機 労 材 規 格(東京地区)	単価(東京地区)	備 考
<賃>振動ローラ(ハンドガイド式) 質量0.8～1.1t	0.70%		振動ローラ(舗装用) [ハンドガイド式] 質量0.8～1.1t		KTPC00008 KTPT00008
普通作業員	90.63%		普通作業員		RTPC00002 RTPT00002
特殊作業員	8.43%		特殊作業員		RTPC00001 RTPT00001
軽油 小型ローリー（パトロール給油）	0.24%		軽油パトロール給油		TTPC00013 TTPT00013
積算単価			積算単価		EP001
A=1　施工幅員2.5m未満					

施 工 単 価 表

法面整形　　SPK24040025　　単第0 -0003　表

盛土部 法面締固め有り 現場制約有り　　砂及び砂質土,粘性土　　1　m2　当り

機械構成比：　0.35%　労務構成比：　99.17%　材料構成比：　0.48%　市場単価構成比：　0.00%　標準単価：

代 表 機 労 材 規 格	構成比	単価(積算地区)	代 表 機 労 材 規 格(東京地区)	単価(東京地区)	備 考
タンパ及びランマ 質量60～80kg	0.35%		タンパ及びランマ ランマ 質量60～80kg		MTPC00048 MTPT00048
普通作業員	69.23%		普通作業員		RTPC00002 RTPT00002
土木一般世話役	15.56%		土木一般世話役		RTPC00009 RTPT00009
特殊作業員	14.38%		特殊作業員		RTPC00001 RTPT00001
ガソリン レギュラー　スタンド	0.48%		ガソリンレギュラースタンド		TTPC00014 TTPT00014
積算単価			積算単価		EP001
A=1　盛土部 C=1　現場制約有り E=1　-(全ての費用)			B=1　法面締固め有り D=1　砂及び砂質土,粘性土		

床掘り　　SPK24040015　**施 工 単 価 表**　　単第0 -0004　表

土砂 上記以外(小規模)　　1　m3　当り

機械構成比：　19.87%　労務構成比：　72.99%　材料構成比：　7.14%　市場単価構成比：　0.00%　標準単価：

代 表 機 労 材 規 格	構成比	単価(積算地区)	代 表 機 労 材 規 格(東京地区)	単価(東京地区)	備 考
バックホウ(クローラ型) 後方超小旋回型・排2 山積0.28/平積0.2m3	19.87%		バックホウ(クローラ型) 後方超小旋回型・排2 山積0.28/平積0.2m3		MTPC00083 MTPT00083
特殊運転手	39.96%		運転手(特殊)		RTPC00006 RTPT00006
普通作業員	33.03%		普通作業員		RTPC00002 RTPT00002
軽油 小型ローリー（パトロール給油）	7.14%		軽油パトロール給油		TTPC00013 TTPT00013
積算単価			積算単価		EP001
A=1　土砂 E=1　-(全ての費用)			B=5　上記以外(小規模)		

頭部コンクリート　V0001

施 工 単 価 表

単第0 -0005　表

1　箇所　当り

名称・規格など	数量	単位	単価	金額	備考
コンクリート 無筋・鉄筋構造物 24-12-25(20)BB 人力打設	5.5	m3			SPK24040153　単第0-0006　表
型枠 一般型枠 鉄筋・無筋構造物	18.458	m2			SPK24040155　単第0-0007　表
鉄筋工 SD345_D13 一般構造物 [規]10t未満	0.188	t			SS000099　単第0-0008　表
＊＊＊　単位当たり　＊＊＊	1	箇所			

施 工 単 価 表

コンクリート　SPK24040153　単第0 -0006　表

無筋・鉄筋構造物 24-12-25(20)BB　人力打設　1　m3　当り

機械構成比：　0.00%　労務構成比：　36.88%　材料構成比：　63.12%　市場単価構成比：　0.00%　標準単価：

代 表 機 労 材 規 格	構成比	単価(積算地区)	代 表 機 労 材 規 格(東京地区)	単価(東京地区)	備 考
普通作業員	21.70%		普通作業員		RTPC00002 RTPT00002
特殊作業員	6.72%		特殊作業員		RTPC00001 RTPT00001
土木一般世話役	5.98%		土木一般世話役		RTPC00009 RTPT00009
その他(労務)			その他(労務)		ER009
レディーミクストコンクリート 高炉 24-12-25(20) W/C55%以下	63.12%		生コンクリート 高炉 24-12-25(20) W/C 55%		TTPC00343 TTPT00343
積算単価			積算単価		E9999
A=1 無筋・鉄筋構造物 C=1 24-12-25(20)BB H=1 現場内小運搬有り K=1 -(全ての費用)			B=3 人力打設 F=2 一般養生 J=1 -		

型枠　　SPK24040155

施 工 単 価 表

単第0 -0007　表

一般型枠　　鉄筋・無筋構造物　　1　m2　当り

機械構成比：　0.00%　労務構成比：　100.00%　材料構成比：　0.00%　市場単価構成比：　0.00%　標準単価：

代 表 機 労 材 規 格	構成比	単価(積算地区)	代 表 機 労 材 規 格(東京地区)	単価(東京地区)	備 考
型わく工	46.19%		型わく工		RTPC00010 RTPT00010
普通作業員	25.55%		普通作業員		RTPC00002 RTPT00002
土木一般世話役	9.57%		土木一般世話役		RTPC00009 RTPT00009
その他(労務)			その他(労務)		ER009
積算単価			積算単価		EP001
A=1　一般型枠 C=1　-(全ての費用)			B=1　鉄筋・無筋構造物		

施工単価表

鉄筋工　　SS000099　　単第0 -0008　表

SD345_D13　　一般構造物 [規]10t未満　　1　t　当り

名称・規格など	数量	単位	単価	金額	備考
鉄筋工　加工・組立共	1.000	t			TSPC00001
異形棒鋼 ＳＤ３４５　Ｄ１３	1.030	t			TTPC00001 1*1.03
諸雑費	1	一式			#91
＊＊＊　単位当たり　＊＊＊	1	t			
A=1　- D=1　一般構造物 F=2　[規]10t未満			B=5　SD345_D13 E=1　- H=1　-		
I=1　- K=1　-			J=1　-		

施 工 単 価 表

バイブロハンマ施工による打込み(鋼矢板)　S0490　単第0 -0009　表

陸上施工 鋼矢板 4型　打込長１０m　10　枚　当り

名称・規格など	数量	単位	単価	金額	備考
土木一般世話役	0.385	人			RTPC00009 1*0.3846 9
とび工	0.769	人			RTPC00004 2*0.3846 9
普通作業員	0.385	人			RTPC00002 1*0.3846 9
機-20_バイブロハンマ杭打機運転 電動式　60kW クローラクレーン 油圧式 50～55t吊	0.385	日			S9119　単第0-0010　表 9
諸雑費	19	%			#09
＊＊＊　合計　＊＊＊	10	枚			
＊＊＊　単位当たり　＊＊＊	1	枚			
A=1　陸上施工 C=1　継施工なし E=10　鋼矢板打込長 (m)			B=1　電動式バイブロハンマ D=4　鋼矢板 4型		
10 / 日当り施工枚数 = 10 / 26 = 0.3846					

施 工 単 価 表

機-20_バイブロハンマ杭打機運転　S9119　単第0 -0010　表

電動式　60kW　クローラクレーン 油圧式 50～55t吊　1　日　当り

名称・規格など	数量	単位	単価	金額	備考
特殊運転手	1.00	人			RTPC00006
軽油 小型ローリー（パトロール給油）	76.00	L			TTPC00013
バイブロハンマ(単体) 電動式・普通型 起振力461～480kN振動周波数17～21Hz	1.31	供用日			M0615
クローラクレーン 油圧駆動式ウインチ・ラチスジブ型・排2014 50～55t吊	1.31	供用日			M1040629
諸雑費	1	一式			#91
＊＊＊　単位当たり　＊＊＊	1	日			
A=4　電動式　60kW C=1　運転労務数量（人/日） E=1.31　機械損料数量（供用日/日） G=4　クレーン排出ガス対策型2014年規制			B=3　クローラクレーン 油圧式 50～55t吊 D=76　軽油消費量（L/日） F=1　バイブロハンマ普通型		

施 工 単 価 表

バイブロハンマ施工による打込み(鋼矢板)　S0490　　単第0 -0011　表

陸上施工 鋼矢板 5L型　　打込長１１．５m　　10　枚　当り

名称・規格など	数量	単位	単価	金額	備考
土木一般世話役	1.429	人			RTPC00009 1*1.4285 9
とび工	2.857	人			RTPC00004 2*1.4285 9
普通作業員	1.429	人			RTPC00002 1*1.4285 9
溶接工	2.857	人			RTPC00019 2*1.4285 9
機-20_バイブロハンマ杭打機運転 電動式　60kW クローラクレーン 油圧式 50～55t吊	1.429	日			S9119　単第0-0010　表 9
鋼矢板　継ぎ施工費 ＶＬ型	10.000	箇所			T9103 10*1
諸雑費	17	%			#09
＊＊＊　合計　＊＊＊	10	枚			
＊＊＊　単位当たり　＊＊＊	1	枚			
A=1　陸上施工 C=2　継施工1箇所 E=11.5　鋼矢板打込長 (m)			B=1　電動式バイブロハンマ D=5　鋼矢板 5L型		
日当り施工枚数 = 7 * 1.00 = 7 10 / 日当り施工枚数 = 10 / 7 = 1.4285					

施 工 単 価 表

バイブロハンマ施工による打込み(鋼矢板)　V0006　単第0 -0012　表

陸上施工 鋼矢板 ６型　打込長１５．０m以下　10　枚　当り

名称・規格など	数量	単位	単価	金額	備考
土木一般世話役	2.5	人			RTPC00009 9
とび工	4	人			RTPC00004 9
普通作業員	2.5	人			RTPC00002 9
溶接工	5	人			RTPC00019 9
機-20_バイブロハンマ杭打機運転 電動式　90kW クローラクレーン 油圧式 50～55t吊	2.5	日			S9119　単第0-0013　表 9
鋼矢板　継ぎ施工費 VI型	10	箇所			T9107
諸雑費	20	%			#09
＊＊＊　合計　＊＊＊	10	枚			
＊＊＊　単位当たり　＊＊＊	1	枚			

施 工 単 価 表

機-20_バイブロハンマ杭打機運転　S9119　単第0 -0013　表

電動式　90kW　クローラクレーン 油圧式 50～55t吊　1　日　当り

名称・規格など	数量	単位	単価	金額	備考
特殊運転手	1.00	人			RTPC00006
軽油 小型ローリー（パトロール給油）	76.00	L			TTPC00013
バイブロハンマ(単体) 電動式・普通型 起振力667～725kN振動周波数17～21Hz	1.31	供用日			M0616
クローラクレーン 油圧駆動式ウインチ・ラチスジブ型・排2014 50～55t吊	1.31	供用日			M1040629
諸雑費	1	一式			#91
＊＊＊　単位当たり　＊＊＊	1	日			
A=5　電動式　90kW C=1　運転労務数量（人/日） E=1.31　機械損料数量（供用日/日）			B=3　クローラクレーン 油圧式 50～55t吊 D=76　軽油消費量（L/日） F=1　バイブロハンマ普通型		
G=4　クレーン排出ガス対策型2014年規制					

間詰めコンクリート　V0007

施 工 単 価 表

単第0 -0014　表

1　箇所　当り

名称・規格など	数量	単位	単価	金額	備考
コンクリート 無筋・鉄筋構造物 18-8-40BB 人力打設	0.087	m3			SPK24040153　単第0-0015　表
型枠 一般型枠 鉄筋・無筋構造物	0.673	m2			SPK24040155　単第0-0007　表
＊＊＊　単位当たり　＊＊＊	1	箇所			

施 工 単 価 表

コンクリート　SPK24040153　単第0 -0015　表

無筋・鉄筋構造物 18-8-40BB　人力打設　1　m3　当り

機械構成比：　0.00%　労務構成比：　29.40%　材料構成比：　70.60%　市場単価構成比：　0.00%　標準単価：

代 表 機 労 材 規 格	構成比	単価(積算地区)	代 表 機 労 材 規 格(東京地区)	単価(東京地区)	備 考
普通作業員	13.20%		普通作業員		RTPC00002 RTPT00002
特殊作業員	7.51%		特殊作業員		RTPC00001 RTPT00001
土木一般世話役	6.69%		土木一般世話役		RTPC00009 RTPT00009
その他(労務)			その他(労務)		ER009
レディーミクストコンクリート 高炉 18-8-40 W/C60%以下	70.60%		生コンクリート 高炉 24-12-25(20) W/C 55%		TTPCD0010 TTPT00343
積算単価			積算単価		E9999
A=1 無筋・鉄筋構造物 C=2 18-8-40BB H=2 現場内小運搬無し K=1 -(全ての費用)			B=3 人力打設 F=2 一般養生 J=1 -		

端止めコンクリート　V0002

施 工 単 価 表

単第0 -0016　表

1　箇所　当り

名称・規格など	数量	単位	単価	金額	備考	
コンクリート 小型構造物 18-8-40BB バックホウ(クレーン機能付)打設	0.349	m3			SPK24040153	単第0-0017　表
型枠 一般型枠 小型構造物	5.914	m2			SPK24040155	単第0-0018　表
底張りコンクリート 無筋・鉄筋構造物 18-8-40BB バックホウ(クレーン機能付)打設	0.034	m3			SPK24040153	単第0-0019　表
均しコンクリート 無筋・鉄筋構造物 18-8-40BB バックホウ(クレーン機能付)打設	0.015	m3			SPK24040153	単第0-0020　表
＊＊＊　単位当たり　＊＊＊	1	箇所				

施 工 単 価 表

コンクリート　SPK24040153　単第0 -0017　表

小型構造物 18-8-40BB　バックホウ(クレーン機能付)打設　1　m3　当り

機械構成比：　3.69%　労務構成比：　37.88%　材料構成比：　58.43%　市場単価構成比：　0.00%　標準単価：

代 表 機 労 材 規 格	構成比	単価(積算地区)	代 表 機 労 材 規 格(東京地区)	単価(東京地区)	備 考
<賃>バックホウ(クローラ型クレーン付) 山積0.8m3(平積0.6m3) 吊能力2.9t	3.49%		バックホウ [クローラ型クレーン付] 排ガス型(第2次)山積0.8m3吊2.9t		KTPC00006 KTPT00006
その他(機械)			その他(機械)		EK009
普通作業員	11.17%		普通作業員		RTPC00002 RTPT00002
特殊作業員	10.01%		特殊作業員		RTPC00001 RTPT00001
土木一般世話役	7.75%		土木一般世話役		RTPC00009 RTPT00009
特殊運転手	6.47%		運転手(特殊)		RTPC00006 RTPT00006
その他(労務)			その他(労務)		ER009
レディーミクストコンクリート 高炉 18-8-40 W/C60%以下	56.64%		生コンクリート 高炉 24-12-25(20) W/C 55%		TTPCD0010 TTPT00343
軽油 小型ローリー（パトロール給油）	1.69%		軽油パトロール給油		TTPC00013 TTPT00013

施 工 単 価 表

コンクリート　SPK24040153　単第0 -0017　表

小型構造物 18-8-40BB　バックホウ(クレーン機能付)打設　1　m3　当り

機械構成比：　3.69%　労務構成比：　37.88%　材料構成比：　58.43%　市場単価構成比：　0.00%　標準単価：

代 表 機 労 材 規 格	構成比	単価(積算地区)	代 表 機 労 材 規 格(東京地区)	単価(東京地区)	備 考
その他(材料)			その他(材料)		EZ009
積算単価			積算単価		E9999
A=2　小型構造物 C=2　18-8-40BB J=1　-			B=2　バックホウ(クレーン機能付)打設 F=2　一般養生 K=1　-(全ての費用)		

型枠　　SPK24040155

施 工 単 価 表

単第0 -0018　表

一般型枠　　小型構造物　　1　m2　当り

機械構成比：　0.00%　労務構成比：　100.00%　材料構成比：　0.00%　市場単価構成比：　0.00%　標準単価：

代 表 機 労 材 規 格	構成比	単価(積算地区)	代 表 機 労 材 規 格(東京地区)	単価(東京地区)	備 考
型わく工	43.77%		型わく工		RTPC00010 RTPT00010
普通作業員	31.27%		普通作業員		RTPC00002 RTPT00002
土木一般世話役	11.92%		土木一般世話役		RTPC00009 RTPT00009
その他(労務)			その他(労務)		ER009
積算単価			積算単価		EP001
A=1　一般型枠 C=1　-(全ての費用)			B=2　小型構造物		

施 工 単 価 表

底張りコンクリート　SPK24040153　単第0 -0019　表

無筋・鉄筋構造物 18-8-40BB　バックホウ(クレーン機能付)打設　1　m3　当り

機械構成比：　3.79%　労務構成比：　35.68%　材料構成比：　60.53%　市場単価構成比：　0.00%　標準単価：

代 表 機 労 材 規 格	構成比	単価(積算地区)	代 表 機 労 材 規 格(東京地区)	単価(東京地区)	備 考
<賃>バックホウ(クローラ型クレーン付) 山積0.8m3(平積0.6m3) 吊能力2.9t	3.58%		バックホウ [クローラ型クレーン付] 排ガス型(第2次)山積0.8m3吊2.9t		KTPC00006 KTPT00006
その他(機械)			その他(機械)		EK009
特殊作業員	10.28%		特殊作業員		RTPC00001 RTPT00001
普通作業員	9.55%		普通作業員		RTPC00002 RTPT00002
土木一般世話役	7.10%		土木一般世話役		RTPC00009 RTPT00009
特殊運転手	6.64%		運転手(特殊)		RTPC00006 RTPT00006
その他(労務)			その他(労務)		ER009
レディーミクストコンクリート 高炉 18-8-40 W/C60%以下	58.70%		生コンクリート 高炉 24-12-25(20) W/C 55%		TTPCD0010 TTPT00343
軽油 小型ローリー（パトロール給油）	1.73%		軽油パトロール給油		TTPC00013 TTPT00013

施 工 単 価 表

底張りコンクリート　SPK24040153　単第0 -0019　表

無筋・鉄筋構造物 18-8-40BB　バックホウ(クレーン機能付)打設　1　m3　当り

機械構成比：　3.79%　労務構成比：　35.68%　材料構成比：　60.53%　市場単価構成比：　0.00%　標準単価：

代 表 機 労 材 規 格	構成比	単価(積算地区)	代 表 機 労 材 規 格(東京地区)	単価(東京地区)	備 考
その他(材料)			その他(材料)		EZ009
積算単価			積算単価		E9999
A=1 無筋・鉄筋構造物 C=2 18-8-40BB J=1 -			B=2 バックホウ(クレーン機能付)打設 F=2 一般養生 K=1 -(全ての費用)		

施 工 単 価 表

均しコンクリート　SPK24040153　単第0 -0020　表

無筋・鉄筋構造物 18-8-40BB　バックホウ(クレーン機能付)打設　1　m3　当り

機械構成比：　3.79%　労務構成比：　35.68%　材料構成比：　60.53%　市場単価構成比：　0.00%　標準単価：

代 表 機 労 材 規 格	構成比	単価(積算地区)	代 表 機 労 材 規 格(東京地区)	単価(東京地区)	備 考
<賃>バックホウ(クローラ型クレーン付) 山積0.8m3(平積0.6m3) 吊能力2.9t	3.58%		バックホウ [クローラ型クレーン付] 排ガス型(第2次)山積0.8m3吊2.9t		KTPC00006 KTPT00006
その他(機械)			その他(機械)		EK009
特殊作業員	10.28%		特殊作業員		RTPC00001 RTPT00001
普通作業員	9.55%		普通作業員		RTPC00002 RTPT00002
土木一般世話役	7.10%		土木一般世話役		RTPC00009 RTPT00009
特殊運転手	6.64%		運転手(特殊)		RTPC00006 RTPT00006
その他(労務)			その他(労務)		ER009
レディーミクストコンクリート 高炉 18-8-40 W/C60%以下	58.70%		生コンクリート 高炉 24-12-25(20) W/C 55%		TTPCD0010 TTPT00343
軽油 小型ローリー（パトロール給油）	1.73%		軽油パトロール給油		TTPC00013 TTPT00013

施 工 単 価 表

均しコンクリート　SPK24040153　単第0 -0020　表

無筋・鉄筋構造物 18-8-40BB　バックホウ(クレーン機能付)打設　1　m3　当り

機械構成比：　3.79%　労務構成比：　35.68%　材料構成比：　60.53%　市場単価構成比：　0.00%　標準単価：

代 表 機 労 材 規 格	構成比	単価(積算地区)	代 表 機 労 材 規 格(東京地区)	単価(東京地区)	備 考
その他(材料)			その他(材料)		EZ009
積算単価			積算単価		E9999
A=1 無筋・鉄筋構造物 C=2 18-8-40BB J=1 -			B=2 バックホウ(クレーン機能付)打設 F=2 一般養生 K=1 -(全ての費用)		

張芝工　　SS000179

施 工 単 価 表

単第0 -0021　表

[規]100m2未満　　1　m2　当り

名称・規格など	数量	単位	単価	金額	備考
法面工　人力施工による植生工 張芝工　野芝・高麗芝（全面張り）	1.000	㎡			TS847
諸雑費	1	一式			#91
＊＊＊　単位当たり　＊＊＊	1	m2			
A=4　[規]100m2未満					

施 工 単 価 表

袋型根固め工　　V0003　　単第0 -0022　表

1t用　　10　　袋　　当り

名称・規格など	数量	単位	単価	金額	備考
土木一般世話役	0.238	人			RTPC00009
特殊作業員	0.238	人			RTPC00001
普通作業員	0.476	人			RTPC00002
ボトルユニット	10	袋			W0001 見積
割栗石 ５０－１５０mm	6.2	m3			TTPC00006
バックホウ運転	0.238	日			V0004　単第0-0023　表
<賃>ラフテレーンクレーン(油圧伸縮ジブ型) 25t吊 オペレータ付	0.238	日			KTPC00014 長期割引適用外
＊＊＊　合計　＊＊＊	10	袋			
＊＊＊　単位当たり　＊＊＊	1	袋			

バックホウ運転　V0004

施 工 単 価 表

単第0 -0023　表

1　日　当り

名称・規格など	数量	単位	単価	金額	備考
特殊運転手	1	人			RTPC00006
軽油 小型ローリー（パトロール給油）	117	L			TTPC00013
<賃>バックホウ(クローラ型) 山積0.8m3(平積0.6m3) 排1～3,2011,2014	1.41	日			KTPC00018
＊＊＊　単位当たり　＊＊＊	1	日			

施 工 単 価 表

防護柵設置工(Gr) 防護柵撤去　SS000127　単第0 -0024　表

土中建込　Ap,Bp,Cp(支柱間隔2m)　1　m　当り

名称・規格など	数量	単位	単価	金額	備考
ガードレール撤去工 旧Ｇｒ－Ａｐ・Ｂｐ・Ｃｐ－２Ｅ土中建込用	1.000	m			TS183
諸雑費	1	一式			#91
＊＊＊　単位当たり　＊＊＊	1	m			
A=1　土中建込 C=1　-			B=4　Ap,Bp,Cp(支柱間隔2m) D=1　-		

施 工 単 価 表

防護柵設置工(Gr) 土中建込　SS000121　単第0 -0025 表

- 塗装品_Gr-C-4E　[規]21m未満　1 m 当り

名称・規格など	数量	単位	単価	金額	備考
ガードレール設置工（塗装） Ｇｒ－Ｃ－４Ｅ　土中建込	1.000	m			TS093
標準型ガードレール【控除用】 Gr-C-4E（路側用,土中建込） 塗装(白色)_標準材料費を40%割増	-1.000	m			T2140161K 県単
諸雑費	1	一式			#91
＊＊＊　単位当たり　＊＊＊	1	m			
A=1 - C=4 [規]21m未満 F=1 -			B=3 塗装品_Gr-C-4E E=1 - G=2 材料を含まない設置手間(機・労)の算出		

構造物とりこわし工(無筋構造物)　SDT00031

施 工 単 価 表

単第0 -0026　表

人力施工　1　m3　当り

名称・規格など	数量	単位	単価	金額	備考
昼間_無筋構造物【手間のみ】 人力施工 時間的制約なし	1.000	m3			TDT001567
諸雑費	1	一式			#91
＊＊＊　単位当たり　＊＊＊	1	m3			
A=1　昼間施工 D=1　時間的制約なし			B=2　人力施工		

施 工 単 価 表

殻運搬　　SPK24040151　　単第0 -0027　表

Co(無筋)構造物とりこわし　　DID区間有り 運搬距離10.9km以下(8.0km超)　　1　m3　当り

機械構成比：　41.69%　労務構成比：　43.88%　材料構成比：　14.43%　市場単価構成比：　0.00%　標準単価：

代 表 機 労 材 規 格	構成比	単価(積算地区)	代 表 機 労 材 規 格(東京地区)	単価(東京地区)	備 考
ダンプトラック[オンロード・ディーゼル] 10t積級 (タイヤ損耗費及び補修費(良好)を含む)	41.69%		ダンプトラック[オンロード・ディーゼル] 10t積級 (タイヤ損耗費及び補修費(良好)を含む)		MTPC00018T1 MTPT00018T1
一般運転手	43.88%		運転手(一般)		RTPC00007 RTPT00007
軽油 小型ローリー（パトロール給油）	14.43%		軽油パトロール給油		TTPC00013 TTPT00013
積算単価			積算単価		EP001
A=1　Co(無筋)構造物とりこわし C=2　DID区間有り E=1　-(全ての費用)			B=1　機械積込 D=44　運搬距離10.9km以下(8.0km超)		

大型土のう移設　V0008

施 工 単 価 表

単第0 -0028　表

1　袋　当り

名称・規格など	数量	単位	単価	金額	備考
大型土のう設置・撤去 作業半径6m以下	1	袋			S0822　単第0-0029　表
大型土のう設置・撤去 作業半径6m以下	1	袋			S0822　単第0-0031　表
＊＊＊　単位当たり　＊＊＊	1	袋			

施 工 単 価 表

大型土のう設置・撤去　S0822　単第0 -0029　表

作業半径6m以下　10　袋　当り

名称・規格など	数量	単位	単価	金額	備考
土木一般世話役	0.116	人			RTPC00009
特殊作業員	0.116	人			RTPC00001
普通作業員	0.116	人			RTPC00002
機-28_バックホウ運転(賃料) クレーン付2.9t吊_山積0.8m3	0.116	日			S9035　単第0-0030　表
諸雑費	1	一式			#91
＊＊＊　合計　＊＊＊	10	袋			
＊＊＊　単位当たり　＊＊＊	1	袋			
A=1　設置			B=1　作業半径6m以下		
土木一般世話役 = 1 * 10 / D = 1 * 10 / 86 = 0.116 (人) 小数第4位四捨五入小数第3位止め 特殊作業員 = 1 * 10 / D = 1 * 10 / 86 = 0.116 (人) 小数第4位四捨五入小数第3位止め 普通作業員 = 1 * 10 / D = 1 * 10 / 86 = 0.116 (人) 小数第4位四捨五入小数第3位止め					
バックホウ運転 = 10 / D = 10 / 86 = 0.116 (日) 小数第4位四捨五入小数第3位止め					

施 工 単 価 表

機-28_バックホウ運転(賃料)　S9035　単第0 -0030　表

クレーン付2.9t吊_山積0.8m3　1　日　当り

名称・規格など	数量	単位	単価	金額	備考
特殊運転手	1.00	人			RTPC00006
軽油 小型ローリー（パトロール給油）	94.00	L			TTPC00013
<賃>バックホウ(クローラ型クレーン付) 山積0.8m3(平積0.6m3) 吊能力2.9t	1.36	供用日			KTPC00006
諸雑費	1	一式			#91
＊＊＊　単位当たり　＊＊＊	1	日			
A=21　クレーン付2.9t吊_山積0.8m3 C=1　運転労務数量(人/日)			B=94　軽油消費量(L/日) D=1.36　機械賃料数量(供用日/日)		

施 工 単 価 表

大型土のう設置・撤去　S0822　単第0 -0031　表

作業半径6m以下　10　袋　当り

名称・規格など	数量	単位	単価	金額	備考
土木一般世話役	0.069	人			RTPC00009
特殊作業員	0.069	人			RTPC00001
機-28_バックホウ運転(賃料) クレーン付2.9t吊_山積0.8m3	0.069	日			S9035　単第0-0032　表
諸雑費	1	一式			#91
＊＊＊　合計　＊＊＊	10	袋			
＊＊＊　単位当たり　＊＊＊	1	袋			
A=2　撤去			B=1　作業半径6m以下		
土木一般世話役 = 1 * 10 / D = 1 * 10 / 144 = 0.069（人）小数第4位四捨五入小数第3位止め 特殊作業員 = 1 * 10 / D = 1 * 10 / 144 = 0.069（人）小数第4位四捨五入小数第3位止め バックホウ運転 = 10 / D = 10 / 144 = 0.069（日）小数第4位四捨五入小数第3位止め					

施 工 単 価 表

機-28_バックホウ運転(賃料)　S9035　単第0 -0032　表

クレーン付2.9t吊_山積0.8m3　1　日　当り

名称・規格など	数量	単位	単価	金額	備考
特殊運転手	1.00	人			RTPC00006
軽油 小型ローリー（パトロール給油）	78.00	L			TTPC00013
<賃>バックホウ(クローラ型クレーン付) 山積0.8m3(平積0.6m3) 吊能力2.9t	1.26	供用日			KTPC00006
諸雑費	1	一式			#91
＊＊＊　単位当たり　＊＊＊	1	日			
A=21　クレーン付2.9t吊_山積0.8m3 C=1　運転労務数量(人/日)			B=78　軽油消費量(L/日) D=1.26　機械賃料数量(供用日/日)		

施 工 単 価 表

大型土のう撤去　S0822　単第0 -0033　表

作業半径6mを超え20m以下　10　袋　当り

名称・規格など	数量	単位	単価	金額	備考
土木一般世話役	0.075	人			RTPC00009
特殊作業員	0.075	人			RTPC00001
<賃>ラフテレーンクレーン(油圧伸縮ジブ型) 25t吊 オペレータ付	0.075	日			KTPC00014 長期割引適用外
諸雑費	1	一式			#91
＊＊＊　合計　＊＊＊	10	袋			
＊＊＊　単位当たり　＊＊＊	1	袋			
A=2　撤去			B=2	作業半径6mを超え20m以下	
土木一般世話役 = 1 * 10 / D = 1 * 10 / 134 = 0.075 (人) 小数第4位四捨五入小数第3位止め 特殊作業員 = 1 * 10 / D = 1 * 10 / 134 = 0.075 (人) 小数第4位四捨五入小数第3位止め ラフテレーンクレーン = 10 / D = 10 / 134 = 0.075 (日) 小数第4位四捨五入小数第3位止め					

施 工 単 価 表

現場発生品及び支給品運搬　SPK24040410　単第0 -0034　表

クレーン装置付BT2t級2.9t吊　片道運搬距離14.0km以下(11.0km超)　1　t　当り

機械構成比：　13.58%　労務構成比：　83.54%　材料構成比：　2.88%　市場単価構成比：　0.00%　標準単価：

代 表 機 労 材 規 格	構成比	単価(積算地区)	代 表 機 労 材 規 格(東京地区)	単価(東京地区)	備 考
トラック クレーン装置付 ベーストラック2t積吊能力2.9t	13.58%		トラック クレーン装置付 ベーストラック2t級吊能力2.9t		MTPC00154 MTPT00154
特殊運転手	42.54%		運転手(特殊)		RTPC00006 RTPT00006
特殊作業員	41.00%		特殊作業員		RTPC00001 RTPT00001
軽油 小型ローリー（パトロール給油）	2.88%		軽油パトロール給油		TTPC00013 TTPT00013
積算単価			積算単価		EP001
A=1　クレーン装置付BT2t級2.9t吊 C=12　片道運搬距離14.0km以下(11.0km超)			B=1　DID区間無し		

仮排水管設置　V0009

施 工 単 価 表

単第0 -0035　表

100　m　当り

名称・規格など	数量	単位	単価	金額	備考
土木一般世話役	1.31	人			RTPC00009
特殊作業員	3.27	人			RTPC00001
普通作業員	4.75	人			RTPC00002
<賃>バックホウ(クローラ型) 山積0.45m3(平積0.35m3)	2.53	日			KTPC00004
高密度ポリエチレン管 ダブル構造　φ９００	100	m			W0001 建設物価P388
＊＊＊　合計　＊＊＊	100	m			
＊＊＊　単位当たり　＊＊＊	1	m			

仮排水管移設　V0010

施 工 単 価 表

単第0 -0036　表

100　m　当り

名称・規格など	数量	単位	単価	金額	備考
土木一般世話役	1.31	人			RTPC00009
特殊作業員	3.27	人			RTPC00001
普通作業員	4.75	人			RTPC00002
<賃>バックホウ(クローラ型) 山積0.45m3(平積0.35m3)	2.53	日			KTPC00004
＊＊＊　合計　＊＊＊	100	m			
＊＊＊　単位当たり　＊＊＊	1	m			

仮排水管撤去　V0011

施 工 単 価 表

単第0 -0037　表

100　m　当り

名称・規格など	数量	単位	単価	金額	備考
土木一般世話役	0.655	人			RTPC00009
特殊作業員	1.635	人			RTPC00001
普通作業員	2.375	人			RTPC00002
<賃>バックホウ(クローラ型) 山積0.45m3(平積0.35m3)	1.265	日			KTPC00004
＊＊＊　合計　＊＊＊	100	m			
＊＊＊　単位当たり　＊＊＊	1	m			

排水ポンプ設置・撤去工　S0812

施 工 単 価 表

単第0 -0038　表

1　箇所　当り

名称・規格など	数量	単位	単価	金額	備考
土木一般世話役	0.500	人			RTPC00009
特殊作業員	0.100	人			RTPC00001
普通作業員	2.000	人			RTPC00002
機-28_バックホウ運転(賃料) クレーン付2.9t吊_山積0.8m3	0.500	日			S9035　単第0-0039　表
諸雑費	1	一式			#91
＊＊＊　単位当たり　＊＊＊	1	箇所			

施 工 単 価 表

機-28_バックホウ運転(賃料)　S9035　単第0 -0039　表

クレーン付2.9t吊_山積0.8m3　1　日　当り

名称・規格など	数量	単位	単価	金額	備考
特殊運転手	1.00	人			RTPC00006
軽油 小型ローリー（パトロール給油）	65.00	L			TTPC00013
<賃>バックホウ(クローラ型クレーン付) 山積0.8m3(平積0.6m3) 吊能力2.9t	1.16	供用日			KTPC00006
諸雑費	1	一式			#91
＊＊＊　単位当たり　＊＊＊	1	日			
A=12　クレーン付2.9t吊_山積0.8m3 C=1　運転労務数量(人/日)			B=65　軽油消費量(L/日) D=1.16　機械賃料数量(供用日/日)		

施 工 単 価 表

ポンプ運転　S1050031　単第0 -0040　表

排水量 0以上40未満 (m3/h)　作業時排水　1　日　当り

名称・規格など	数量	単位	単価	金額	備考
特殊作業員	0.140	人			RTPC00001 9
建設用ポンプ(水中ポンプ)運転 口径150mm,揚程10m 7.5kw	1.000	日			S9000045 単第0-0041 表 9
機-16_発動発電機運転 ディーゼル25kVA 排出ガス対策型2次基準	1.000	日			S9469 単第0-0042 表 9
諸雑費	3	%			#09
＊＊＊ 単位当たり ＊＊＊	1	日			
A=1 排水量 0以上40未満 (m3/h)			B=1 作業時排水		

建設用ポンプ(水中ポンプ)運転　S9000045

施 工 単 価 表

単第0 -0041　表

口径150mm,揚程10m　7.5kw　1　日　当り

名称・規格など	数量	単位	単価	金額	備考
<賃>工事用水中ポンプ φ150mm 出力7.5kW 揚程10m程度	1.20	供用日			KR0908
諸雑費	1	一式			#91
＊＊＊　単位当たり　＊＊＊	1	日			
A=3　口径150mm,揚程10m			B=1.2　機械賃料数量(供用日/日)		

施 工 単 価 表

機-16_発動発電機運転　　S9469　　単第0 -0042　表

ディーゼル25kVA　　排出ガス対策型2次基準　　1　日　当り

名称・規格など	数量	単位	単価	金額	備考
軽油 小型ローリー（パトロール給油）	22.00	L			TTPC00013
<賃>発動発電機(ディーゼル発電機) 出力25kVA	1.20	供用日			KR020003
諸雑費	1	一式			#91
＊＊＊　単位当たり　＊＊＊	1	日			
A=6　ディーゼル25kVA C=1.2　機械賃料数量(供用日/日)			B=22　燃料消費量(L/日) D=3　排出ガス対策型2次基準		

設　計　数　量　集　計　表

工事区分	工　　種	種　　別	細　　別	規　　格	単位	数　量	摘　要
築堤・護岸							
	河川土工						
		掘削工					
			掘削	片切部　土砂	m3	6.2	
		盛土工					
			路体(築堤)盛土	W<2.5m	m3	17.1	
		法面整形工					
			法面整形（盛土部）		m2	21.0	
	矢板護岸工						
		作業土工					
			床掘り	土砂	m3	5.1	
		笠コンクリート工					
			頭部コンクリート		箇所	1.0	
		矢板工					
			Ｕ形鋼矢板	Ⅳ形	枚	10.0	
			Ｕ形鋼矢板	Ⅴ形	〃	2.0	
			Ｕ形鋼矢板	Ⅵ形	〃	7.0	
			間詰め コンクリート	σck=18N/mm2	箇所	1.0	
		端止め工					
			端止めコンクリート		箇所	1.0	
	法覆護岸工						
		植生工					
			張芝		m2	21.0	
	根固め工						
		根固めブロック工					
			袋型根固め工	1ｔ用	袋	4.0	
	防護柵工						
		路側防護柵工					
			ガードレール	Gr-C-4E 撤去・設置	m	8.0	

設　計　数　量　集　計　表

工事区分	工　　種	種　　別	細　　別	規　　格	単位	数　量	摘　要
	構造物撤去工						
		構造物取壊し工					
			コンクリート 構造物取壊し	無筋	m3	3.8	
		運搬処理工					
			殻運搬処理	Co殻　無筋	m3	3.8	
			処分費		t	8.9	
	仮設工						
		土留・仮締切工					
			大型土のう	移設	袋	9.0	
			大型土のう	撤去	〃	30.0	
			現場発生品運搬		t	30.0	
		仮水路工					
			仮排水管設置	高密度ポリエチレン管 φ900（ダブル）	m	38.6	
			仮排水管移設	高密度ポリエチレン管 φ900（ダブル）	〃	14.3	
			仮排水管撤去	高密度ポリエチレン管 φ900（ダブル）	〃	38.6	
			仮排水管エルボ	φ900（ダブル）45°	個	3.0	
		水替工					
			鋼製簡易水槽	3m3級	日	10.0	
			排水ポンプ	ポンプ運転	〃	10.0	
		交通管理工	交通誘導警備員	交通誘導警備員B	人	32.0	

河川土工数量集計表

種　　別	細　　別	規　　格	単位	数　　量	摘　　要
掘削工					
	掘削	片切部　土砂	m3	6.2	
盛土工					
	路体(築堤)盛土	W<2.5m	m3	17.1	
法面整形工					
	法面整形（盛土部）		m2	21.0	

残土処理工　　数 量 集 計 表

工 種	掘削	床掘り			路体盛土		
河川土工	6.2				17.1		
矢板護岸工		5.1					
合計	11.3				17.1		

残土処理　V ＝　11.3−17.1×1/0.9　＝　−7.7 m^3

盛土不足土は大型土のう内の真砂土（8袋）を使用

河川土工　数　量　計　算　書

測　点	単距離	修　正 距　離	掘削（土砂）			修　正 距　離				摘　要
			A	1／2	V					
A路線 ANO.0	0.0	0.0	1.4	―	―					
ANO.0+5.0	5.0	5.0	0.8	1.10	5.5					
B路線 BNO.0+1.05	0.0	0.0	0.2	―	―					BNO.0+4.373 参照
BNO.0+4.4	3.4	3.4	0.2	0.20	0.7					BNO.0+4.373 参照
合計	m 8.4	m 8.4			m3 6.2					

河川土工　数　量　計　算　書

測　点	単距離	修　正 距　離	路体盛土（W<2.5m） A	1／2	V	修　正 距　離	A	1／2	V	摘　要
A路線 ANO.0	0.0	0.0	2.3	―	―					
ANO.0+5.0	5.0	5.0	3.7	3.00	15.0					
B路線 BNO.0+1.05	0.0	0.0	0.5	―	―					BNO.0+4.373 参照
BNO.0+4.4	3.4	3.4	0.5	0.50	1.7					BNO.0+4.373 参照
BNO.0+4.9	0.5	0.5	0.5	0.50	0.3					BNO.0+4.373 参照
BNO.0+5.4	0.5	0.5	0.0	0.25	0.1					
合計	m 9.4	m 9.4			m3 17.1					

河川土工数量計算書

平面図　S=1:200

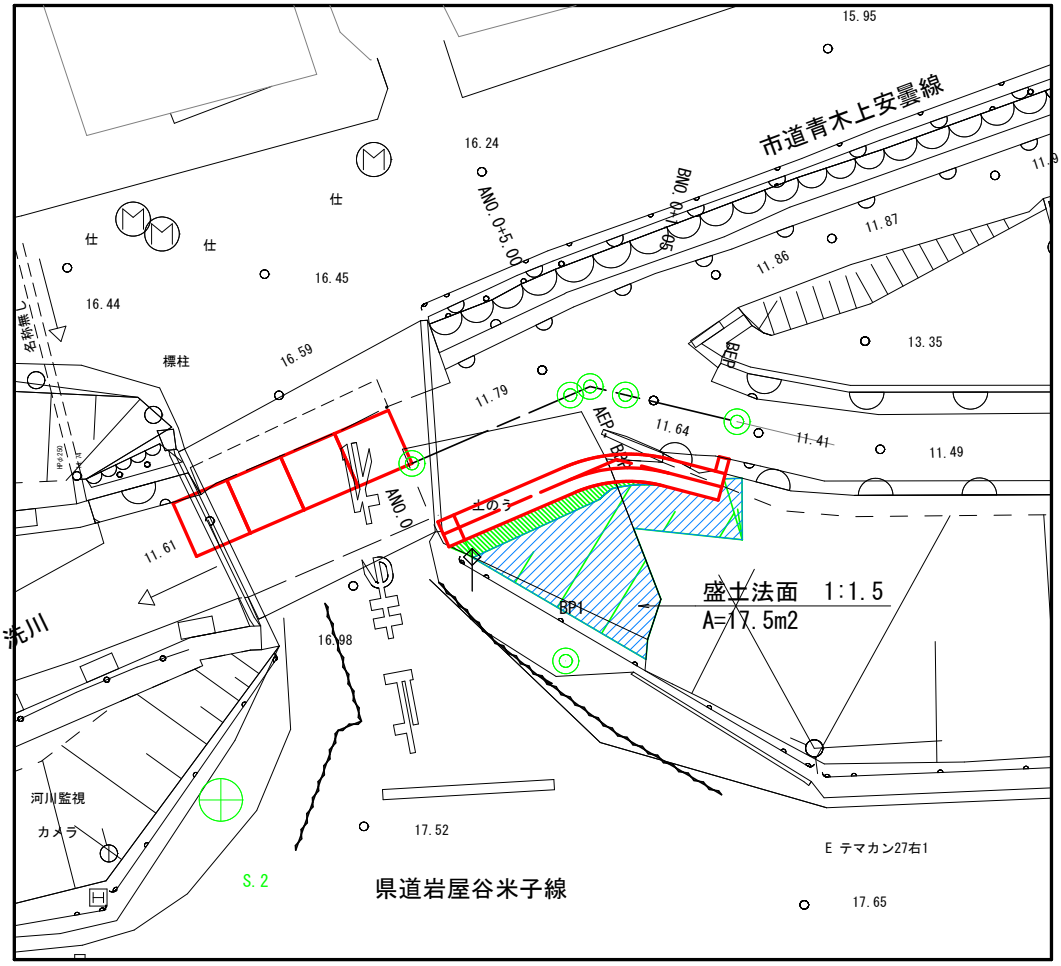

盛土部

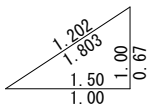

法面整形工

法面整形（盛土部）

A=17.5×1.202 =21.0m2

矢板護岸工数量集計表

種　　別	細　　別	規　　格	単位	数　　量	摘　　要
作業土工					
	床掘り	土砂	m3	5.1	
笠コンクリート工					
	頭部コンクリート		箇所	1.0	
矢板工					
	Ｕ形鋼矢板	Ⅳ形	枚	10.0	
	Ｕ形鋼矢板	Ⅴ形	〃	2.0	縦継手必要
	Ｕ形鋼矢板	Ⅵ形	〃	7.0	縦継手必要
	継手（Ⅴ形）		箇所	2.0	
	継手（Ⅵ形）		〃	7.0	
	間詰め コンクリート	σck=18N/mm2	〃	1.0	
端止め工					
	端止めコンクリート		箇所	1.0	

矢板護岸工　数　量　計　算　書

測　点	単距離	修　正 距　離	床掘り A	1／2	V	修　正 距　離				摘　要
A路線 ANO.0	0.0	0.0	0.1	―	―					
ANO.0+5.0	5.0	5.0	0.1	0.10	0.5					
B路線 BNO.0+1.05	0.0	0.0	1.1	―	―					BNO.0+4.373 参照
BNO.0+4.4	3.4	3.4	1.1	1.10	3.7					BNO.0+4.373 参照
BNO.0+4.9	0.5	0.5	1.1	1.10	0.6					BNO.0+4.373 参照
BNO.0+5.4	0.5	0.5	0.0	0.55	0.3					
合計	m 9.4	m 9.4			m3 5.1					

矢板護岸工　　延 長 調 書

名　　称	左･右別	起　　点	終　　点	延 長	摘　　要
頭部コンクリート	左岸	AN0.0	BN0.0+4.41	箇所 1.0	
U形鋼矢板 Ⅳ形	左岸	AN0.0+4.50	BN0.0+4.41	枚 10.0	
U形鋼矢板 V形	左岸	AN0.0+3.50	AN0.0+4.50	枚 2.0	縦継手必要
U形鋼矢板 Ⅵ形	左岸	AN0.0	AN0.0+3.50	枚 7.0	縦継手必要
継手（V形）	左岸	AN0.0+3.50	AN0.0+4.50	箇所 2.0	
継手（Ⅵ形）	左岸	AN0.0	AN0.0+3.50	箇所 7.0	
間詰めコンクリート	左岸	AN0.0付近		箇所 1.0	
端止めコンクリート	左岸	BN0.0+4.41付近		箇所 1.0	

継手（Ｖ形）　　数量計算書

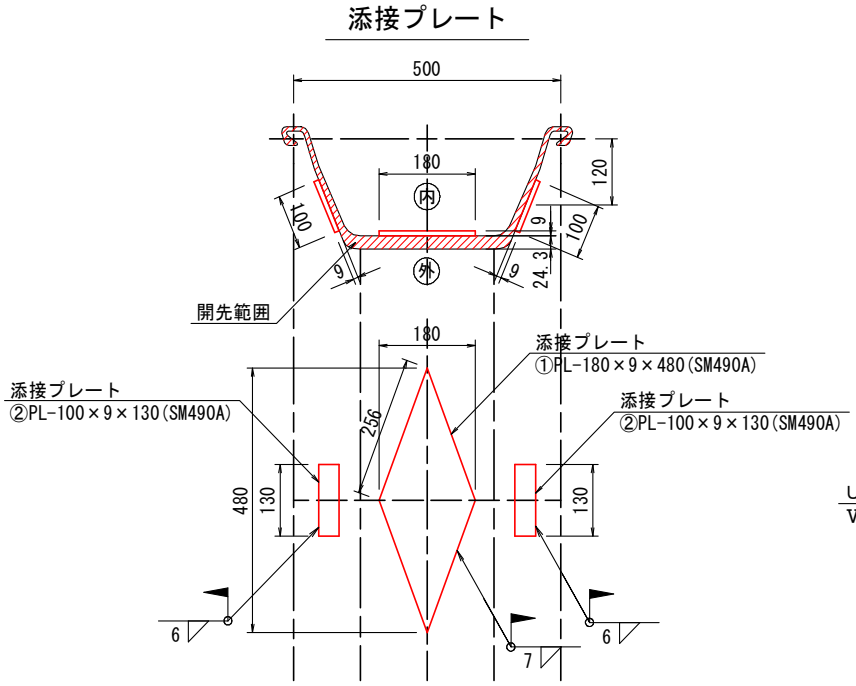

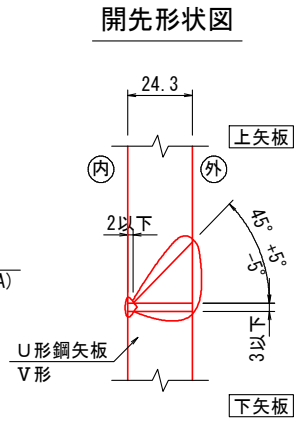

1箇所当り

名　　称	規　　格	算　　式	単位	数　量
添接プレート	① PL-180×9×480	1×3.1	kg	3.100
添接プレート	② PL-100×9×130	2×0.9	kg	1.800
現場溶接	隅肉　7mm	(7.0^2×0.256×4)／36	m	1.394
現場溶接	隅肉　6mm	(0.10+0.13)×2×2	m	0.920
現場溶接	レ形板継ぎ	0.67×21.0	m	14.070

継手（Ⅵ形）　数量計算書

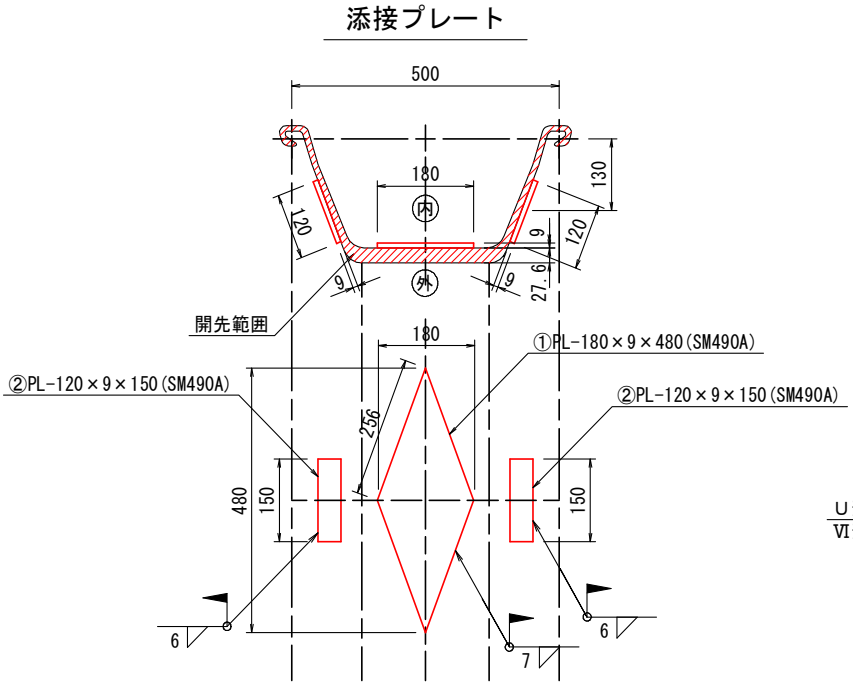

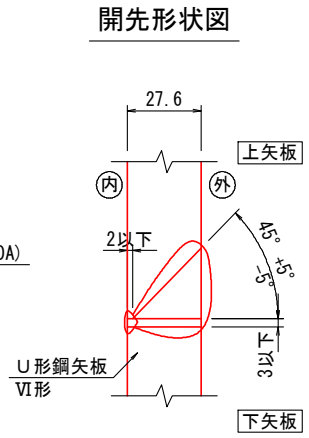

1箇所当り

名　称	規　格	算　式	単位	数　量
添接プレート	① PL-180×9×480	1×3.1	kg	3.100
添接プレート	② PL-120×9×150	2×1.3	kg	2.600
現場溶接	隅肉　7mm	(7.0^2×0.256×4)／36	m	1.394
現場溶接	隅肉　6mm	(0.12+0.15)×2×2	m	1.080
現場溶接	レ形板継ぎ	0.70×24.9	m	17.430

頭部コンクリート　　数量計算書

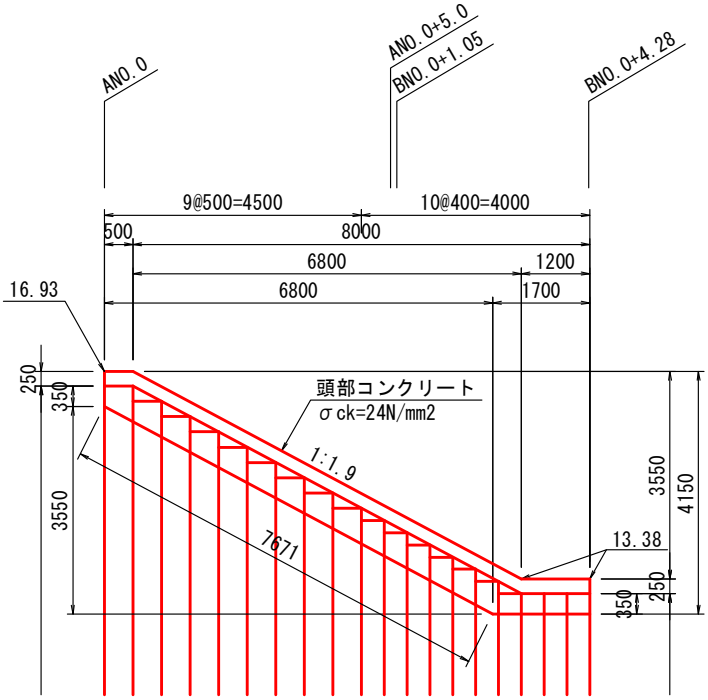

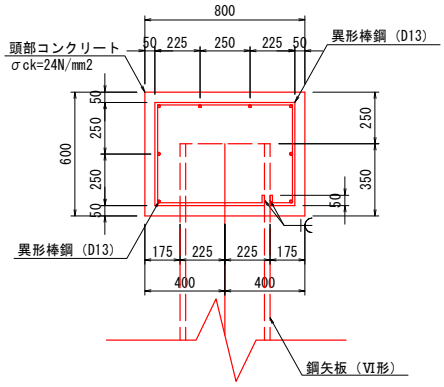

1箇所当り

名　　称	規　　格	算　　式	単位	数　量
コンクリート	σck=24N/mm2	(8.50×4.15-1.20×3.55-1/2×6.80×3.55×2)×0.80	m3	5.500
型枠	鉄筋構造物	(8.50×4.15-1.20×3.55-1/2×6.80×3.55×2)×2+0.40×(7.671+1.70)+0.80×0.60×2	m2	18.458
鉄筋	SD345 D13	頭部コンクリート配筋図参照	kg	188

端止めコンクリート　　数量計算書

断面図　　正面図

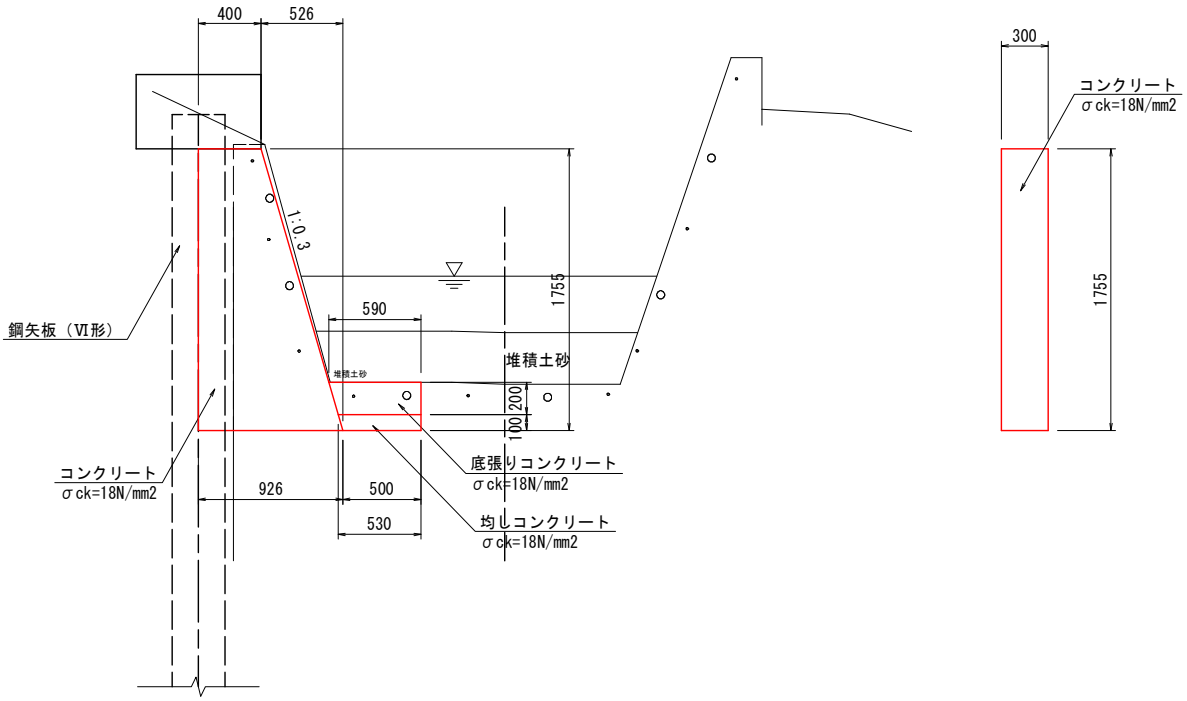

1箇所当り

名　　称	規　　格	算　　式	単位	数　量
コンクリート	σck=18N/mm2	1/2×(0.40+0.926)×1.755×0.30	m3	0.349
型枠	小型構造物	1/2×(0.40+0.926)×1.755×2+(1.00+1.044)×1.755	m2	5.914
底張り コンクリート	σck=18N/mm2	1/2×(0.59+0.53)×0.20×0.30	m3	0.034
均し コンクリート	σck=18N/mm2	1/2×(0.53+0.50)×0.10×0.30	m3	0.015

間詰めコンクリート　　数量計算書

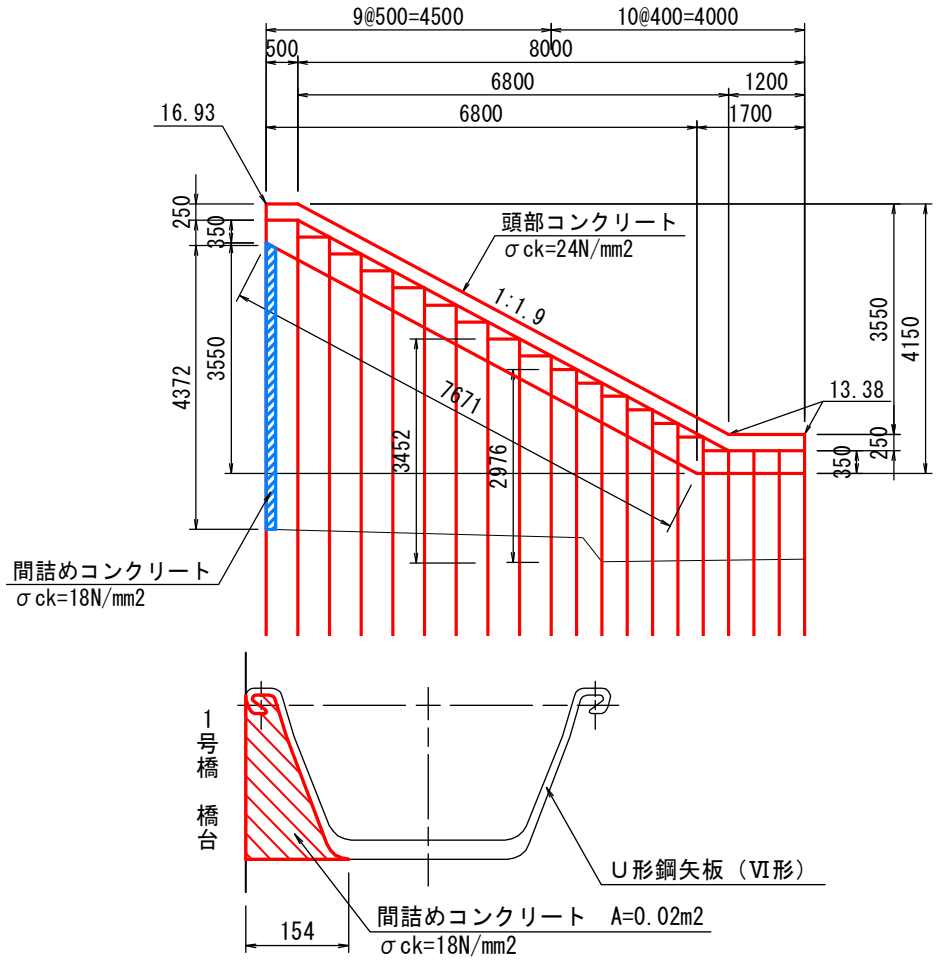

1箇所当り

名　　称	規　　格	算　　式	単位	数　量
コンクリート	σck=18N/mm2	0.02×4.372	m3	0.087
型枠	無筋構造物	0.154×4.372	m2	0.673

法覆護岸工数量集計表

種　　別	細　　別	規　　格	単位	数　　量	摘　　要
植生工					
	張芝		m2	21.0	法面整形工 (盛土部)参照

根固め工数量集計表

種　　別	細　　別	規　　格	単位	数　　量	摘　　要
根固めブロック工					
	袋型根固め工	1ｔ用	袋	4.0	

根固め工　　延 長 調 書

名　　称	左･右別	起　　点	終　　点	延 長	摘　　要
袋型根固め工	右岸	ANO.0-6.80	ANO.0	袋 4.0	

袋型根固め工　　数量計算書

1ｔ用

断面図

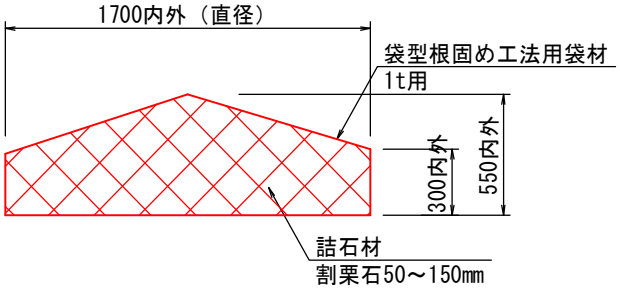

平面図

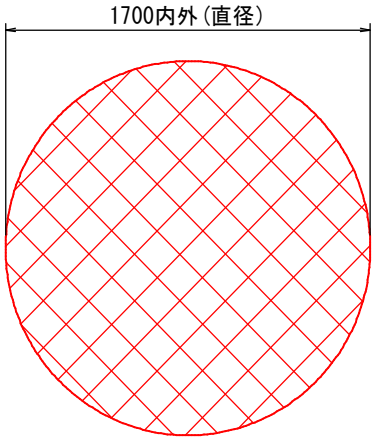

10袋当り

名　　称	規　　格	算　　式	単位	数　量
袋型根固め工法用袋材	1t用		袋	10.000
詰石材	割栗石 50～150mm		m3	6.200

防護柵工数量集計表

種　　別	細　　別	規　　格	単位	数　　量	摘　　要
路側防護柵工					
	ガードレール	Gr-C-4E 撤去・設置	m	8.0	

防護柵工　　延 長 調 書

名　　称	左･右別	起　　点	終　　点	延 長	摘　　要
ガードレール　撤去・設置	左岸	AN0.0+0.18	AN0.0+4.72	m 8.0	

構造物撤去工数量集計表

種　　別	細　　別	規　　格	単位	数　　量	摘　　要
構造物取壊し工					
	コンクリート 構造物取壊し	無筋	m3	3.8	
運搬処理工					
	殻運搬処理	Co殻　無筋 L=4.7km	m3	3.8	
	処分費		t	8.9	3.8×2.35

構造物撤去工　数　量　計　算　書

測　点	単距離	修　正 距　離	コンクリート構造物取壊し A	 1／2	 V	修　正 距　離				摘　要
B路線 BNO.0+0.6	0.0	0.0	1.0	ー	ー					
BNO.0+4.4	3.8	3.8	1.0	1.00	3.8					
合計	m 3.8	m 3.8			m3 3.8					

仮設工数量集計表

種　　別	細　　別	規　　格	単位	数　　量	摘　　要
土留・仮締切工					
	大型土のう	移設	袋	9.0	
		撤去	〃	30.0	
	現場発生品運搬	大型土のう	t	30.0	
仮水路工					
	仮排水管設置	高密度ポリエチレン管 φ900（ダブル）	m	38.6	
	仮排水管移設	高密度ポリエチレン管 φ900（ダブル）	〃	14.3	
	仮排水管撤去	高密度ポリエチレン管 φ900（ダブル）	〃	38.6	
	仮排水管エルボ	φ900（ダブル）	個	3.0	
水替工					
	鋼製簡易水槽 設置・撤去	3m3級	日	10.0	
	排水ポンプ 設置・撤去	6インチ	〃	10.0	

仮設工数量計算書

種　別	大型土のう 移設 （袋）	大型土のう 撤去 （袋）	仮排水管 φ900 設置 （m）	仮排水管 φ900 移設 （m）	仮排水管 φ900 撤去 （m）	エルボ φ900 （個）	鋼製簡易水槽 3m3級 設置・撤去 （箇所）	排水ポンプ 設置・撤去 （箇所）
合　計	9.0	30.0	38.6	14.3	38.6	3.0	1.0	1.0