令 和 6 年 10 月 7 日

各　　位

米子市総務部契約検査課

入　札　説　明　書

市が行う建設工事の工事希望型指名競争入札を下記のとおり行いますから、希望があれば米子市建設工事執行規則（平成17年米子市規則第106号）及び米子市会計規則（平成17年米子市規則第44号）を承知のうえ参加してください。

記

<table>
<tr><td rowspan="2">工事希望型指名競争入札に付する工事</td><td>工　事　名</td><td colspan="3">淀江町今津地内狭あい道路改良工事</td></tr>
<tr><td>工事場所</td><td>米子市淀江町今津地内</td><td>工期</td><td>契約日から
令和7年3月28日まで</td></tr>
<tr><td colspan="2">契約条項を示す場所</td><td colspan="3">米子市総務部契約検査課</td></tr>
<tr><td colspan="2">担　当　課</td><td colspan="3">道路整備課</td></tr>
<tr><td colspan="2">入札保証金に関する事項</td><td colspan="3">入札保証金　免除</td></tr>
<tr><td colspan="2">現場説明会</td><td colspan="3">なし</td></tr>
<tr><td colspan="2">開札の日時及び場所</td><td colspan="3">日時　令和6年10月22日　午前10時40分　開札
場所　本庁舎202会議室</td></tr>
<tr><td colspan="2">契約保証に関する事項</td><td colspan="3">請負代金の額が130万円を超える工事については、契約の締結と同時に請負代金額の10分の1以上の額を保証する次の各号の一に掲げる保証を付さなければならない。
(1)　契約保証金の納付
(2)　契約保証金に代わる担保となる有価証券等の提供
(3)　銀行若しくは市長が確実と認める金融機関又は保証事業会社（公共工事の前払金保証事業に関する法律（昭和27年法律第184号）第2条第4項に規定する保証事業会社をいう。以下同じ。）の保証
(4)　公共工事履行保証証券による保証
(5)　履行保証保険契約の締結</td></tr>
<tr><td colspan="2">前　払　金</td><td colspan="3">有　　40%以内　※ただし、請負代金の額が130万円を超える場合に限る</td></tr>
<tr><td colspan="2">部　分　払</td><td colspan="3">有　　回数は、米子市建設工事執行規則による　※部分払いに替えて中間前払の選択も可</td></tr>
<tr><td colspan="2">入札に関する注意事項</td><td colspan="3">1.　開札前天災地変等のやむを得ない事由が生じたとき、又は競争の意思がないと認められるときは、入札の執行を中止し、又は取り止めることがある。
2.　入札参加者が1者であっても、入札を執行するものとする。
3.　入札に参加する者に必要な資格のない者のした入札及び米子市郵便入札実施要領第4条に定める入札は、無効とする。
4.　入札者は、到達した入札書は、書換え、引換え又は撤回することができない。
5.　入札者は、入札書到達後においても入札執行の完了までは入札の参加を辞退することができる。
6.　落札となるべき価格と同一価格の入札をしたものが2人以上あるときは、当該入札者にくじを引かせて、落札者を決定するものとする。この場合において、くじを引くべき入札者が、当該入札の立会者として参加している場合はその者が、参加していない場合は入札事務に関与しない職員に当該入札者に代わってくじを引かせるものとする。
7.　本件工事は、米子市建設工事最低制限価格設定要領に定める方法により、予定価格の2/3(ただし、8/10を下回る場合は、8/10とする。)以上で最低制限価格を設定しており、最低制限価格を下回る価格で入札があった場合は、当該入札者を失格とし、予定価格の範囲内の価格で入札した他の者のうち最低の価格をもって入札した者を落札者とする。
8.　入札書に工事費内訳書が同封されていない場合は、無効とする
9.　落札決定に当たっては、入札書に記載された金額に10%に相当する額を加算した金額をもって落札価格（円未満切捨て（単価契約を除く。））とするので、入札者は、消費税に係る課税業者であるか免税業者であるかを問わず、見積った契約希望価格の110分の100に相当する金額を入札書に記載すること。
10.　入札参加者は、私的独占の禁止及び公正取引の確保に関する法律(昭和22年法律第54号)等に抵触する行為を行ってはならない。
11.　入札回数は、1回とする。</td></tr>
<tr><td colspan="2">その他の注意事項</td><td colspan="3">1.　米子市工事希望型指名競争入札実施要領に定める経営内容等が不健全な申込者及び工事成績が不良な申込者は、不指名とすることがある。また、同一入札における資本的、人的関係にある複数の申込者のうち1者のみを指名し、他の者を不指名とすることがある。
2.　申込時に届けのあった配置予定技術者の変更は、入札書差出期限まで変更可能とし、その後の変更は原則として認めないものとする。
3.　同一の主任技術者は、米子市が発注した工事（通常型指名競争入札及び随意契約によるものを除く。）に3件を超えて従事することはできないものとする。
4.　別に定める「建設工事に係る配置予定技術者の取扱いについて」における重複申込者に該当する者は、配置予定技術者重複届出書を所定の方法により提出すること。なお、入札結果により配置予定技術者がいなくなった場合は、失格とする。
5.　工事現場に配置する技術者等（主任技術者、監理技術者及び現場代理人をいう。）は、当該建設業者と直接的かつ恒常的な雇用関係（第三者の介入する余地のない雇用に関する一定の権利義務関係が存在することをいう。）が申込日までに3ケ月以上ある者に限るものとする。</td></tr>
<tr><td colspan="2">施工に関する注意事項</td><td colspan="3">1.　工事設計図書　別紙のとおり
2.　本工事の施工にあたっては、鳥取県制定「土木工事共通仕様書」、「土木工事施工管理基準」、「公共建築工事標準仕様書」又はその他別に定める仕様書等に基づき実施しなければならない。
3.　この契約に係る工事の施工にあたっては、ダンプカー協会加入車を優先的に使用するよう努めること。
4.　工事着手前に自治会長及び地元関係者に連絡すること。</td></tr>
<tr><td colspan="5">米子市建設工事執行規則第14条により公にする予定価格　¥11,848,100</td></tr>
<tr><td colspan="5">最低制限価格　（直接工事費＋共通仮設費＋現場管理費の9/10＋一般管理費5.5/10）×1.1</td></tr>
</table>

工　事　設　計　書

令和　6　年度	工事名	淀江町今津地内狭あい道路改良工事

部長	課長	担当課長補佐	審査	設計

設　計　金　額	円
工　　期	契約日　　から　令和7年3月28日　まで
工　事　場　所	米子市　淀江町今津　　地内

施工延長　L=53.7m

道路土工	一式	仮設工	一式
擁壁工	一式		
排水構造物工	一式		
構造物撤去工	一式		
舗装工	一式		
付帯工	一式		

米　子　市

位置図

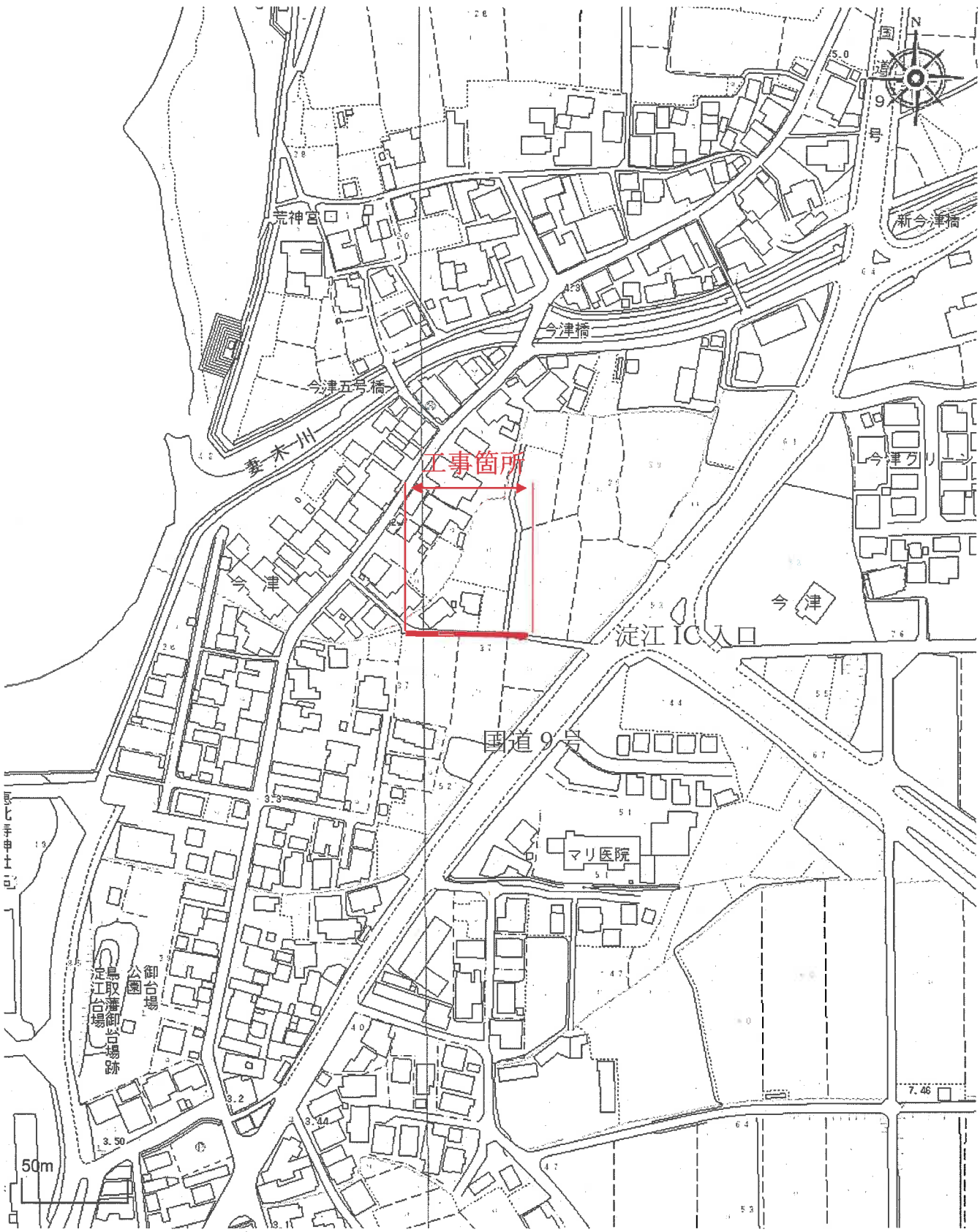
工事箇所
荒神宮口
今津橋
新今津橋
今津五号橋
姿木川
今津
今津クリーン
淀江IC入口
国道9号
マリ医院
鳥取藩御台場跡
淀江台場
御台場公園
50m

設　計　数　量　総　括　表

工事区分・工種・種別・細別	規　格	単　位	数　量	摘　要
道路改良				
道路土工				
掘削工				
掘削	土砂	m^3	60	
路体盛土工				
路体盛土	W＜2.5m	m^3	1	
〃	2.5m≦W＜4.0m	m^3	2	
路床盛土工				
路床盛土	2.5m≦W＜4.0m	m^3	2	
残土処理工				
残土処理		m^3	70	
擁壁工				
作業土工		式	1	
場所打擁壁工				
2号取付擁壁	SGW17	箇所	1	
ﾌﾟﾚｷｬｽﾄ擁壁工				
ﾌﾟﾚｷｬｽﾄL型擁壁	H600(2種)	m	6	
〃	H800(2種)	m	4	
ﾌﾟﾚｷｬｽﾄL型擁壁	H1000(3種)	m	4	
1号調整ｺﾝｸﾘｰﾄ		m	10	
2号調整ｺﾝｸﾘｰﾄ		m	4	

設　計　数　量　総　括　表

工事区分・工種・種別・細別	規　格	単 位	数 量	摘 要
排水構造物工				
作業土工		式	1	
側溝工				
落蓋式U型側溝	PU5-300A	m	33	
自由勾配側溝1型	FSL-B300-H400	m	6	
〃	FSL-B300-H500	m	2	
〃	FSL-B300-H600	m	4	
〃	FSL-B300-H700	m	2	
〃	FSL-B300-H800	m	2	
〃	FSL-B300-H900	m	2	
自由勾配側溝2型	B300-H400	m	3	
〃	B300-H500	m	2	
〃	B300-H600	m	6	
側溝蓋		式	1	
集水桝・マンホール工				
5号集水桝	B500-L500-H550	箇所	1	
場所打水路工				
場所打ちU型側溝	B300-H300	m	1	
場所打ち側溝蓋	2型	枚	1	
構造物撤去工				
構造物取壊し工				
ｺﾝｸﾘｰﾄ取壊し	無筋構造物	m^3	4	
〃	鉄筋構造物	m^3	3	
舗装版切断	ｱｽﾌｧﾙﾄ舗装 t=5cm	m	16	
〃	ｺﾝｸﾘｰﾄ版 t=15cm	m	10	
舗装版取壊し	ｱｽﾌｧﾙﾄ舗装 t=5cm	m^2	140	
運搬処理工				
殻運搬処理	ｺﾝｸﾘｰﾄ殻 無筋	m^3	4	10 t
〃	ｺﾝｸﾘｰﾄ殻 鉄筋	m^3	3	7 t
〃	ｱｽﾌｧﾙﾄ殻	m^3	7	16 t

設　計　数　量　総　括　表

工事区分・工種・種別・細別	規　格	単　位	数　量	摘　要
舗装工				
ｱｽﾌｧﾙﾄ舗装工				
表層	再生密粒度ｱｽｺﾝ t=5cm	m^2	220	
上層路盤	粒度調整砕石 M-30 t=10cm	m^2	220	
下層路盤	再生ｸﾗｯｼｬｰﾗﾝ RC-40 t=15cm	m^2	220	
付帯工				
作業土工		式	1	
畦畔工				
畦畔ブロック	H450	m	24	
〃	H600	m	8	
〃	H800	m	4	
〃	H1000	m	4	
土間コンクリート復旧				
ｺﾝｸﾘｰﾄ	t=15cm	m3	2	
仮設工				
交通誘導工	交通誘導	式	1	

現　場　説　明　書

令和４年８月10日改正
一般的事項１

1　仕様書

この契約において仕様書とは、特に定めのない限り「鳥取県土木工事共通仕様書」をいう。

2　下請関係の合理化について

(1) この契約に係る工事の的確な施工を確保するため、下請契約を締結しようとする場合は、「建設産業における生産システム合理化指針」及び「鳥取県建設工事における下請契約等適正化指針」の趣旨に則り、優良な専門工事業者の選定、合理的な下請契約の締結、代金支払等の適正な履行、適正な施工体制の確立、下請における雇用管理等の指導等を行い本指針の遵守に努めること。

(2) 中小建設業者に対する取引条件の適正化及び資金繰りの安定化等に資するため、元請業者は下請業者に対して、発注者から受取った前払金の下請業者への支払い、下請代金における現金比率の改善、手形期間の短縮等、下請代金支払の適正化について配慮すること。

(3) 受注者は、下請契約を締結した場合は、施工体制台帳及び施工体系図を発注者に速やかに提出しなければならない。また、当該施工体制台帳及び施工体系図下に変更があったときは、変更が生じた日から20日以内（完成時においては、完成通知書の提出時）に変更後の書類を提出しなければならない。

(4) 工事の一部を第三者に請け負わせる場合、又は工事に伴う交通誘導等の業務を第三者に委託する場合には、市内及び県内業者（以下「市内業者等」という。）との契約に努めること（優先順位は市内、県内の順位とする）。ただし、技術的に施工又は対応できる市内業者等がいない工事等を請け負わせ又は業務を委託する場合、あるいは市内業者等で施工できても工程的に間に合わない等、特段の理由がある場合は、この限りでない。

3　建設資材等について

(1) 工事に使用する資材については適法に生産されたものとする。

(2) この契約に係る建設資材納入業者との契約に当たっては、当該業者の利益を不当に害しないよう公正な取引を確保するよう努めること。

(3) 工事に使用する資材については、「県土整備部リサイクル製品使用基準」に基づき、リサイクル製品を積極的に活用すること。

(4) リサイクル製品以外の工事に要する資材の使用順位は、次のとおりとする。

① 市内産の資材がある場合は、市内産の資材の使用に努めること。ない場合は、県内産について同様の取り扱いとする。

② 県外産の資材を使用する場合は、市内に本社又は営業所、支店等を有する販売業者（以下「市内販売業者」という。）から購入した資材の使用に努めること。市内販売業者がないときは、県内販売業者について同様の取り扱いとする。ただし、当該資材について市内販売業者又は県内販売業者がない場合は、この限りでない。

4　工事の安全確保について

この契約に係る工事の施工に当たっては、労働安全衛生法、労働安全衛生規則等を遵守し、労働災害の防止に努め、また工事中の交通事故防止について、特に留意すること。

5　建設機械の使用について

(1) 標準操作方式建設機械を使用するよう努めること。

(2) 施工現場及びその周辺の環境改善を図るため、低騒音型・低振動型の建設機械を使用するよう努めること。

(3) 排ガス対策型建設機械の使用については、排ガス対策型建設機械の使用基準について（平成17年11月15日付第200500080172号県土整備部長通知）によること。

6　団体加入車の使用促進について

「土砂等を運搬する大型自動車による交通事故の防止等に関する特別措置法」（以下「法」という。）の目的に鑑み、法第12条に規定する団体の設立状況を踏まえ、同団体への加入車の使用を促進するよう努めること。

7　ダンプトラック等による運搬について

(1) 積載重量制限を超えて工事用資機材等を積み込まず、また積み込ませないようすること。

(2) さし枠装着車、不表示車等による違法運行は行わず、また行わせないようにすること。

(3) 過積載車両、さし枠装着車、不表示車等から工事用資機材等の引渡しを受ける等、過積載を助長することのないようにすること。

(4) 取引関係のあるダンプカー事業者が過積載を行い、又はさし枠装着車、不表示車等による違法運行を行っている場合は、早急に不正状態を解消する措置を講ずること。

(5) 建設副産物の処理及び工事用資機材等の搬入・搬出等に当たって、下請事業者及び工事用資機材等納入業者の利益を不当に害することのないようにすること。

(6) 過積載を行っている資材納入業者から資材を購入しないこと。

(7) 産業廃棄物の運搬車については、車体の外側に、環境省令で定めるところにより、産業廃棄物の収集又は運搬の用に供する運搬車である旨その他の事項を見やすいように表示し、かつ、当該運搬車に環境省令で定める書面を備え付けること。また、産業廃棄物処理業者に委託して産業廃棄物を運搬する場合、この表示、備え付けを行わせること。

(8) 以上のことにつき、元請建設業者は下請建設業者を十分指導すること。

8　不正軽油使用の禁止について

工事現場で使用し、又は使用させる車両（資機材等の搬出入車両を含む）並びに建設機械等の燃料として、地方税法（昭和25年法律第226号）に違反する軽油等を使用しないこと。

9　建設業退職金共済制度への加入等

(1) 建設業者は、建設業退職金共済制度（以下「建退共」という。）に加入すると共に、その建退共の対象となる労働者について証紙を購入し、当該労働者の共済手帳に証紙を貼付すること。ただし、下請けを含むすべての労働者が、中小企業退職金共済制度、清酒製造業退職金共済制度、林業退職金制度のいずれかに既に加入済みで、建退共に加入することができないと認められる場合は、この限りでない。

(2) 建設業者が下請契約を締結する際は、下請業者に対してこの制度の趣旨を説明し、原則として証紙を下請の延労働者数に応じて現物交付することにより、下請業者の建退共加入及び証紙の貼付を促進すること。なお、現物を交付することができない場合は、掛金相当額を下請代金中に算入することとし、契約書等に明記すること。

(3) 受注者は、工事現場に「建設業退職金共済制度適用事業主工事現場」の標識を掲示すること。

10　建設業法の遵守について

(1) 建設業法（昭和24年法律第100号）に違反する一括下請その他不適切な形態の下請契約を締結しないこと。

(2) 建設業法第26条の規定により、受注者が工事現場ごとに設置しなければならない専任の主任技術者または、専任の監理技術者については、適切な資格、技術力を有する者（工事現場に常駐して専らその職務に従事するもので、受注者と直接的かつ恒常的な雇用関係にある者に限る。）を配置すること。

(3) 受注者が工事現場ごとに置かなければならない専任の監理技術者は、１級施工管理技士等の国家資格者等で監理技術者資格者証の交付を受けている者を配置すること。この場合において、発注者から請求があったときは監理技術者資格者証を提示すること。

(4) 建設業法第40条の規定により、受注者は建設現場ごとに「建設業の許可票」を掲示すること。

(5) 上記のほか、建設業法等に抵触する行為は行わないこと。

11　労働基準法の遵守

この契約に係る工事の施工に当っては、労働基準法等の趣旨に則り法定労働時間週40時間を遵守すること。

12　建設業からの暴力団排除の徹底について

(1) 工事の施工に際し、暴力団等の構成員又はこれに準ずる者から不当な要求や妨害（以下「不当介入」という。）を受けた場合は、監督員に速やかにその旨を報告するとともに、警察に届出を行い、捜査上必要な協力を行うこと。

(2) この場合において、工程等を変更せざるを得なくなったときは、速やかに監督員に協議すること。

13　現場代理人、追加技術者、主任技術者及び監理技術者の雇用関係について

(1) 工事現場に配置する技術者等（技術者等とは、現場代理人、追加技術者、主任技術者、監理技術者及び技能士をいう。）は、所属建設業者と直接的かつ恒常的な雇用関係にあるものでなければならない。

(2) 直接的雇用とは、技術者等とその所属建設業者との間に第三者の介入する余地のない雇用に関する一定の権利義務関係（賃金、労働時間、雇用及び権利構成）が存在することをいい、恒常的な雇用関係とは一定の期間（３か月以上）にわたり当該建設業者に勤務し、日々一定時間以上職務に従事することが担保されていることに加え、技術者等と所属建設業者が双方の持つ技術力を熟知し、建設業者が責任を持って技術者等を工事現場に配置できるとともに技術者等が建設業者が有する技術力を、十分かつ円滑に活用して工事の監理等の業務を行うことができることをいう。

14　労働者の福祉向上について

(1) 建設労働者の適切な賃金水準の確保、社会保険等（雇用保険、健康保険及び厚生年金保険）への加入など、労働者の福祉向上に努めること。なお、健康保険等の適用を受けない建設労働者に対しても、国民健康保険等に加入するよう指導に努めること。

(2) 下請契約の締結に際しては、下請業者へ法定福利費を内訳明示した見積書（標準見積書という。）の提示を求め、提示された場合にはこれを尊重するとともに、社会保険等の法定福利費などの必要経費を適切に考慮するように努めること。

15　産業廃棄物の処理に係る税について

この契約に係る工事で発生する建設廃棄物のうち、鳥取県、岡山県、広島県等の産業廃棄物の処理に係る税条例を施行している自治体内に搬入する建設廃棄物については、産業廃棄物の処理に係る税が課税される場合があるので適切に処理すること。

16　コンクリート構造物に使用するコンクリートの水セメント比

コンクリート構造物の耐久性を向上させるため、一般環境条件の場合のコンクリート構造物に使用するコンクリートの水セメント比は、鉄筋コンクリートについては５５パーセント以下、無筋コンクリートについては６０パーセント以下とする。

17　消費税及び地方消費税の適正転嫁等について

下請契約及び資材購入等において、消費税の円滑かつ適正な転嫁の確保のための消費税の転嫁を阻害する行為の是正等に関する特別措置法（平成25年法律第41号）で禁止された転嫁拒否等行為を行わないなど、適切な対応を行うこと。

18 その他

(1) 工事施工管理資料等については簡略化名称を使用できることとする。ただし、略称については、発注者と協議の上重複しないよう注意し、また、わかりやすく簡単なものとする。

(2) コンクリート構造物については、「コンクリート構造物ひびわれ抑制対策指針」に基づき施工するものとする。

(3) 建設副産物のリサイクル、熱帯木材型枠の削減等、環境対策について積極的に取り組むこと。

(4) 労務費については、法定労働時間週40時間を考慮したものとしている。

(5) 受注者が本工事の一部について下請契約を締結する場合には、受注者は、当該下請工事の受注者（当該下請工事の一部に係る二次以降の下請負人を含む。）においても同様の義務を負う旨を定めなければならない。

(6) 舗装単独工事（アスファルト）においては、表層工、基層工及び上層路盤工を自社施工しなければならない。ただし、表層工、基層工及び上層路盤工であっても特殊工法部分についてはこの限りでない。

(7) 契約書第25条第5項の対応については、国土交通省「工事請負契約書第26条第5項（単品スライド条項）運用マニュアル（案）」に基づき請求を行うこと。なお当マニュアル中「工事請負契約書第26条」とあるのは「米子市建設工事請負契約書第25条」と読み替えるものとする。

契約書第25条第6項の対応については、国土交通省「賃金等の変動に対する工事請負契約書第25条第6項（インフレスライド条項）運用マニュアル（暫定版）」に基づき請求を行うこと。

現　場　説　明　書

令和６年６月１日改正
特記事項１

仕様書	本工事の施工に当たっては、契約日現在の次に掲げる仕様書等によること。 ・ 鳥取県土木工事共通仕様書　・ 鳥取県土木工事施工管理基準　・ ＿＿＿＿＿＿	
工程	①~~（他工事等との調整）~~ ②~~（部分完成、着工保留）~~ ③（施工時間） ④~~（余裕期間設定工事）~~ ⑤~~（鋼材の調達の遅れによる工期の延長）~~ ⑥（週休２日工事）	＿＿＿＿＿＿について、＿＿＿＿＿＿と関連するので相互の連絡を密にすること。 ＿＿＿＿＿＿については、＿＿＿＿＿＿まで＿＿＿＿＿＿（ すること ・ しないこと ）。 本工事の施工時間は、8：30 ～ 17：00 とする。 本工事は、米子市余裕期間設定工事に係る実施要領（令和３年４月１日施行）の対象工事であり、工事開始日、前払金の請求、技術者の配置及びその他の取扱いについては、同要領の規定による。 工期については、調達公告のとおりとする。 この工事の工期には、鋼材調達期間として、＿＿か月を見込んでいるが、請負者の責に帰することができない事由により鋼材の調達が遅れ、工期内に工事を完成することができない場合は、その理由を明示した書面により、発注者に工期の延長変更を請求することができる。 本工事は、米子市週休２日工事実施要領（土木工事）（令和３年４月１日施行）の対象工事である。本工事調達公告日時点で最新の同要領の規定に従い週休２日工事を実施すること。
用地関係	①~~（用地・物件等未処理）~~	本工事区間の＿＿＿＿＿＿には＿＿＿＿＿＿があるので、監督員と打合わせのうえ施工を行うこと。 なお、＿＿＿＿＿＿頃＿＿＿＿＿＿の予定である。
支障物件	①（埋設物等の事前調査） ②~~（支障物件）~~ ③~~（立木の置き場所）~~	工事にかかる地下埋設物等の事前調査については、［~~未調査~~・調査済み ］である。 ＿＿＿＿＿＿の施工に当って、＿＿＿＿＿＿が支障となっているが、＿＿＿＿＿＿までに移設が完了する見込みである。 予定どおり処理できなかった場合は別途協議する。 工事用地内の立木は伐採し、＿＿＿＿＿＿に置くこと。
公害対策	①（騒音振動対策）	「建設工事にともなう騒音振動対策技術指針」を順守すること。 本工事の施工に当っては、排出ガス対策型建設機械を使用すること。
安全対策	①（交通安全施設等）	一般交通等に支障を及ぼさないよう十分に注意して施工すること。 なお、交通整理の必要日数 17 日を見込んでいる。配置人員として、~~交通誘導員Ａを合計＿＿名（交代要員[有・無]）、~~交通誘導員Ｂを合計 51 名（交代要員[有~~・無~~]）を見込んでいるが、警察等との協議により変更が生じた場合は別途協議すること。 警備業法に規定する警備員を配置する場合においては、交通誘導員Ａ、交通誘導員Ｂの定義は以下のとおりとする。 交通誘導員Ａとは、警備業法第２条第４号に規定する警備員であり、警備員等の検定等に関する規則第１条第４号に規定する交通誘導警備業務に従事する者で、交通誘導警備業務に係る１級検定合格警備員又は２級検定合格警備員をいう。また、交通誘導員Ｂとは、警備業法第２条第３項に規定する警備業者の警備員で交通誘導員Ａ以外の交通の誘導に従事する者をいう。 なお、自社の従業員で交通整理を行う場合は、警備業法第１４条で規定する以外の者とし、安全教育、安全訓練等を十分行うこと。この場合は交通誘導員Ｂを配置しているとみなす。
排水処理濁水	①~~（濁水処理）~~	工事で発生する濁水に対しては、濁水処理を行うものとし、その工法については、設計図書によるものとする。 なお、これにより難い場合は別途協議すること。

現　場　説　明　書

特記事項２

建設副産物の処理

【建設発生土（処理）】

①~~（他工事等流用）~~

建設発生土は＿＿＿＿市・町・村＿＿＿＿＿＿地内の＿＿＿＿＿＿工事現場に運搬（片道運搬距離＿＿＿＿km）するものとする。

②~~（建設技術センター）~~

建設発生土は＿＿＿＿~~市・町・村~~＿＿＿＿地内のセンター事業所に運搬（片道運搬距離＿＿＿km）するものとする。なお、処理費として、１m³当たり＿＿円をセンターに支払うこと。

③（民間残土受入地）

建設発生土は　米子　市・~~町・村~~　　尾高　　地内の　残土処分地　　に運搬（片道運搬距離　11.2　km）するものとする。なお、処理費として、１m³当たり1,700　円を　事業者　　に支払うこと。

④~~（土質改良プラント）~~

建設発生土は ＿＿＿＿市・町・村 ＿＿＿＿地内の＿＿＿＿＿ に運搬（片道運搬距離＿＿＿km）するものとする。なお、処理費として１m³当り＿＿＿＿＿ 円を＿＿＿＿＿ に支払うこと。

【コンクリート塊・アスファルト塊・建設発生木材（処理）】

⑤（分別解体等）

コンクリート塊、アスファルト塊、建設発生木材は、現場内において分別解体するものとする。その方法は、別表のとおりとする。

なお、その費用を下記のとおり見込んでいる。

コンクリート塊１m³当り　7,416(無筋)　14,820(有筋)　円

アスファルト塊１m²当り　160　円

建設発生木材　１m³当り＿＿＿＿＿＿円

⑥~~（他工事等流用）~~

［Co 雑割材・＿＿＿＿＿＿］は、＿＿＿＿＿市・町・村＿＿＿＿＿地内＿＿＿＿＿工事現場に運搬（片道運搬距離＿＿＿＿km）するものとする。

⑦（再資源化施設への搬出）

コンクリート塊、アスファルト塊、建設発生木材等は、再生資源として、下記の再資源化施設への搬出を見込んでいる。これは、他の施設へ搬出を妨げるものではないが搬出先を変更する場合は理由を付して協議を行うこと。

再資源化施設業者等と書面による委託契約を行うとともに、運搬車両ごとにマニフェストを発行するものとする。

なお、再資源化施設へ搬出が完了したときは、書面により報告すること。

（施設の名称・受入れ費用）

コンクリート塊　米子　市・町・村　夜見町　地内の　（株）大協組

（運搬距離　4.6　km）、費用１t 当り　800　円

アスファルト塊　米子　市・町・村　和田町　地内の　カネックス(株)

（運搬距離　18.5　km）、費用１t 当り　1,300　円

建設発生木材　＿＿＿＿市・町・村＿＿＿＿地内の＿＿＿＿＿

（運搬距離＿＿＿＿km）、費用１t 当り＿＿＿＿＿円

その他（　　）＿＿＿＿市・町・村＿＿＿＿地内の＿＿＿＿＿

（運搬距離＿＿＿＿km）、費用１t 当り＿＿＿＿＿円

（受入れ時間帯）

８時～１７時（平日）

（受入れ条件）

ア　路盤材、土砂、金属片等が、混入していないこと。

イ　コンクリート塊、アスファルト塊の径は500mm 以下であること。

ウ　建設発生木材に関しては、泥等の付着がなく、径＿＿＿＿＿cm 以下、長さ＿＿＿＿m以下であること。

エ　２次公害発生の恐れがある物質（廃油等）を含まないこと。

⑧~~（木材市場等へ売却）~~

建設発生木材は＿＿＿＿＿市・町・村＿＿＿＿＿＿地内の＿＿＿＿＿への搬出（片道運搬距離＿＿＿＿＿km）を想定し、＿＿＿＿円を見込んでいる。これは、他の木材市場等への売却を妨げるものではないが、売却先を変更する場合は理由を付して協議すること。

⑨~~（最終処理等）~~

＿＿＿＿＿＿＿については、＿＿＿＿市・町・村　＿＿＿＿＿地内の産業廃棄物処理場への搬出（片道運搬距離＿＿＿＿km）を想定し、その費用として１t 当たり＿＿＿＿＿＿円を見込んでいる。これは、他の施設へ搬出を妨げるものではないが、搬出先を変更する場合は協議を行うこと。

産業廃棄物処理業者等と書面による委託契約を行うとともに、運搬車両ごとにマニフェストを発行するものとする。

⑩~~（産業廃棄物の処理に係る税）~~

産業廃棄物の処理に係る税に相当する額を＿＿＿＿＿円見込んでいる。

現　場　説　明　書

特記事項３

建設副産物の使用	~~①（建設発生土の使用）~~ ②（再生資材の使用）	＿＿＿＿＿＿＿＿＿＿＿＿工事から〔当該工事運搬・相手方運搬〕の建設発生土を受入れ、使用箇所：＿＿＿＿＿＿＿＿＿＿に使用する。 1)　Ｃｏ雑割材は、＿＿＿＿＿＿＿＿＿＿＿＿工事から運搬し、 使用箇所：＿＿＿＿＿＿＿に使用する。 2)　アスファルト・コンクリート切削殻は、＿＿＿＿＿＿＿＿＿工事から運搬し、 使用箇所：＿＿＿＿＿＿＿に使用する。 3)・再生クラッシャーラン〔規格：　RC-40　〕は、 使用箇所：＿路盤、基礎砕石＿に使用する。 ・再生クラッシャーラン〔規格：　　〕は、 使用箇所：＿＿＿＿＿＿＿に使用する。 ・再生コンクリート砂〔規格：ＲＳ－　　〕は、 使用箇所：＿＿＿＿＿＿＿に使用する。 4)　再生加熱アスファルト混合物〔規格：　再生密粒度アスコン　〕は、 使用箇所：＿表層＿に使用する。 5)　その他再生資材〔資材名：　　〕〔規格：　　〕は、 使用箇所：＿＿＿＿＿＿＿に使用する。
工事用道路	①（農地の一時転用について） ~~②（農地の賃貸借）~~	本工事を施工するために必要な仮設道路等を農地に設置する目的で、受注者が農地を借地する場合は、事前に所轄農業委員会と協議を行い、農地法第５条第１項に基づく農地一時転用の許可を得ること。 ~~【令和５年４月１日時点で、前工事等の請負業者が一時転用している農地を継続して利用する場合は、以下も記載する。（該当がなければ記載を削除）】~~ ~~受注者は、前工事等の請負業者が農地一時転用している農地を継続して利用する場合、速やかに変更報告書を作成の上、所轄農業委員会へ提出し、工事完了後はその旨を連絡すること。~~ ア　＿＿＿の用途に使用するため、＿＿＿市・町・村＿＿＿番地を賃貸借すること。 イ　土地賃貸借契約書に「米子市との建設工事請負契約に基づき、土地の貸借権は米子市が有することとし、原状復旧の責は米子市が負い、受注者がその任に当たるものとする。」を明記すること。 ウ　賃貸人に賃貸借料を支払うこと。 エ　工事完了後、速やかに農地の原状に復旧すること。 オ　イにより契約した地番における、農地一時転用許可は不要である。
仮設備		

現　場　説　明　書

特記事項４

その他

①（労災補償に必要な保険の付保）

本工事において、請負者は労災補償に必要な任意の保険契約を締結すること。なお、この労災補償に必要な保険契約の保険料を予定価格に反映している。

②（現場環境改善）

本工事は、現場環境改善（率計上分）実施対象工事と〔する・~~しない~~〕。

下表の内容のうち原則として各費目（仮設備関係、営繕関係、安全関係及び地域連携）ごとに１実施内容ずつ（いずれか１項目のみ２実施内容）の合計５つの実施内容を実施すること。港湾及び漁港事業は、項目に防災・危機管理関係を含めることができる。

実施に当たっては、施工計画書に実施内容及び実施時期を記載し、実施後に監督員に写真等を提出すること。

地域の状況・工事内容により組み合わせ、費目数及び実施内容を変更する場合は、原則として設計変更は行わないが、その内容（目的に資するものであること）について監督員の確認を受けること。

１内容も実施困難な場合は、監督員と協議の上、設計変更により率計上は行わない。

計上費目	実施内容
仮設備関係	１．用水・電力等の供給設備，２．緑化・花壇 ３．ライトアップ施設，４．見学路及び椅子の設置 ５．昇降設備の充実，６．環境負荷の低減
営繕関係	１．現場事務所の快適化（女性用更衣室の設置を含む） ２．労働者宿舎の快適化 ３．デザインボックス（交通誘警備員待機室） ４．現場休憩所の快適化 ５．健康関連設備及び厚生施設の充実等
安全関係	１．工事標識・照明・安全具等安全施設のイメージアップ（電光式標識等） ２．盗難防止対策（警報機等） ３．避暑（熱中症予防）・防寒対策
地域連携	１．完成予想図，２．工法説明図，３．工事工程表 ４．デザイン工事看板（各工事ＰＲ看板含む） ５．見学会等の開催（イベント等の実施含む） ６．見学所（インフォメーションセンター）の設置及び管理運営 ７．パンフレット・工法説明ビデオ ８．地域対策費等（地域行事等の経費を含む） ９．社会貢献
防災・危機管理関係（港湾・漁港事業）	１．防災訓練（地震・台風等の自然災害に対する訓練）

※明示する項目を＿＿＿＿部分に記入又は追記し、不要部分は――で削除して使用すること。

別表3　　（A4）

建築物以外のものに係る解体工事又は新築工事等（土木工事等）

分別解体等の計画等

工作物の構造 （解体工事のみ）		□鉄筋コンクリート造　□その他（　　）
工事の種類		□新築工事　□維持・修繕工事　□解体工事 □電気　□水道　□ガス　□下水道　□鉄道　□電話 ■その他（　道路改良工事　）
使用する特定建設資材の種類 （新築・維持・修繕工事のみ）		■コンクリート　□コンクリート及び鉄から成る建設資材 ■アスファルト・コンクリート　□木材
工作物に関する調査の結果	工作物の状況	築年数＿＿＿年 その他（　　）
	周辺状況	周辺にある施設　■住宅　□商業施設　□学校 □病院　□その他（　　） 敷地境界との最短距離　約＿0.0＿m その他（　　）

			工作物に関する調査の結果	工事着手前に実施する措置の内容
工作物に関する調査の結果及び工事着手前に実施する措置の内容	作業場所		作業場所　■十分　□不十分 その他（　　）	
	搬出経路		障害物　□有（　　）　■無 前面道路の幅員　約＿3＿m 通学路　□有　■無 その他（　　）	
	特定建設資材への付着物（解体・維持・修繕工事のみ）		□有 （　　） ■無	
	他法令関係（解体・維持・修繕工事のみ）	石綿（大気汚染防止法・安全衛生法石綿則）	□有 特定建設資材への付着（　□有　　□無　） ■無	
	その他			

工程ごとの作業内容及び解体方法	工程	作業内容	分別解体等の方法（解体工事のみ）
	①仮設	仮設工事　□有　■無	□　手作業 □　手作業・機械作業の併用
	②土工	土工事　■有　□無	□　手作業 □　手作業・機械作業の併用
	③基礎	基礎工事　□有　■無	□　手作業 □　手作業・機械作業の併用
	④本体構造	本体構造の工事　■有　□無	□　手作業 □　手作業・機械作業の併用
	⑤本体付属品	本体付属品の工事　□有　■無	□　手作業 □　手作業・機械作業の併用
	⑥その他　（　構造物撤去工　）	その他の工事　■有　□無	□　手作業 □　手作業・機械作業の併用
工事の工程の順序 （解体工事のみ）		□上の工程における⑤→④→③の順序 □その他（　　） その他の場合の理由（　　）	
工作物に用いられた建設資材の量の見込み（解体工事のみ）		＿＿＿トン	

廃棄物発生見込量	特定建設資材廃棄物の種類ごとの量の見込み（全工事）並びに特定建設資材が使用される工作物の部分（新築・維持・修繕工事のみ）及び特定建設資材廃棄物の発生が見込まれる工作物の部分（維持・修繕・解体工事のみ）	種類	量の見込み	使用する部分又は発生が見込まれる部分（注）
		■コンクリート塊	17　トン	□①　□②　□③　□④ □⑤　■⑥
		■アスファルト・コンクリート塊	16　トン	□①　□②　□③　□④ □⑤　■⑥
		□建設発生木材	＿＿＿トン	□①　□②　□③　□④ □⑤　□⑥
	（注）①仮設　②土工　③基礎　④本体構造　⑤本体付属品　⑥その他			

備考

□欄には、該当箇所に「レ」を付すこと。

積 算 参 考 資 料

積算参考資料は、工事目的物を完成させるための手段を拘束するものではありません。

総 括 情 報 表

事務所	54 米子市
設計書名	設計書　　当初　06-******-60501-10
変更回数	0
事業名	
適用単価区分	1　実施単価
適用単価地区	33 米子市 淀江町
単価適用日	00-06.09.10(0)
諸経費体系	1　公共
ファイル名	

	当　世　代	前　世　代		当　世　代	前　世　代
工種	04　道路改良				
現場環境改善費	01　率計上する（地方部）				
施工地域	13　一般交通影響有り(2)				
緊急工事	00　通常工事　０％				
契約保証区分	01　金銭保証（０．０４％）				
豪雪割増	01　豪雪割増あり				
工期算定区分	01　算出する				
週休二日補正係数	12　月単位の週休２日				

本工事費　内訳書

費目・工種・施工名称など		数　量	単　位	単　価	金　額	備　考
本工事費						X1000
道路改良			一式			Y1E01　(ﾚﾍﾞﾙ1)
道路土工			一式			Y1E0101　(ﾚﾍﾞﾙ2)
掘削工			一式			Y1E010101　(ﾚﾍﾞﾙ3)
掘削			m3			Y1E01010101 (ﾚﾍﾞﾙ4)
	掘削 土砂 上記以外(小規模) 標準	60	m3			SPK23040001 00 A=1,B=5,E=7 単第0 -0001 表 060910
路体盛土工			一式			Y1E010103　(ﾚﾍﾞﾙ3)
路体(築堤)盛土			m3			Y1E01010301 (ﾚﾍﾞﾙ4)
	路体(築堤)盛土 施工幅員2.5m未満	1	m3			SPK23040004 00 A=1 単第0 -0002 表 060910

本工事費　内訳書

費目・工種・施工名称など	数　量	単　位	単　価	金　額	備　考
路体(築堤)盛土 施工幅員2.5m以上4.0m未満	2	m3			SPK23040004 00 A=2 単第0 -0003 表 060910
路床盛土工		一式			Y1E010105 (ﾚﾍﾞﾙ3)
路床盛土		m3			Y1E01010501 (ﾚﾍﾞﾙ4)
路床盛土 施工幅員2.5m以上4.0m未満	2	m3			SPK23040005 00 A=2 単第0 -0004 表 060910
残土処理工		一式			Y1E010110 (ﾚﾍﾞﾙ3)
土砂等運搬		m3			Y1E01011002 (ﾚﾍﾞﾙ4)
土砂等運搬 小規模 土砂(岩塊・玉石混り土含む) DID区間無し　距離13.0km以下(10.0km超)	70	m3			SPK23040002 00 A=2,B=5,C=1,D=1,F=45 単第0 -0005 表 060910
残土等処分		m3			Y1E01011003 (ﾚﾍﾞﾙ4)
投棄料		一式			#0041 C=投棄料

本工事費　内訳書

費目・工種・施工名称など	数　量	単　位	単　価	金　額	備　考
残土処分 有限会社小倉興産 県単	70	m３			F0001　00 060910
擁壁工		一式			Y1E0106　(ﾚﾍﾞﾙ2)
作業土工		一式			Y1E010601　(ﾚﾍﾞﾙ3)
床掘り		m3			Y1E01060102 (ﾚﾍﾞﾙ4)
床掘り 土砂　上記以外(小規模)	20	m3			SPK23040015 00 A=1,B=5,E=1 単第0 -0006　表　060910
埋戻し		m3			Y1E01060103 (ﾚﾍﾞﾙ4)
埋戻し 土砂 上記以外(小規模)	10	m3			SPK23040020 00 A=5,B=1,D=1 単第0 -0007　表　060910
場所打擁壁工		一式			Y1E010606　(ﾚﾍﾞﾙ3)
２号取付擁壁					Y4999　(ﾚﾍﾞﾙ4)

本工事費　内訳書

費目・工種・施工名称など	数　量	単　位	単　価	金　額	備　考
2号取付擁壁	1	箇所			V0001 00 単第0 -0008 表 060910
プレキャスト擁壁工		一式			Y1E010607 (ﾚﾍﾞﾙ3)
プレキャスト擁壁		m			Y1E01060701 (ﾚﾍﾞﾙ4)
プレキャスト擁壁設置 基礎砕石有り 均しCo有り (道路)L型擁壁 q=10kN/m2 600×2000	6	m			SPK23040076 00 A=1,B=1,C=1,D=1 単第0 -0010 表 060910
プレキャスト擁壁設置 基礎砕石有り 均しCo有り (道路)L型擁壁 q=10kN/m2 800×2000	4	m			SPK23040076 00 A=1,B=1,C=1,D=2 単第0 -0011 表 060910
プレキャスト擁壁設置 基礎砕石有り 均しCo有り (道路)L型擁壁 q=10kN/m2 1000×2000	4	m			SPK23040076 00 A=1,B=1,C=1,D=3 単第0 -0012 表 060910
1号調整コンクリート	10	m			V0011 00 単第0 -0013 表 060910
2号調整コンクリート	4	m			V0012 00 単第0 -0017 表 060910
排水構造物工		一式			Y1E0109 (ﾚﾍﾞﾙ2)

本工事費　内訳書

費目・工種・施工名称など	数　量	単　位	単　価	金　額	備　考
作業土工		一式			Y1E010901　(ﾚﾍﾞﾙ3)
床掘り		m3			Y1E01090102 (ﾚﾍﾞﾙ4)
床掘り 土砂 上記以外(小規模)	30	m3			SPK23040015 00 A=1,B=5,E=1 単第0 -0006 表 060910
埋戻し		m3			Y1E01090103 (ﾚﾍﾞﾙ4)
埋戻し 土砂 上記以外(小規模)	20	m3			SPK23040020 00 A=5,B=1,D=1 単第0 -0007 表 060910
側溝工		一式			Y1E010903　(ﾚﾍﾞﾙ3)
プレキャストU型側溝		m			Y1E01090301 (ﾚﾍﾞﾙ4)
U型側溝 落ちふた式U形側溝(JIS_A_5372)3種 300A[300×300×2000]	33	m			SDT00013　00 A=1,B=3,C=12,G=1,I=1,J=1,K=2,N=0.56 単第0 -0018 表 060910
自由勾配側溝		m			Y1E01090304 (ﾚﾍﾞﾙ4)

本工事費　内訳書

費目・工種・施工名称など	数　量	単　位	単　価	金　額	備　考
自由勾配側溝 300×400×2000	6	m			SDT00015　00 A=1,B=2,E=1,F=1,G=2,I=0.7,J=1,L=0.6,M=1 単第0 -0019　表　060910
自由勾配側溝 300×500×2000	2	m			SDT00015　00 A=1,B=3,E=1,F=1,G=2,I=0.7,J=1,L=0.66,M=1 単第0 -0020　表　060910
自由勾配側溝 300×600×2000	4	m			SDT00015　00 A=1,B=4,E=1,F=1,G=2,I=0.7,J=1,L=0.69,M=1 単第0 -0021　表　060910
自由勾配側溝 300×700×2000	2	m			SDT00015　00 A=1,B=5,E=1,F=1,G=2,I=0.7,J=1,L=0.66,M=1 単第0 -0022　表　060910
自由勾配側溝 300×800×2000	2	m			SDT00015　00 A=1,B=6,E=1,F=1,G=2,I=0.7,J=1,L=0.66,M=1 単第0 -0023　表　060910
自由勾配側溝 300×900×2000	2	m			SDT00015　00 A=1,B=50,C=50300,D=1,E=1,F=1,G=2,I=0.7,J=1,L=0.66,M=1 単第0 -0024　表　060910
自由勾配側溝 300×400×2000	3	m			SDT00015　00 A=1,B=2,E=1,F=1,G=2,I=0.97,J=1,L=0.45,M=1 単第0 -0025　表　060910
自由勾配側溝 300×500×2000	2	m			SDT00015　00 A=1,B=3,E=1,F=1,G=2,I=1.27,J=1,L=0.45,M=1 単第0 -0026　表　060910
自由勾配側溝 300×600×2000	6	m			SDT00015　00 A=1,B=4,E=1,F=1,G=2,I=1.57,J=1,L=0.45,M=1 単第0 -0027　表　060910

本工事費　内訳書

費目・工種・施工名称など	数量	単位	単価	金額	備考
側溝蓋		枚			Y1E01090305 (ﾚﾍﾞﾙ4)
蓋版 落ちふた式U形側溝(JIS_A_5372)3種ふた 300[412×95×500]	45	枚			SDT00017　00 A=1,B=4,C=20,F=1,G=1 単第0 -0028　表　060910
蓋版 蓋版(各種) 40≧重量 グレーチング蓋　B300車道用	10	枚			SDT00017　00 A=1,B=9,D=21200,E=1,F=1,G=1 単第0 -0029　表　060910
場所打ち側溝蓋 1型	2	枚			V0004　00 単第0 -0030　表　060910
蓋版 自由勾配側溝ふた 300[400×95×500]	29	枚			SDT00017　00 A=1,B=5,C=23,F=1,G=1 単第0 -0034　表　060910
集水桝・マンホール工		一式			Y1E010905　(ﾚﾍﾞﾙ3)
現場打ち街渠桝		箇所			Y1E01090501 (ﾚﾍﾞﾙ4)
５号集水桝	1	箇所			V0002　00 単第0 -0035　表　060910
場所打水路工		一式			Y1E010907　(ﾚﾍﾞﾙ3)

本工事費　内訳書

費目・工種・施工名称など	数量	単位	単価	金額	備考
場所打ちU型側溝					Y4999 (ﾚﾍﾞﾙ4)
場所打ちU型側溝 B300-H300	1	m			V0003 00 単第0 -0038 表 060910
場所打ち側溝蓋 2型	1	枚			V0005 00 単第0 -0040 表 060910
構造物撤去工		一式			Y1E0112 (ﾚﾍﾞﾙ2)
構造物取壊し工		一式			Y1E011206 (ﾚﾍﾞﾙ3)
コンクリート構造物取壊し		m3			Y1E01120601 (ﾚﾍﾞﾙ4)
構造物とりこわし工(無筋構造物) 機械施工	4	m3			SDT00031 00 A=1,B=1,C=1,D=1 単第0 -0041 表 060910
構造物とりこわし工(鉄筋構造物) 機械施工	3	m3			SDT00033 00 A=1,B=1,C=1,D=1 単第0 -0042 表 060910
舗装版切断		m			Y1E01120602 (ﾚﾍﾞﾙ4)

本工事費　内訳書

費目・工種・施工名称など	数　量	単　位	単　価	金　額	備　考
舗装版切断 アスファルト舗装版 アスファルト舗装版厚15cm以下	16	m			SPK23040306 00 A=1,B=1,E=1 単第0 -0043 表 060910
舗装版切断 コンクリート舗装版 コンクリート舗装版厚15cm以下	10	m			SPK23040306 00 A=2,C=1,E=1 単第0 -0044 表 060910
舗装版破砕		m2			Y1E01120603 (ﾚﾍﾞﾙ4)
舗装版破砕 アスファルト舗装版 障害無し 舗装版厚15cm以下	140	m2			SPK23040305 00 A=1,B=1,C=1,D=1,F=1,G=1 単第0 -0045 表 060910
運搬処理工		一式			Y1E011216 (ﾚﾍﾞﾙ3)
殻運搬		m3			Y1E01121601 (ﾚﾍﾞﾙ4)
殻運搬 Co(無筋)構造物とりこわし DID区間無し 運搬距離5.7km以下(3.3km超)	4	m3			SPK23040152 00 A=1,B=1,C=1,D=25,E=1 単第0 -0046 表 060910
殻運搬 Co(鉄筋)構造物とりこわし DID区間無し 運搬距離5.7km以下(3.3km超)	3	m3			SPK23040152 00 A=2,B=1,C=1,D=25,E=1 単第0 -0047 表 060910
殻運搬 舗装版破砕 DID区間有り 運搬距離19.5km以下(10.5km超)	7	m3			SPK23040152 00 A=3,B=3,C=2,D=57,E=1 単第0 -0048 表 060910

本工事費　内訳書

費目・工種・施工名称など	数　量	単　位	単　価	金　額	備　考
殻処分		m3			Y1E01121602 (ﾚﾍﾞﾙ4)
投棄料		一式			#0041 C=投棄料
処分料 Co殻 ㈱大協組 県単	10	t			F0003　00 060910
処分料 有筋Co ㈱大協組 県単	7	t			F0004　00 060910
処分料 As殻 カネックス㈱ 県単	16	t			F0002　00 060910
舗装工		一式			Y1E0204　(ﾚﾍﾞﾙ2)
アスファルト舗装工		一式			Y1E020404　(ﾚﾍﾞﾙ3)
下層路盤(車道・路肩部)		m2			Y1E02040401 (ﾚﾍﾞﾙ4)
下層路盤(車道・路肩部) 全仕上り厚１５０㎜ 1層施工 RC-40	220	m2			SPK23040232 00 A=150,B=4,D=1 単第0 -0049　表　060910

本工事費　内訳書

費目・工種・施工名称など	数　量	単　位	単　価	金　額	備　考
上層路盤(車道・路肩部)		m2			Y1E02040403 (ﾚﾍﾞﾙ4)
上層路盤(車道・路肩部) M-30 全仕上り厚１００㎜ 1層施工	220	m2			SPK23040234 00 A=6,E=100,H=1 単第0 -0050 表 060910
表層(車道・路肩部)		m2			Y1E02040409 (ﾚﾍﾞﾙ4)
表層(車道・路肩部) 平均幅員3.0m超 1層当り平均仕上厚５０㎜	220	m2			SPK23040241 00 A=4,B=50,C=7,E=2,G=1,H=1,I=1 単第0 -0051 表 060910
付帯工					Y2999 (ﾚﾍﾞﾙ2)
作業土工		一式			Y1E010901 (ﾚﾍﾞﾙ3)
床掘り		m3			Y1E01090102 (ﾚﾍﾞﾙ4)
床掘り 土砂 上記以外(小規模)	4	m3			SPK23040015 00 A=1,B=5,E=1 単第0 -0006 表 060910
埋戻し		m3			Y1E01090103 (ﾚﾍﾞﾙ4)

本工事費　内訳書

費目・工種・施工名称など	数量	単位	単価	金額	備考
埋戻し 土砂 上記以外(小規模)	6	m3			SPK23040020 00 A=5,B=1,D=1 単第0 -0007 表 060910
畦畔工		一式			Y3999 (ﾚﾍﾞﾙ3)
畦畔工		一式			Y4999 (ﾚﾍﾞﾙ4)
畦畔ブロック H450 設置 基礎砕石無し	24	m			SPK23040287 00 A=1,B=16,C=34552,D=50,E=2,F=4 単第0 -0052 表 060910
畦畔ブロック H600 設置 基礎砕石無し	8	m			SPK23040287 00 A=1,B=16,C=37252,D=50,E=2,F=4 単第0 -0053 表 060910
畦畔ブロック H800 設置 基礎砕石無し	4	m			SPK23040287 00 A=1,B=16,C=38552,D=50,E=2,F=4 単第0 -0054 表 060910
畦畔ブロック H1000 設置 基礎砕石無し	4	m			SPK23040287 00 A=1,B=16,C=41252,D=50,E=2,F=4 単第0 -0055 表 060910
土間コンクリート復旧					Y4999 (ﾚﾍﾞﾙ4)
コンクリート 小型構造物 18-8-25(20)BB 人力打設	2	m3			SPK23040154 00 A=2,B=3,C=3,F=2,H=2,J=1,K=1 単第0 -0056 表 060910

本工事費　内訳書

費目・工種・施工名称など	数　量	単　位	単　価	金　額	備　考
仮設工		一式			Y1E0215　(ﾚﾍﾞﾙ2)
交通管理工		一式			Y1E021521　(ﾚﾍﾞﾙ3)
交通誘導警備員		人			Y1E02152101 (ﾚﾍﾞﾙ4)
交通誘導警備員B	51	人			R0369　00　060910 1
＊＊直接工事費＊＊					
現場環境改善費					Z0012
共通仮設費					
＊＊共通仮設費計＊＊					
＊＊純工事費＊＊					

本工事費　内訳書

費目・工種・施工名称など	数　量	単　位	単　価	金　額	備　考
現場管理費					
＊＊工事原価＊＊					
一般管理費率分					
契約保証費					
一般管理費計					
＊＊工事価格＊＊					
＊＊消費税相当額＊＊					
＊＊工事費計＊＊					

掘削　　SPK23040001

施 工 単 価 表

単第0 -0001　表

土砂 上記以外(小規模)　　標準　　1　m3　当り

機械構成比：　28.44%　労務構成比：　59.55%　材料構成比：　12.01%　市場単価構成比：　0.00%　標準単価：

代 表 機 労 材 規 格	構成比	単価(積算地区)	代 表 機 労 材 規 格(東京地区)	単価(東京地区)	備 考
バックホウ(クローラ型) 標準型・排2 山積0.28/平積0.2m3	28.44%		バックホウ(クローラ型) 標準型・排2 山積0.28/平積0.2m3		MTPC00062 MTPT00062
特殊運転手	59.55%		運転手(特殊)		RTPC00006 RTPT00006
軽油 小型ローリー（パトロール給油）	12.01%		軽油パトロール給油		TTPC00013 TTPT00013
積算単価			積算単価		EP001
A=1　土砂 E=7　標準			B=5　上記以外(小規模)		

施 工 単 価 表

路体(築堤)盛土　　SPK23040004　　単第0 -0002　表

施工幅員2.5m未満　　1　m3　当り

機械構成比：　0.75%　労務構成比：　98.99%　材料構成比：　0.26%　市場単価構成比：　0.00%　標準単価：

代 表 機 労 材 規 格	構成比	単価(積算地区)	代 表 機 労 材 規 格(東京地区)	単価(東京地区)	備 考
<賃>振動ローラ(ハンドガイド式) 質量0.8～1.1t	0.75%		振動ローラ(舗装用) [ハンドガイド式] 質量0.8～1.1t		KTPC00008 KTPT00008
普通作業員	90.32%		普通作業員		RTPC00002 RTPT00002
特殊作業員	8.67%		特殊作業員		RTPC00001 RTPT00001
軽油 小型ローリー（パトロール給油）	0.26%		軽油パトロール給油		TTPC00013 TTPT00013
積算単価			積算単価		EP001
A=1　施工幅員2.5m未満					

施 工 単 価 表

路体(築堤)盛土　　SPK23040004　　単第0 -0003　表

施工幅員2.5m以上4.0m未満　　1　m3　当り

機械構成比：　16.95%　労務構成比：　73.89%　材料構成比：　9.16%　市場単価構成比：　0.00%　標準単価：

代 表 機 労 材 規 格	構成比	単価(積算地区)	代 表 機 労 材 規 格(東京地区)	単価(東京地区)	備 考
<賃>後方超小旋回バックホウ(クローラ型) 山積0.28m3(平積0.2m3)	8.87%		バックホウ(クローラ型) [後方超小旋回型] 山積0.28m3(平積0.2m3)		KTPC00054 KTPT00054
<賃>振動ローラ(搭乗式コンバインド型) 質量3～4t	8.08%		振動ローラ(舗装用) [搭乗式コンバインド型] 質量3～4t		KTPC00009 KTPT00009
特殊運転手	65.25%		運転手(特殊)		RTPC00006 RTPT00006
普通作業員	8.64%		普通作業員		RTPC00002 RTPT00002
軽油 小型ローリー（パトロール給油）	9.16%		軽油パトロール給油		TTPC00013 TTPT00013
積算単価			積算単価		EP001
A=2　施工幅員2.5m以上4.0m未満					

路床盛土　　SPK23040005

施 工 単 価 表

単第0 -0004　表

施工幅員2.5m以上4.0m未満　　1　m3　当り

機械構成比：　16.92%　労務構成比：　74.02%　材料構成比：　9.06%　市場単価構成比：　0.00%　標準単価：

代 表 機 労 材 規 格	構成比	単価(積算地区)	代 表 機 労 材 規 格(東京地区)	単価(東京地区)	備 考
<賃>振動ローラ(搭乗式コンバインド型) 質量3～4t	8.48%		振動ローラ(舗装用) [搭乗式コンバインド型] 質量3～4t		KTPC00009 KTPT00009
<賃>後方超小旋回バックホウ(クローラ型) 山積0.28m3(平積0.2m3)	8.44%		バックホウ(クローラ型) [後方超小旋回型] 山積0.28m3(平積0.2m3)		KTPC00054 KTPT00054
特殊運転手	65.80%		運転手(特殊)		RTPC00006 RTPT00006
普通作業員	8.22%		普通作業員		RTPC00002 RTPT00002
軽油 小型ローリー（パトロール給油）	9.06%		軽油パトロール給油		TTPC00013 TTPT00013
積算単価			積算単価		EP001
A=2　施工幅員2.5m以上4.0m未満					

施 工 単 価 表

土砂等運搬　　SPK23040002　　単第0 -0005　表

小規模 土砂(岩塊・玉石混り土含む)　　DID区間無し　距離13.0km以下(10.0km超)　　1　m3　当り

機械構成比：　25.13%　労務構成比：　61.92%　材料構成比：　12.95%　市場単価構成比：　0.00%　標準単価：

代 表 機 労 材 規 格	構成比	単価(積算地区)	代 表 機 労 材 規 格(東京地区)	単価(東京地区)	備 考
ダンプトラック[オンロード・ディーゼル] 4t積級 (タイヤ損耗費及び補修費(良好)を含む)	25.13%		ダンプトラック[オンロード・ディーゼル] 4t積級 (タイヤ損耗費及び補修費(良好)を含む)		MTPC00017T1 MTPT00017T1
一般運転手	61.92%		運転手(一般)		RTPC00007 RTPT00007
軽油 小型ローリー（パトロール給油）	12.95%		軽油パトロール給油		TTPC00013 TTPT00013
積算単価			積算単価		EP001
A=2　小規模 C=1　土砂(岩塊・玉石混り土含む) F=45　距離13.0km以下(10.0km超)			B=5　バックホウ山積0.28m3(平積0.2m3) D=1　DID区間無し		

施 工 単 価 表

床掘り　　SPK23040015　　単第0 -0006　表

土砂 上記以外(小規模)　　1　m3　当り

機械構成比：　20.81%　労務構成比：　71.39%　材料構成比：　7.80%　市場単価構成比：　0.00%　標準単価：

代 表 機 労 材 規 格	構成比	単価(積算地区)	代 表 機 労 材 規 格(東京地区)	単価(東京地区)	備 考
バックホウ(クローラ型) 後方超小旋回型・排2 山積0.28/平積0.2m3	20.81%		バックホウ(クローラ型) 後方超小旋回型・排2 山積0.28/平積0.2m3		MTPC00083 MTPT00083
特殊運転手	38.71%		運転手(特殊)		RTPC00006 RTPT00006
普通作業員	32.68%		普通作業員		RTPC00002 RTPT00002
軽油 小型ローリー（パトロール給油）	7.80%		軽油パトロール給油		TTPC00013 TTPT00013
積算単価			積算単価		EP001
A=1　土砂 E=1　-(全ての費用)			B=5　上記以外(小規模)		

施 工 単 価 表

埋戻し　　SPK23040020　　単第0 -0007　表

土砂　　上記以外(小規模)　　1　m3　当り

機械構成比：　9.91%　労務構成比：　85.67%　材料構成比：　4.42%　市場単価構成比：　0.00%　標準単価：

代 表 機 労 材 規 格	構成比	単価(積算地区)	代 表 機 労 材 規 格(東京地区)	単価(東京地区)	備 考
バックホウ(クローラ型) 後方超小旋回型・排2 山積0.28/平積0.2m3	9.30%		バックホウ(クローラ型) 後方超小旋回型・排2 山積0.28/平積0.2m3		MTPC00083 MTPT00083
タンパ及びランマ 質量60～80kg	0.61%		タンパ及びランマ ランマ 質量60～80kg		MTPC00048 MTPT00048
普通作業員	48.83%		普通作業員		RTPC00002 RTPT00002
特殊作業員	19.54%		特殊作業員		RTPC00001 RTPT00001
特殊運転手	17.30%		運転手(特殊)		RTPC00006 RTPT00006
軽油 小型ローリー（パトロール給油）	3.49%		軽油パトロール給油		TTPC00013 TTPT00013
ガソリン レギュラー　スタンド	0.93%		ガソリンレギュラースタンド		TTPC00014 TTPT00014
積算単価			積算単価		EP001
A=5　上記以外(小規模) D=1　-(全ての費用)			B=1　土砂		

２号取付擁壁　　V0001

施 工 単 価 表

単第0 -0008　表

1　　箇所　　当り

名　称　・　規　格　な　ど	数　　量	単　位	単　　価	金　　額	備　　考
小型擁壁 擁壁平均高さ0.6m以上0.8m未満 18-8-40BB 基礎砕石有り	0.777	m3			SPK23040069　　単第0-0009　表
諸雑費	1	式			#91
＊＊＊　単位当たり　＊＊＊	1	箇所			

施 工 単 価 表

小型擁壁　SPK23040069　単第0 -0009　表

擁壁平均高さ0.6m以上0.8m未満　18-8-40BB 基礎砕石有り　1　m3　当り

機械構成比：　3.19%　労務構成比：　78.63%　材料構成比：　18.18%　市場単価構成比：　0.00%　標準単価：

代 表 機 労 材 規 格	構成比	単価(積算地区)	代 表 機 労 材 規 格(東京地区)	単価(東京地区)	備 考
バックホウ(クローラ型) 後方超小旋回・超低騒音・C機能・排2011 山積0.45/平積0.35m3,吊能力2.9t	2.56%		バックホウ(クローラ型) 後方超小旋回・超低騒音・C機能付・排2011 山積0.45/平積0.35m3		MTPC00145 MTPT00145
その他(機械)			その他(機械)		EK009
型わく工	25.57%		型わく工		RTPC00010 RTPT00010
普通作業員	23.12%		普通作業員		RTPC00002 RTPT00002
土木一般世話役	9.15%		土木一般世話役		RTPC00009 RTPT00009
特殊作業員	2.57%		特殊作業員		RTPC00001 RTPT00001
その他(労務)			その他(労務)		ER009
レディーミクストコンクリート 高炉 18-8-40 W/C60%以下	17.49%		生コンクリート 高炉 18-8-25(20) W/C 60%		TTPCD0010 TTPT00003
軽油 小型ローリー（パトロール給油）	0.56%		軽油パトロール給油		TTPC00013 TTPT00013

施 工 単 価 表

小型擁壁　SPK23040069　単第0 -0009　表

擁壁平均高さ0.6m以上0.8m未満　18-8-40BB 基礎砕石有り　1　m3　当り

機械構成比：　3.19%　労務構成比：　78.63%　材料構成比：　18.18%　市場単価構成比：　0.00%　標準単価：

代 表 機 労 材 規 格	構成比	単価(積算地区)	代 表 機 労 材 規 格(東京地区)	単価(東京地区)	備 考
その他(材料)			その他(材料)		EZ009
積算単価			積算単価		E9999
A=2 擁壁平均高さ0.6m以上0.8m未満 D=2 基礎砕石有り F=1 一般養生・特殊養生(練炭)			B=2 18-8-40BB E=1 均しCo無し G=1 -		

施 工 単 価 表

プレキャスト擁壁設置　SPK23040076　単第0 -0010　表

基礎砕石有り 均しCo有り　(道路)L型擁壁 q=10kN/m2 600×2000　1　m　当り

機械構成比：　2.44%　労務構成比：　26.21%　材料構成比：　71.35%　市場単価構成比：　0.00%　標準単価：

代 表 機 労 材 規 格	構成比	単価(積算地区)	代 表 機 労 材 規 格(東京地区)	単価(東京地区)	備 考
<賃>バックホウ(クローラ型クレーン付) 山積0.8m3(平積0.6m3) 吊能力2.9t	1.19%		バックホウ [クローラ型クレーン付] 排ガス型(第2次)山積0.8m3吊2.9t		KTPC00006 KTPT00006
その他(機械)			その他(機械)		EK009
普通作業員	4.67%		普通作業員		RTPC00002 RTPT00002
土木一般世話役	2.77%		土木一般世話役		RTPC00009 RTPT00009
特殊作業員	2.69%		特殊作業員		RTPC00001 RTPT00001
特殊運転手	2.65%		運転手(特殊)		RTPC00006 RTPT00006
その他(労務)			その他(労務)		ER009
(道路)L型擁壁 600×2000 鳥取県認定グリーン商品	69.55%		コンクリート擁壁(中地震対応型) 宅認(q=10kN/m2)1000型(L=2.0m)		TTPCH0016 TTPT00043
軽油 小型ローリー（パトロール給油）	0.88%		軽油パトロール給油		TTPC00013 TTPT00013

施 工 単 価 表

プレキャスト擁壁設置　SPK23040076　単第0 -0010　表

基礎砕石有り 均しCo有り　(道路)L型擁壁 q=10kN/m2 600×2000　1　m　当り

機械構成比：　2.44%　労務構成比：　26.21%　材料構成比：　71.35%　市場単価構成比：　0.00%　標準単価：

代 表 機 労 材 規 格	構成比	単価(積算地区)	代 表 機 労 材 規 格(東京地区)	単価(東京地区)	備 考
その他(材料)			その他(材料)		EZ009
積算単価			積算単価		EP001
A=1　プレキャスト擁壁高さ0.5m以上1.0m以下 C=1　均しCo有り			B=1　基礎砕石有り D=1　(道路)L型擁壁 q=10kN/m2 600×2000		

施 工 単 価 表

プレキャスト擁壁設置　SPK23040076　単第0 -0011　表

基礎砕石有り 均しCo有り　(道路)L型擁壁 q=10kN/m2 800×2000　1　m　当り

機械構成比：　2.44%　労務構成比：　26.21%　材料構成比：　71.35%　市場単価構成比：　0.00%　標準単価：

代 表 機 労 材 規 格	構成比	単価(積算地区)	代 表 機 労 材 規 格(東京地区)	単価(東京地区)	備 考
<賃>バックホウ(クローラ型クレーン付) 山積0.8m3(平積0.6m3) 吊能力2.9t	1.19%		バックホウ [クローラ型クレーン付] 排ガス型(第2次)山積0.8m3吊2.9t		KTPC00006 KTPT00006
その他(機械)			その他(機械)		EK009
普通作業員	4.67%		普通作業員		RTPC00002 RTPT00002
土木一般世話役	2.77%		土木一般世話役		RTPC00009 RTPT00009
特殊作業員	2.69%		特殊作業員		RTPC00001 RTPT00001
特殊運転手	2.65%		運転手(特殊)		RTPC00006 RTPT00006
その他(労務)			その他(労務)		ER009
(道路)L型擁壁 800×2000 鳥取県認定グリーン商品	69.55%		コンクリート擁壁(中地震対応型) 宅認(q=10kN/m2)1000型(L=2.0m)		TTPCH0017 TTPT00043
軽油 小型ローリー（パトロール給油）	0.88%		軽油パトロール給油		TTPC00013 TTPT00013

施 工 単 価 表

プレキャスト擁壁設置　SPK23040076　単第0 -0011　表

基礎砕石有り 均しCo有り　(道路)L型擁壁 q=10kN/m2 800×2000　1　m　当り

機械構成比：　2.44%　労務構成比：　26.21%　材料構成比：　71.35%　市場単価構成比：　0.00%　標準単価：

代 表 機 労 材 規 格	構成比	単価(積算地区)	代 表 機 労 材 規 格(東京地区)	単価(東京地区)	備 考
その他(材料)			その他(材料)		EZ009
積算単価			積算単価		EP001
A=1　プレキャスト擁壁高さ0.5m以上1.0m以下 C=1　均しCo有り			B=1　基礎砕石有り D=2　(道路)L型擁壁 q=10kN/m2 800×2000		

施 工 単 価 表

プレキャスト擁壁設置　SPK23040076　単第0 -0012　表

基礎砕石有り 均しCo有り　(道路)L型擁壁 q=10kN/m2 1000×2000　1　m　当り

機械構成比：　2.44%　労務構成比：　26.21%　材料構成比：　71.35%　市場単価構成比：　0.00%　標準単価：

代 表 機 労 材 規 格	構成比	単価(積算地区)	代 表 機 労 材 規 格(東京地区)	単価(東京地区)	備 考
<賃>バックホウ(クローラ型クレーン付) 山積0.8m3(平積0.6m3) 吊能力2.9t	1.19%		バックホウ [クローラ型クレーン付] 排ガス型(第2次)山積0.8m3吊2.9t		KTPC00006 KTPT00006
その他(機械)			その他(機械)		EK009
普通作業員	4.67%		普通作業員		RTPC00002 RTPT00002
土木一般世話役	2.77%		土木一般世話役		RTPC00009 RTPT00009
特殊作業員	2.69%		特殊作業員		RTPC00001 RTPT00001
特殊運転手	2.65%		運転手(特殊)		RTPC00006 RTPT00006
その他(労務)			その他(労務)		ER009
(道路)L型擁壁 1000×2000 鳥取県認定グリーン商品	69.55%		コンクリート擁壁(中地震対応型) 宅認(q=10kN/m2)1000型(L=2.0m)		TTPCH0018 TTPT00043
軽油 小型ローリー（パトロール給油）	0.88%		軽油パトロール給油		TTPC00013 TTPT00013

施 工 単 価 表

プレキャスト擁壁設置　SPK23040076　単第0 -0012　表

基礎砕石有り 均しCo有り　(道路)L型擁壁 q=10kN/m2 1000×2000　1　m　当り

機械構成比：　2.44%　労務構成比：　26.21%　材料構成比：　71.35%　市場単価構成比：　0.00%　標準単価：

代 表 機 労 材 規 格	構成比	単価(積算地区)	代 表 機 労 材 規 格(東京地区)	単価(東京地区)	備 考
その他(材料)			その他(材料)		EZ009
積算単価			積算単価		EP001
A=1　プレキャスト擁壁高さ0.5m以上1.0m以下 C=1　均しCo有り			B=1　基礎砕石有り D=3　(道路)L型擁壁 q=10kN/m2 1000×2000		

1号調整コンクリート　V0011

施 工 単 価 表

単第0 -0013　表

10　m　当り

名称・規格など	数量	単位	単価	金額	備考
コンクリート 小型構造物 18-8-40BB 人力打設	1.103	m3			SPK23040154　単第0-0014　表
型枠 一般型枠 小型構造物	5.450	m2			SPK23040156　単第0-0015　表
基礎砕石 砕石の厚さ7.5cmを超え12.5cm以下 RC-40	3.920	m2			SPK23040034　単第0-0016　表
諸雑費	1	式			#91
＊＊＊　合計　＊＊＊	10	m			
＊＊＊　単位当たり　＊＊＊	1	m			

施 工 単 価 表

コンクリート　SPK23040154　単第0 -0014　表

小型構造物 18-8-40BB　人力打設　1　m3　当り

機械構成比：　0.00%　労務構成比：　44.86%　材料構成比：　55.14%　市場単価構成比：　0.00%　標準単価：

代 表 機 労 材 規 格	構成比	単価(積算地区)	代 表 機 労 材 規 格(東京地区)	単価(東京地区)	備 考
普通作業員	24.24%		普通作業員		RTPC00002 RTPT00002
土木一般世話役	9.75%		土木一般世話役		RTPC00009 RTPT00009
特殊作業員	8.67%		特殊作業員		RTPC00001 RTPT00001
その他(労務)			その他(労務)		ER009
レディーミクストコンクリート 高炉 18-8-40 W/C60%以下	55.14%		生コンクリート 高炉 24-12-25(20) W/C 55%		TTPCD0010 TTPT00343
積算単価			積算単価		E9999
A=2 小型構造物 C=2 18-8-40BB H=2 現場内小運搬無し K=1 -(全ての費用)			B=3 人力打設 F=2 一般養生 J=1 -		

型枠　　SPK23040156

施 工 単 価 表

単第0 -0015　表

一般型枠　　小型構造物　　1　m2　当り

機械構成比：　0.00%　労務構成比：　100.00%　材料構成比：　0.00%　市場単価構成比：　0.00%　標準単価：

代 表 機 労 材 規 格	構成比	単価(積算地区)	代 表 機 労 材 規 格(東京地区)	単価(東京地区)	備 考
型わく工	44.66%		型わく工		RTPC00010 RTPT00010
普通作業員	30.77%		普通作業員		RTPC00002 RTPT00002
土木一般世話役	11.53%		土木一般世話役		RTPC00009 RTPT00009
その他(労務)			その他(労務)		ER009
積算単価			積算単価		EP001
A=1　一般型枠 C=1　-(全ての費用)			B=2　小型構造物		

施 工 単 価 表

基礎砕石　　SPK23040034　　単第0 -0016　表

砕石の厚さ7.5cmを超え12.5cm以下　　RC-40　　1　　m2　　当り

機械構成比：　5.88%　　労務構成比：　76.10%　　材料構成比：　18.02%　　市場単価構成比：　0.00%　　標準単価：

代 表 機 労 材 規 格	構成比	単価(積算地区)	代 表 機 労 材 規 格(東京地区)	単価(東京地区)	備 考
<賃>バックホウ(クローラ型) 山積0.8m3(平積0.6m3)	5.84%		バックホウ クローラ型 山積0.8m3(平積0.6m3)		KTPC00018 KTPT00018
その他(機械)			その他(機械)		EK009
普通作業員	36.47%		普通作業員		RTPC00002 RTPT00002
特殊作業員	15.92%		特殊作業員		RTPC00001 RTPT00001
特殊運転手	14.24%		運転手(特殊)		RTPC00006 RTPT00006
土木一般世話役	8.95%		土木一般世話役		RTPC00009 RTPT00009
その他(労務)			その他(労務)		ER009
再生クラッシャーラン ＲＣ－４０	12.56%		再生クラッシャーラン RC-40		TTPC00008 TTPT00008
軽油 小型ローリー（パトロール給油）	5.43%		軽油パトロール給油		TTPC00013 TTPT00013

施 工 単 価 表

基礎砕石　　SPK23040034　　単第0 -0016　表

砕石の厚さ7.5cmを超え12.5cm以下　　RC-40　　1　　m2　　当り

機械構成比：　5.88%　　労務構成比：　76.10%　　材料構成比：　18.02%　　市場単価構成比：　0.00%　　標準単価：

代 表 機 労 材 規 格	構成比	単価(積算地区)	代 表 機 労 材 規 格(東京地区)	単価(東京地区)	備 考
その他(材料)			その他(材料)		EZ009
積算単価			積算単価		EP001
A=2　砕石の厚さ7.5cmを超え12.5cm以下 D=1　-(全ての費用)			B=1　RC-40		

2号調整コンクリート　V0012

施 工 単 価 表

単第0 -0017　表

10　m　当り

名称・規格など	数量	単位	単価	金額	備考
コンクリート 小型構造物 18-8-40BB 人力打設	1.054	m3			SPK23040154　単第0-0014　表
型枠 一般型枠 小型構造物	5.654	m2			SPK23040156　単第0-0015　表
基礎砕石 砕石の厚さ7.5cmを超え12.5cm以下 RC-40	3.350	m2			SPK23040034　単第0-0016　表
諸雑費	1	式			#91
＊＊＊　合計　＊＊＊	10	m			
＊＊＊　単位当たり　＊＊＊	1	m			

施 工 単 価 表

U型側溝　　SDT00013　　単第0 -0018　表

落ちふた式U形側溝(JIS_A_5372)3種　　300A[300×300×2000]　　1　m　当り

名称・規格など	数量	単位	単価	金額	備考
昼間_U型側溝【手間のみ】 L=2000_1000kg/個以下 時間的制約なし	1.000	m			TDT000725
道路用鉄筋コンクリート側溝 3種 300A 300×300×2000 鳥取県認定グリーン商品	0.500	個			T0972
再生クラッシャーラン ＲＣ－４０	0.067	m3			TTPC00008
諸雑費	1	一式			#91
＊＊＊　単位当たり　＊＊＊	1	m			
A=1　昼間施工 C=12　300A[300×300×2000] I=1　-			B=3　落ちふた式U形側溝(JIS_A_5372)3種 G=1　時間的制約なし J=1　-		
K=2　RC-40			N=0.56　基礎砕石の設計数量(m3/10m)		

自由勾配側溝　　SDT00015

施 工 単 価 表

単第0 -0019　表

300×400×2000　　1　m　当り

名称・規格など	数量	単位	単価	金額	備考
昼間_自由勾配側溝【手間のみ】 L=2000_1000kg/個以下 時間的制約なし	1.000	m			TDT000781
自由勾配側溝_ふた2枚掛製品_側溝本体 300*400*2000 鳥取県認定グリーン商品	0.500	個			T2160047
再生クラッシャーラン ＲＣ－４０	0.084	m3			TTPC00008
レディーミクストコンクリート 高炉 18-8-40 W/C60%以下	0.064	m3			TTPCD0010
諸雑費	1	一式			#91
＊＊＊　単位当たり　＊＊＊	1	m			
A=1　昼間施工 E=1　時間的制約なし G=2　RC-40			B=2　300×400×2000 F=1　- I=0.7　基礎砕石の設計数量(m3/10m)		
J=1　18-8-40BB M=1　-			L=0.6　基礎及び底部Coの設計数量(m3/10m)		

自由勾配側溝　　SDT00015

施 工 単 価 表

単第0 -0020　表

300×500×2000　　1　m　当り

名称・規格など	数量	単位	単価	金額	備考
昼間_自由勾配側溝【手間のみ】 L=2000_1000kg/個以下 時間的制約なし	1.000	m			TDT000781
自由勾配側溝_ふた2枚掛製品_側溝本体 300*500*2000 鳥取県認定グリーン商品	0.500	個			T2160049
再生クラッシャーラン ＲＣ－４０	0.084	m3			TTPC00008
レディーミクストコンクリート 高炉 18-8-40 W/C60%以下	0.070	m3			TTPCD0010
諸雑費	1	一式			#91
＊＊＊　単位当たり　＊＊＊	1	m			
A=1　昼間施工 E=1　時間的制約なし G=2　RC-40			B=3　300×500×2000 F=1　- I=0.7　基礎砕石の設計数量(m3/10m)		
J=1　18-8-40BB M=1　-			L=0.66　基礎及び底部Coの設計数量(m3/10m)		

自由勾配側溝　　SDT00015

施 工 単 価 表

単第0 -0021　表

300×600×2000　　1　m　当り

名称・規格など	数量	単位	単価	金額	備考
昼間_自由勾配側溝【手間のみ】 L=2000_1000kg/個以下 時間的制約なし	1.000	m			TDT000781
自由勾配側溝_ふた2枚掛製品_側溝本体 300*600*2000 鳥取県認定グリーン商品	0.500	個			T2160051
再生クラッシャーラン ＲＣ－４０	0.084	m3			TTPC00008
レディーミクストコンクリート 高炉 18-8-40 W/C60%以下	0.073	m3			TTPCD0010
諸雑費	1	一式			#91
＊＊＊　単位当たり　＊＊＊	1	m			
A=1　昼間施工 E=1　時間的制約なし G=2　RC-40			B=4　300×600×2000 F=1　- I=0.7　基礎砕石の設計数量(m3/10m)		
J=1　18-8-40BB M=1　-			L=0.69　基礎及び底部Coの設計数量(m3/10m)		

自由勾配側溝　　SDT00015

施 工 単 価 表

単第0 -0022　表

300×700×2000　　1　m　当り

名称・規格など	数量	単位	単価	金額	備考
昼間_自由勾配側溝【手間のみ】 L=2000_1000kg/個以下 時間的制約なし	1.000	m			TDT000781
自由勾配側溝_ふた2枚掛製品_側溝本体 300*700*2000 鳥取県認定グリーン商品	0.500	個			T2160053
再生クラッシャーラン ＲＣ－４０	0.084	m3			TTPC00008
レディーミクストコンクリート 高炉 18-8-40 W/C60%以下	0.070	m3			TTPCD0010
諸雑費	1	一式			#91
＊＊＊　単位当たり　＊＊＊	1	m			
A=1　昼間施工 E=1　時間的制約なし G=2　RC-40			B=5　300×700×2000 F=1　- I=0.7　基礎砕石の設計数量(m3/10m)		
J=1　18-8-40BB M=1　-			L=0.66　基礎及び底部Coの設計数量(m3/10m)		

自由勾配側溝　　SDT00015

施 工 単 価 表

単第0 -0023　表

300×800×2000　　1　m　当り

名称・規格など	数量	単位	単価	金額	備考
昼間_自由勾配側溝【手間のみ】 L=2000_1000kg/個以下 時間的制約なし	1.000	m			TDT000781
自由勾配側溝_ふた2枚掛製品_側溝本体 300*800*2000 鳥取県認定グリーン商品	0.500	個			T2160055
再生クラッシャーラン ＲＣ－４０	0.084	m3			TTPC00008
レディーミクストコンクリート 高炉 18-8-40 W/C60%以下	0.070	m3			TTPCD0010
諸雑費	1	一式			#91
＊＊＊　単位当たり　＊＊＊	1	m			
A=1　昼間施工 E=1　時間的制約なし G=2　RC-40			B=6　300×800×2000 F=1　- I=0.7　基礎砕石の設計数量(m3/10m)		
J=1　18-8-40BB M=1　-			L=0.66　基礎及び底部Coの設計数量(m3/10m)		

自由勾配側溝　　SDT00015

施 工 単 価 表

単第0 -0024　表

300×900×2000　　1　m　当り

名称・規格など	数量	単位	単価	金額	備考
昼間_自由勾配側溝【手間のみ】 L=2000_1000kg/個以下 時間的制約なし	1.000	m			TDT000781
自由勾配側溝 B300-H900-L2000	0.500	個			F0000050300 県単P155
再生クラッシャーラン ＲＣ－４０	0.084	m3			TTPC00008
レディーミクストコンクリート 高炉 18-8-40 W/C60%以下	0.070	m3			TTPCD0010
諸雑費	1	一式			#91
＊＊＊　単位当たり　＊＊＊	1	m			
A=1　昼間施工 C=50300　【F】自由勾配側溝(2m/本) E=1　時間的制約なし			B=50　自由勾配側溝(各種) D=1　1000≧重量 F=1　-		
G=2　RC-40 J=1　18-8-40BB M=1　-			I=0.7　基礎砕石の設計数量(m3/10m) L=0.66　基礎及び底部Coの設計数量(m3/10m)		

自由勾配側溝　　SDT00015

施 工 単 価 表

単第0 -0025　表

300×400×2000　　1　m　当り

名称・規格など	数量	単位	単価	金額	備考
昼間_自由勾配側溝【手間のみ】 L=2000_1000kg/個以下 時間的制約なし	1.000	m			TDT000781
自由勾配側溝_ふた2枚掛製品_側溝本体 300*400*2000 鳥取県認定グリーン商品	0.500	個			T2160047
再生クラッシャーラン ＲＣ－４０	0.116	m3			TTPC00008
レディーミクストコンクリート 高炉 18-8-40 W/C60%以下	0.048	m3			TTPCD0010
諸雑費	1	一式			#91
＊＊＊　単位当たり　＊＊＊	1	m			
A=1　昼間施工 E=1　時間的制約なし G=2　RC-40			B=2　300×400×2000 F=1　- I=0.97　基礎砕石の設計数量(m3/10m)		
J=1　18-8-40BB M=1　-			L=0.45　基礎及び底部Coの設計数量(m3/10m)		

自由勾配側溝　　SDT00015

施 工 単 価 表

単第0 -0026　表

300×500×2000　　1　m　当り

名称・規格など	数量	単位	単価	金額	備考
昼間_自由勾配側溝【手間のみ】 L=2000_1000kg/個以下 時間的制約なし	1.000	m			TDT000781
自由勾配側溝_ふた2枚掛製品_側溝本体 300*500*2000 鳥取県認定グリーン商品	0.500	個			T2160049
再生クラッシャーラン ＲＣ－４０	0.152	m3			TTPC00008
レディーミクストコンクリート 高炉 18-8-40 W/C60%以下	0.048	m3			TTPCD0010
諸雑費	1	一式			#91
＊＊＊　単位当たり　＊＊＊	1	m			
A=1　昼間施工 E=1　時間的制約なし G=2　RC-40			B=3　300×500×2000 F=1　- I=1.27　基礎砕石の設計数量(m3/10m)		
J=1　18-8-40BB M=1　-			L=0.45　基礎及び底部Coの設計数量(m3/10m)		

自由勾配側溝　　SDT00015

施 工 単 価 表

単第0 -0027　表

300×600×2000　　1　m　当り

名称・規格など	数量	単位	単価	金額	備考
昼間_自由勾配側溝【手間のみ】 L=2000_1000kg/個以下 時間的制約なし	1.000	m			TDT000781
自由勾配側溝_ふた2枚掛製品_側溝本体 300*600*2000 鳥取県認定グリーン商品	0.500	個			T2160051
再生クラッシャーラン ＲＣ－４０	0.188	m3			TTPC00008
レディーミクストコンクリート 高炉 18-8-40 W/C60%以下	0.048	m3			TTPCD0010
諸雑費	1	一式			#91
＊＊＊　単位当たり　＊＊＊	1	m			
A=1　昼間施工 E=1　時間的制約なし G=2　RC-40			B=4　300×600×2000 F=1　- I=1.57　基礎砕石の設計数量(m3/10m)		
J=1　18-8-40BB M=1　-			L=0.45　基礎及び底部Coの設計数量(m3/10m)		

施 工 単 価 表

蓋版　SDT00017　単第0 -0028　表

落ちふた式U形側溝(JIS_A_5372)3種ふた　300[412×95×500]　1　枚　当り

名称・規格など	数量	単位	単価	金額	備考
昼間_蓋版【手間のみ】 コンクリート・鋼製_40を超え170kg/枚以下 時間的制約なし	1.000	枚			TDT000819
道路用鉄筋コンクリート側溝蓋 3種 300 412*95*500 リサイクル製品	1.000	枚			T0988
諸雑費	1	一式			#91
＊＊＊　単位当たり　＊＊＊	1	枚			
A=1　昼間施工 C=20　300[412×95×500] G=1　-			B=4　落ちふた式U形側溝(JIS_A_5372)3種ふた F=1　時間的制約なし		

施 工 単 価 表

蓋版　　SDT00017　　単第0 -0029　表

蓋版(各種) 40≧重量　　グレーチング蓋　B300車道用　　1　枚　当り

名称・規格など	数量	単位	単価	金額	備考
昼間_蓋版【手間のみ】 コンクリート・鋼製_40kg/枚以下 時間的制約なし	1.000	枚			TDT000817
グレーチング蓋 T-25　300用	1.000	組			F0000021200 建設物価P274
諸雑費	1	一式			#91
＊＊＊　単位当たり　＊＊＊	1	枚			
A=1　昼間施工 D=21200　【F】蓋版(枚) F=1　時間的制約なし			B=9　蓋版(各種) E=1　40≧重量 G=1　-		

場所打ち側溝蓋　　V0004

施 工 単 価 表

単第0 -0030　表

1型　　1　　枚　　当り

名　称　・　規　格　な　ど	数　　量	単　位	単　　価	金　　額	備　　考
蓋版 材料別途 40<重量≦170	1	枚			SDT00017　　単第0-0031　表
コンクリート 無筋・鉄筋構造物 18-8-40BB 人力打設	0.020	m3			SPK23040154　　単第0-0032　表
型枠 一般型枠 鉄筋・無筋構造物	0.178	m2			SPK23040156　　単第0-0033　表
異形棒鋼 ＳＤ２９５Ａ　Ｄ１３	3.0	kg			T0174
諸雑費	1	式			#91
＊＊＊　単位当たり　＊＊＊	1	枚			

蓋版　　SDT00017

施 工 単 価 表

単第0 -0031　表

材料別途 40<重量≦170　　1　枚　当り

名称・規格など	数量	単位	単価	金額	備考
昼間_蓋版【手間のみ】 コンクリート・鋼製_40を超え170kg/枚以下 時間的制約なし	1.000	枚			TDT000819
諸雑費	1	一式			#91
＊＊＊　単位当たり　＊＊＊	1	枚			
A=1　昼間施工 E=2　40<重量≦170 G=1　-			B=10　材料別途 F=1　時間的制約なし		

施 工 単 価 表

コンクリート　SPK23040154　単第0 -0032　表

無筋・鉄筋構造物 18-8-40BB　人力打設　1　m3　当り

機械構成比：　0.00%　労務構成比：　31.93%　材料構成比：　68.07%　市場単価構成比：　0.00%　標準単価：

代 表 機 労 材 規 格	構成比	単価(積算地区)	代 表 機 労 材 規 格(東京地区)	単価(東京地区)	備 考
普通作業員	14.27%		普通作業員		RTPC00002 RTPT00002
特殊作業員	8.38%		特殊作業員		RTPC00001 RTPT00001
土木一般世話役	7.11%		土木一般世話役		RTPC00009 RTPT00009
その他(労務)			その他(労務)		ER009
レディーミクストコンクリート 高炉 18-8-40 W/C60%以下	68.07%		生コンクリート 高炉 24-12-25(20) W/C 55%		TTPCD0010 TTPT00343
積算単価			積算単価		E9999
A=1 無筋・鉄筋構造物 C=2 18-8-40BB H=2 現場内小運搬無し K=1 -(全ての費用)			B=3 人力打設 F=2 一般養生 J=1 -		

型枠　　SPK23040156

施 工 単 価 表

単第0 -0033　表

一般型枠　　鉄筋・無筋構造物　　1　m2　当り

機械構成比：　0.00%　労務構成比：　100.00%　材料構成比：　0.00%　市場単価構成比：　0.00%　標準単価：

代 表 機 労 材 規 格	構成比	単価(積算地区)	代 表 機 労 材 規 格(東京地区)	単価(東京地区)	備 考
型わく工	46.99%		型わく工		RTPC00010 RTPT00010
普通作業員	25.08%		普通作業員		RTPC00002 RTPT00002
土木一般世話役	9.24%		土木一般世話役		RTPC00009 RTPT00009
その他(労務)			その他(労務)		ER009
積算単価			積算単価		EP001
A=1　一般型枠 C=1　-(全ての費用)			B=1　鉄筋・無筋構造物		

施 工 単 価 表

蓋版　SDT00017　単第0 -0034　表

自由勾配側溝ふた　300[400×95×500]　1　枚　当り

名称・規格など	数量	単位	単価	金額	備考
昼間_蓋版【手間のみ】 コンクリート・鋼製_40を超え170kg/枚以下 時間的制約なし	1.000	枚			TDT000819
自由勾配側溝_ふた2枚掛製品 車道用ふた300用(400×95×500) 参考質量41kg	1.000	枚			T2190085 県単
諸雑費	1	一式			#91
＊＊＊　単位当たり　＊＊＊	1	枚			
A=1　昼間施工 C=23　300[400×95×500] G=1　-			B=5　自由勾配側溝ふた F=1　時間的制約なし		

5号集水桝　　V0002

施 工 単 価 表

単第0 -0035　表

1　　箇所　　当り

名称・規格など	数量	単位	単価	金額	備考
現場打ち集水桝・街渠桝(本体) 18-8-40BB 0.28m3を超え0.30m3以下	1	箇所			SPK23040105　単第0-0036　表
蓋版 蓋版(各種) 40<重量≦170	1	枚			SDT00017　単第0-0037　表
諸雑費	1	式			#91
＊＊＊　単位当たり　＊＊＊	1	箇所			

施 工 単 価 表

現場打ち集水桝・街渠桝(本体)　SPK23040105　単第0 -0036　表

18-8-40BB　0.28m3を超え0.30m3以下　1　箇所　当り

機械構成比：　0.09%　労務構成比：　89.29%　材料構成比：　10.62%　市場単価構成比：　0.00%　標準単価：

代 表 機 労 材 規 格	構成比	単価(積算地区)	代 表 機 労 材 規 格(東京地区)	単価(東京地区)	備 考
<賃>バックホウ(クローラ型) 山積0.8m3(平積0.6m3)	0.09%		バックホウ クローラ型 山積0.8m3(平積0.6m3)		KTPC00018 KTPT00018
型わく工	35.46%		型わく工		RTPC00010 RTPT00010
普通作業員	29.70%		普通作業員		RTPC00002 RTPT00002
土木一般世話役	11.18%		土木一般世話役		RTPC00009 RTPT00009
特殊作業員	1.94%		特殊作業員		RTPC00001 RTPT00001
その他(労務)			その他(労務)		ER009
レディーミクストコンクリート 高炉 18-8-40 W/C60%以下	10.22%		生コンクリート 高炉 18-8-25(20) W/C 60%		TTPCD0010 TTPT00003
軽油 小型ローリー（パトロール給油）	0.09%		軽油パトロール給油		TTPC00013 TTPT00013
その他(材料)			その他(材料)		EZ009

施 工 単 価 表

現場打ち集水桝・街渠桝(本体)　SPK23040105　単第0 -0036　表

18-8-40BB　0.28m3を超え0.30m3以下　1　箇所　当り

機械構成比：　0.09%　労務構成比：　89.29%　材料構成比：　10.62%　市場単価構成比：　0.00%　標準単価：

代 表 機 労 材 規 格	構成比	単価(積算地区)	代 表 機 労 材 規 格(東京地区)	単価(東京地区)	備 考
積算単価			積算単価		E9999
A=3　18-8-40BB D=2　人力打設 F=1　-			C=5　0.28m3を超え0.30m3以下 E=1　一般養生・特殊養生(練炭)		

蓋版　　SDT00017

施 工 単 価 表

単第0 -0037　表

蓋版(各種) 40<重量≦170　　1　枚　当り

名称・規格など	数量	単位	単価	金額	備考
昼間_蓋版【手間のみ】 コンクリート・鋼製_40を超え170kg/枚以下 時間的制約なし	1.000	枚			TDT000819
鋼製グレーチング 500×500	1.000	組			F0000027700 建設物価P276
諸雑費	1	一式			#91
＊＊＊　単位当たり　＊＊＊	1	枚			
A=1　昼間施工 D=27700　【F】蓋版(枚) F=1　時間的制約なし			B=9　蓋版(各種) E=2　40<重量≦170 G=1　-		

施 工 単 価 表

場所打ちU型側溝　　V0003　　単第0 -0038　表

B300-H300　　10　m　当り

名 称 ・ 規 格 な ど	数 量	単 位	単 価	金 額	備 考
基礎砕石 砕石の厚さ12.5cmを超え17.5cm以下 RC-40	7.00	m2			SPK23040034　単第0-0039　表
コンクリート 無筋・鉄筋構造物 18-8-40BB 人力打設	1.960	m3			SPK23040154　単第0-0032　表
型枠 一般型枠 鉄筋・無筋構造物	22.00	m2			SPK23040156　単第0-0033　表
諸雑費	1	式			#91
＊＊＊　合計　＊＊＊	10	m			
＊＊＊　単位当たり　＊＊＊	1	m			

施 工 単 価 表

基礎砕石　　SPK23040034　　単第0 -0039　表

砕石の厚さ12.5cmを超え17.5cm以下　　RC-40　　1　　m2　　当り

機械構成比：　5.53%　　労務構成比：　71.60%　　材料構成比：　22.87%　　市場単価構成比：　0.00%　　標準単価：

代 表 機 労 材 規 格	構成比	単価(積算地区)	代 表 機 労 材 規 格(東京地区)	単価(東京地区)	備 考
<賃>バックホウ(クローラ型) 山積0.8m3(平積0.6m3)	5.50%		バックホウ クローラ型 山積0.8m3(平積0.6m3)		KTPC00018 KTPT00018
その他(機械)			その他(機械)		EK009
普通作業員	34.31%		普通作業員		RTPC00002 RTPT00002
特殊作業員	14.98%		特殊作業員		RTPC00001 RTPT00001
特殊運転手	13.40%		運転手(特殊)		RTPC00006 RTPT00006
土木一般世話役	8.42%		土木一般世話役		RTPC00009 RTPT00009
その他(労務)			その他(労務)		ER009
再生クラッシャーラン ＲＣ－４０	17.73%		再生クラッシャーラン RC-40		TTPC00008 TTPT00008
軽油 小型ローリー（パトロール給油）	5.11%		軽油パトロール給油		TTPC00013 TTPT00013

施 工 単 価 表

基礎砕石　　SPK23040034　　単第0 -0039　表

砕石の厚さ12.5cmを超え17.5cm以下　　RC-40　　1　　m2　　当り

機械構成比：　5.53%　　労務構成比：　71.60%　　材料構成比：　22.87%　　市場単価構成比：　0.00%　　標準単価：

代 表 機 労 材 規 格	構成比	単価(積算地区)	代 表 機 労 材 規 格(東京地区)	単価(東京地区)	備 考
その他(材料)			その他(材料)		EZ009
積算単価			積算単価		EP001
A=3　砕石の厚さ12.5cmを超え17.5cm以下 D=1　-(全ての費用)			B=1　RC-40		

場所打ち側溝蓋　　V0005

施 工 単 価 表

単第0 -0040　表

2型　　1　　枚　　当り

名　称　・　規　格　な　ど	数　　量	単　位	単　　価	金　　額	備　　考
蓋版 材料別途 40<重量≦170	1	枚			SDT00017　　単第0-0031　表
コンクリート 無筋・鉄筋構造物 18-8-40BB 人力打設	0.021	m3			SPK23040154　　単第0-0032　表
型枠 一般型枠 鉄筋・無筋構造物	0.191	m2			SPK23040156　　単第0-0033　表
異形棒鋼 ＳＤ２９５Ａ　Ｄ１３	3.0	kg			T0174
諸雑費	1	式			#91
＊＊＊　単位当たり　＊＊＊	1	枚			

構造物とりこわし工(無筋構造物)　SDT00031

施 工 単 価 表

単第0 -0041　表

機械施工　1　m3　当り

名称・規格など	数量	単位	単価	金額	備考
昼間_無筋構造物【手間のみ】 機械施工 時間的制約なし	1.000	m3			TDT001561
諸雑費	1	一式			#91
＊＊＊　単位当たり　＊＊＊	1	m3			
A=1　昼間施工 C=1　-			B=1　機械施工 D=1　時間的制約なし		

構造物とりこわし工(鉄筋構造物)　SDT00033

施 工 単 価 表

単第0 -0042　表

機械施工　1　m3　当り

名称・規格など	数量	単位	単価	金額	備考
昼間_鉄筋構造物【手間のみ】 機械施工 時間的制約なし	1.000	m3			TDT001573
諸雑費	1	一式			#91
＊＊＊　単位当たり　＊＊＊	1	m3			
A=1　昼間施工 C=1　-			B=1　機械施工 D=1　時間的制約なし		

施 工 単 価 表

舗装版切断　　SPK23040306　　単第0 -0043　表

アスファルト舗装版　　アスファルト舗装版厚15cm以下　　1　m　当り

機械構成比：　6.05%　労務構成比：　55.50%　材料構成比：　38.45%　市場単価構成比：　0.00%　標準単価：

代 表 機 労 材 規 格	構成比	単価(積算地区)	代 表 機 労 材 規 格(東京地区)	単価(東京地区)	備 考
コンクリートカッタ バキューム式・湿式 切削深20cm級ブレード径φ56cm	4.09%		コンクリートカッタ バキューム式・湿式 切削深20cm級ブレード径φ56cm		MTPC00056 MTPT00056
その他(機械)			その他(機械)		EK009
特殊作業員	19.28%		特殊作業員		RTPC00001 RTPT00001
土木一般世話役	9.90%		土木一般世話役		RTPC00009 RTPT00009
普通作業員	8.33%		普通作業員		RTPC00002 RTPT00002
その他(労務)			その他(労務)		ER009
コンクリートカッタ(ブレード) 径22インチ(550mm)	35.21%		コンクリートカッタブレード 自走式切断機用 径56cm(22インチ)		TTPC00015 TTPT00015
ガソリン レギュラー　スタンド	2.19%		ガソリンレギュラースタンド		TTPC00014 TTPT00014
その他(材料)			その他(材料)		EZ009

施 工 単 価 表

舗装版切断　　SPK23040306　　単第0 -0043　表

アスファルト舗装版　　アスファルト舗装版厚15cm以下　　1　m　当り

機械構成比：　6.05%　労務構成比：　55.50%　材料構成比：　38.45%　市場単価構成比：　0.00%　標準単価：

代 表 機 労 材 規 格	構成比	単価(積算地区)	代 表 機 労 材 規 格(東京地区)	単価(東京地区)	備 考
積算単価			積算単価		EP001
A=1　アスファルト舗装版 E=1　-(全ての費用)			B=1　アスファルト舗装版厚15cm以下		

施 工 単 価 表

舗装版切断　　SPK23040306　　単第0 -0044　表

コンクリート舗装版　　コンクリート舗装版厚15cm以下　　1　m　当り

機械構成比：　4.91%　労務構成比：　45.05%　材料構成比：　50.04%　市場単価構成比：　0.00%　標準単価：

代 表 機 労 材 規 格	構成比	単価(積算地区)	代 表 機 労 材 規 格(東京地区)	単価(東京地区)	備 考
コンクリートカッタ バキューム式・湿式 切削深20cm級ブレード径φ56cm	3.32%		コンクリートカッタ バキューム式・湿式 切削深20cm級ブレード径φ56cm		MTPC00056 MTPT00056
その他(機械)			その他(機械)		EK009
特殊作業員	15.63%		特殊作業員		RTPC00001 RTPT00001
土木一般世話役	8.04%		土木一般世話役		RTPC00009 RTPT00009
普通作業員	6.77%		普通作業員		RTPC00002 RTPT00002
その他(労務)			その他(労務)		ER009
コンクリートカッタ(ブレード) 径22インチ(550mm)	47.42%		コンクリートカッタブレード 自走式切断機用 径56cm(22インチ)		TTPC00015 TTPT00015
ガソリン レギュラー　スタンド	1.77%		ガソリンレギュラースタンド		TTPC00014 TTPT00014
その他(材料)			その他(材料)		EZ009

施 工 単 価 表

舗装版切断　　SPK23040306　　単第0 -0044　表

コンクリート舗装版　　コンクリート舗装版厚15cm以下　　1　m　当り

機械構成比：　4.91%　労務構成比：　45.05%　材料構成比：　50.04%　市場単価構成比：　0.00%　標準単価：

代 表 機 労 材 規 格	構成比	単価(積算地区)	代 表 機 労 材 規 格(東京地区)	単価(東京地区)	備 考
積算単価			積算単価		EP001
A=2　コンクリート舗装版 E=1　-(全ての費用)			C=1　コンクリート舗装版厚15cm以下		

舗装版破砕　　SPK23040305

施 工 単 価 表

単第0 -0045　表

アスファルト舗装版　　障害無し 舗装版厚15cm以下　　1　m2　当り

機械構成比：　9.20%　労務構成比：　82.23%　材料構成比：　8.57%　市場単価構成比：　0.00%　標準単価：

代 表 機 労 材 規 格	構成比	単価(積算地区)	代 表 機 労 材 規 格(東京地区)	単価(東京地区)	備 考
<賃>バックホウ(クローラ型) 山積0.45m3(平積0.35m3)	9.20%		バックホウ [クローラ型・排ガス対策型(第2次)] 山積0.45m3(平積0.35m3)		KTPC00004 KTPT00004
土木一般世話役	29.42%		土木一般世話役		RTPC00009 RTPT00009
特殊運転手	28.07%		運転手(特殊)		RTPC00006 RTPT00006
普通作業員	24.74%		普通作業員		RTPC00002 RTPT00002
軽油 小型ローリー（パトロール給油）	8.57%		軽油パトロール給油		TTPC00013 TTPT00013
積算単価			積算単価		EP001
A=1　アスファルト舗装版 C=1　騒音振動対策不要 F=1　積込作業有り			B=1　障害無し D=1　舗装版厚15cm以下 G=1　-(全ての費用)		

施 工 単 価 表

殻運搬　　SPK23040152　　単第0 -0046　表

Co(無筋)構造物とりこわし　　DID区間無し 運搬距離5.7km以下(3.3km超)　　1　m3　当り

機械構成比：　42.35%　労務構成比：　42.40%　材料構成比：　15.25%　市場単価構成比：　0.00%　標準単価：

代 表 機 労 材 規 格	構成比	単価(積算地区)	代 表 機 労 材 規 格(東京地区)	単価(東京地区)	備 考
ダンプトラック[オンロード・ディーゼル] 10t積級 (タイヤ損耗費及び補修費(良好)を含む)	42.35%		ダンプトラック[オンロード・ディーゼル] 10t積級 (タイヤ損耗費及び補修費(良好)を含む)		MTPC00018T1 MTPT00018T1
一般運転手	42.40%		運転手(一般)		RTPC00007 RTPT00007
軽油 小型ローリー（パトロール給油）	15.25%		軽油パトロール給油		TTPC00013 TTPT00013
積算単価			積算単価		EP001
A=1　Co(無筋)構造物とりこわし C=1　DID区間無し E=1　-(全ての費用)			B=1　機械積込 D=25　運搬距離5.7km以下(3.3km超)		

施 工 単 価 表

殻運搬　　SPK23040152　　単第0 -0047　表

Co(鉄筋)構造物とりこわし　　DID区間無し 運搬距離5.7km以下(3.3km超)　　1　m3　当り

機械構成比：　42.35%　労務構成比：　42.40%　材料構成比：　15.25%　市場単価構成比：　0.00%　標準単価：

代 表 機 労 材 規 格	構成比	単価(積算地区)	代 表 機 労 材 規 格(東京地区)	単価(東京地区)	備 考
ダンプトラック[オンロード・ディーゼル] 10t積級 (タイヤ損耗費及び補修費(良好)を含む)	42.35%		ダンプトラック[オンロード・ディーゼル] 10t積級 (タイヤ損耗費及び補修費(良好)を含む)		MTPC00018T1 MTPT00018T1
一般運転手	42.40%		運転手(一般)		RTPC00007 RTPT00007
軽油 小型ローリー（パトロール給油）	15.25%		軽油パトロール給油		TTPC00013 TTPT00013
積算単価			積算単価		EP001
A=2　Co(鉄筋)構造物とりこわし C=1　DID区間無し E=1　-(全ての費用)			B=1　機械積込 D=25　運搬距離5.7km以下(3.3km超)		

施 工 単 価 表

殻運搬　　SPK23040152　　単第0 -0048　表

舗装版破砕　　DID区間有り 運搬距離19.5km以下(10.5km超)　　1　m3　当り

機械構成比：　45.57%　労務構成比：　37.51%　材料構成比：　16.92%　市場単価構成比：　0.00%　標準単価：

代 表 機 労 材 規 格	構成比	単価(積算地区)	代 表 機 労 材 規 格(東京地区)	単価(東京地区)	備 考
ダンプトラック[オンロード・ディーゼル] 10t積級 (タイヤ損耗費及び補修費(良好)を含む)	45.57%		ダンプトラック[オンロード・ディーゼル] 10t積級 (タイヤ損耗費及び補修費(良好)を含む)		MTPC00018T1 MTPT00018T1
一般運転手	37.51%		運転手(一般)		RTPC00007 RTPT00007
軽油 小型ローリー（パトロール給油）	16.92%		軽油パトロール給油		TTPC00013 TTPT00013
積算単価			積算単価		EP001
A=3　舗装版破砕 C=2　DID区間有り E=1　-(全ての費用)			B=3　機械積込(騒音対策不要,舗装版厚15cm以下) D=57　運搬距離19.5km以下(10.5km超)		

施 工 単 価 表

下層路盤(車道・路肩部)　SPK23040232　単第0 -0049　表

全仕上り厚１５０㎜ 1層施工　RC-40　1　m2　当り

機械構成比：　4.87%　労務構成比：　15.24%　材料構成比：　79.89%　市場単価構成比：　0.00%　標準単価：

代 表 機 労 材 規 格	構成比	単価(積算地区)	代 表 機 労 材 規 格(東京地区)	単価(東京地区)	備 考
モータグレーダ 土工用・排2 ブレード幅3.1m	1.95%		モータグレーダ 土工用・排2 ブレード幅3.1m		MTPC00134 MTPT00134
ロードローラ マカダム・排2 運転質量10t締固め幅2.1m	1.54%		ロードローラ マカダム・排2 運転質量10t締固め幅2.1m		MTPC00135 MTPT00135
<賃>タイヤローラ 質量8～20t	0.50%		タイヤローラ 質量8～20t		KTPC00007 KTPT00007
その他(機械)			その他(機械)		EK009
特殊運転手	7.01%		運転手(特殊)		RTPC00006 RTPT00006
特殊作業員	2.46%		特殊作業員		RTPC00001 RTPT00001
普通作業員	2.33%		普通作業員		RTPC00002 RTPT00002
土木一般世話役	0.69%		土木一般世話役		RTPC00009 RTPT00009
その他(労務)			その他(労務)		ER009

施 工 単 価 表

下層路盤(車道・路肩部)　SPK23040232　単第0 -0049　表

全仕上り厚１５０㎜ 1層施工　RC-40　1　m2　当り

機械構成比：　4.87%　労務構成比：　15.24%　材料構成比：　79.89%　市場単価構成比：　0.00%　標準単価：

代 表 機 労 材 規 格	構成比	単価(積算地区)	代 表 機 労 材 規 格(東京地区)	単価(東京地区)	備 考
再生クラッシャーラン ＲＣ－４０	78.14%		クラッシャラン 40～0㎜ [標準数量]全仕上り厚150㎜		TTPC00008 TTPT00346
軽油 小型ローリー（パトロール給油）	1.44%		軽油パトロール給油		TTPC00013 TTPT00013
その他(材料)			その他(材料)		EZ009
積算単価			積算単価		E9999
A=150　全仕上り厚(㎜) D=1　-(全ての費用)			B=4　RC-40		

施 工 単 価 表

上層路盤(車道・路肩部)　SPK23040234　単第0 -0050　表

M-30　全仕上り厚１００㎜ 1層施工　1　m2　当り

機械構成比：　10.05%　労務構成比：　31.45%　材料構成比：　58.50%　市場単価構成比：　0.00%　標準単価：

代 表 機 労 材 規 格	構成比	単価(積算地区)	代 表 機 労 材 規 格(東京地区)	単価(東京地区)	備 考
モータグレーダ 土工用・排2 ブレード幅3.1m	4.02%		モータグレーダ 土工用・排2 ブレード幅3.1m		MTPC00134 MTPT00134
ロードローラ マカダム・排2 運転質量10t締固め幅2.1m	3.18%		ロードローラ マカダム・排2 運転質量10t締固め幅2.1m		MTPC00135 MTPT00135
<賃>タイヤローラ 質量8～20t	1.04%		タイヤローラ 質量8～20t		KTPC00007 KTPT00007
その他(機械)			その他(機械)		EK009
特殊運転手	14.47%		運転手(特殊)		RTPC00006 RTPT00006
特殊作業員	5.08%		特殊作業員		RTPC00001 RTPT00001
普通作業員	4.81%		普通作業員		RTPC00002 RTPT00002
土木一般世話役	1.42%		土木一般世話役		RTPC00009 RTPT00009
その他(労務)			その他(労務)		ER009

施 工 単 価 表

上層路盤(車道・路肩部)　SPK23040234　単第0 -0050　表

M-30　全仕上り厚１００㎜ 1層施工　1　m2　当り

機械構成比：　10.05%　労務構成比：　31.45%　材料構成比：　58.50%　市場単価構成比：　0.00%　標準単価：

代 表 機 労 材 規 格	構成比	単価(積算地区)	代 表 機 労 材 規 格(東京地区)	単価(東京地区)	備 考
粒度調整砕石 Ｍ－３０	54.88%		再生粒度調整砕石 RM-40 [標準数量]全仕上り厚150㎜		TTPCD0021 TTPT00357
軽油 小型ローリー（パトロール給油）	2.97%		軽油パトロール給油		TTPC00013 TTPT00013
その他(材料)			その他(材料)		EZ009
積算単価			積算単価		E9999
A=6　M-30 H=1　-(全ての費用)			E=100　全仕上り厚(㎜)		

施 工 単 価 表

表層(車道・路肩部)　SPK23040241　単第0 -0051　表

平均幅員3.0m超　1層当り平均仕上厚５０mm　1　m2　当り

機械構成比：　1.63%　労務構成比：　10.57%　材料構成比：　87.80%　市場単価構成比：　0.00%　標準単価：

代 表 機 労 材 規 格	構成比	単価(積算地区)	代 表 機 労 材 規 格(東京地区)	単価(東京地区)	備 考
<賃>アスファルトフィニッシャ(ホイール型) 舗装幅2.3～6m	1.04%		アスファルトフィニッシャ [ホイール型] 舗装幅2.3～6.0m		KTPC00060 KTPT00060
<賃>タイヤローラ 質量8～20t	0.16%		タイヤローラ 質量8～20t		KTPC00007 KTPT00007
<賃>ロードローラ(マカダム) 質量10～12t	0.16%		ロードローラ [マカダム]質量10t～12t		KTPC00047 KTPT00047
その他(機械)			その他(機械)		EK009
普通作業員	3.78%		普通作業員		RTPC00002 RTPT00002
特殊作業員	2.17%		特殊作業員		RTPC00001 RTPT00001
特殊運転手	2.12%		運転手(特殊)		RTPC00006 RTPT00006
土木一般世話役	0.74%		土木一般世話役		RTPC00009 RTPT00009
その他(労務)			その他(労務)		ER009

施 工 単 価 表

表層(車道・路肩部)　SPK23040241　単第0 -0051　表

平均幅員3.0m超　1層当り平均仕上厚５０mm　1　m2　当り

機械構成比：　1.63%　労務構成比：　10.57%　材料構成比：　87.80%　市場単価構成比：　0.00%　標準単価：

代 表 機 労 材 規 格	構成比	単価(積算地区)	代 表 機 労 材 規 格(東京地区)	単価(東京地区)	備 考
再生密粒度アスコン (13)	79.45%		密粒度As混合物(20) [標準数量]平均仕上り厚50mm		TTPC00024 TTPT00284
アスファルト乳剤 ＰＫ－３　プライムコート用	7.66%		アスファルト乳剤(JISK2208) アスファルト乳剤(浸透用) PK-3プライムコート用		TTPC00026 TTPT00026
軽油 小型ローリー（パトロール給油）	0.58%		軽油パトロール給油		TTPC00013 TTPT00013
その他(材料)			その他(材料)		EZ009
積算単価			積算単価		E9999
A=4　平均幅員3.0m超 C=7　再生密粒度アスファルト混合物(13) G=1　- I=1　-(全ての費用)			B=50　1層当り平均仕上り厚(mm) E=2　PK-3 H=1　-		

施 工 単 価 表

畦畔ブロック　SPK23040287　単第0 -0052　表

H450　設置 基礎砕石無し　1　m　当り

機械構成比：　2.59%　労務構成比：　46.31%　材料構成比：　51.10%　市場単価構成比：　0.00%　標準単価：

代 表 機 労 材 規 格	構成比	単価(積算地区)	代 表 機 労 材 規 格(東京地区)	単価(東京地区)	備 考
<賃>バックホウ(クローラ型クレーン付) 山積0.45m3(平積0.35m3) 吊能力2.9t	2.59%		バックホウ [クローラ型クレーン付] 排ガス型(第2次)山積0.45m3吊2.9t		KTPC00005 KTPT00005
普通作業員	15.79%		普通作業員		RTPC00002 RTPT00002
土木一般世話役	9.38%		土木一般世話役		RTPC00009 RTPT00009
特殊作業員	9.10%		特殊作業員		RTPC00001 RTPT00001
特殊運転手	8.96%		運転手(特殊)		RTPC00006 RTPT00006
その他(労務)			その他(労務)		ER009
畦畔ブロック H450 L2000	48.12%		歩車道境界ブロック C種(180/210×300×600) ※(注4)		F0000034552 TTPT00364
軽油 小型ローリー（パトロール給油）	2.98%		軽油パトロール給油		TTPC00013 TTPT00013
積算単価			積算単価		E9999

施 工 単 価 表

畦畔ブロック　　SPK23040287　　単第0 -0052　表

H450　　設置 基礎砕石無し　　1　m　当り

機械構成比：　2.59%　労務構成比：　46.31%　材料構成比：　51.10%　市場単価構成比：　0.00%　標準単価：

代 表 機 労 材 規 格	構成比	単価(積算地区)	代 表 機 労 材 規 格(東京地区)	単価(東京地区)	備 考
A=1 設置 C=34552 【F】ブロック(個) E=2 基礎砕石無し			B=16 各種(1000超2000mm以下,150以上550kg未満) D=50 100m当りの使用量(個) F=4 生コンクリート無し		

施 工 単 価 表

畦畔ブロック　　SPK23040287　　単第0 -0053　表

H600　　設置 基礎砕石無し　　1　m　当り

機械構成比：　2.59%　労務構成比：　46.31%　材料構成比：　51.10%　市場単価構成比：　0.00%　標準単価：

代 表 機 労 材 規 格	構成比	単価(積算地区)	代 表 機 労 材 規 格(東京地区)	単価(東京地区)	備 考
<賃>バックホウ(クローラ型クレーン付) 山積0.45m3(平積0.35m3) 吊能力2.9t	2.59%		バックホウ [クローラ型クレーン付] 排ガス型(第2次)山積0.45m3吊2.9t		KTPC00005 KTPT00005
普通作業員	15.79%		普通作業員		RTPC00002 RTPT00002
土木一般世話役	9.38%		土木一般世話役		RTPC00009 RTPT00009
特殊作業員	9.10%		特殊作業員		RTPC00001 RTPT00001
特殊運転手	8.96%		運転手(特殊)		RTPC00006 RTPT00006
その他(労務)			その他(労務)		ER009
畦畔ブロック H600 L2000 見積り	48.12%		歩車道境界ブロック C種(180/210×300×600) ※(注4)		F0000037252 TTPT00364
軽油 小型ローリー（パトロール給油）	2.98%		軽油パトロール給油		TTPC00013 TTPT00013
積算単価			積算単価		E9999

施 工 単 価 表

畦畔ブロック　　SPK23040287　　単第0 -0053　表

H600　　設置 基礎砕石無し　　1　m　当り

機械構成比：　2.59%　労務構成比：　46.31%　材料構成比：　51.10%　市場単価構成比：　0.00%　標準単価：

代 表 機 労 材 規 格	構成比	単価(積算地区)	代 表 機 労 材 規 格(東京地区)	単価(東京地区)	備 考
A=1 設置 C=37252 【F】ブロック(個) E=2 基礎砕石無し			B=16 各種(1000超2000mm以下,150以上550kg未満) D=50 100m当りの使用量(個) F=4 生コンクリート無し		

施 工 単 価 表

畦畔ブロック　　SPK23040287　　単第0 -0054　表

H800　　設置 基礎砕石無し　　1　m　当り

機械構成比：　2.59%　労務構成比：　46.31%　材料構成比：　51.10%　市場単価構成比：　0.00%　標準単価：

代 表 機 労 材 規 格	構成比	単価(積算地区)	代 表 機 労 材 規 格(東京地区)	単価(東京地区)	備 考
<賃>バックホウ(クローラ型クレーン付) 山積0.45m3(平積0.35m3) 吊能力2.9t	2.59%		バックホウ [クローラ型クレーン付] 排ガス型(第2次)山積0.45m3吊2.9t		KTPC00005 KTPT00005
普通作業員	15.79%		普通作業員		RTPC00002 RTPT00002
土木一般世話役	9.38%		土木一般世話役		RTPC00009 RTPT00009
特殊作業員	9.10%		特殊作業員		RTPC00001 RTPT00001
特殊運転手	8.96%		運転手(特殊)		RTPC00006 RTPT00006
その他(労務)			その他(労務)		ER009
畦畔ブロック H800 L2000 見積り	48.12%		歩車道境界ブロック C種(180/210×300×600) ※(注4)		F0000038552 TTPT00364
軽油 小型ローリー（パトロール給油）	2.98%		軽油パトロール給油		TTPC00013 TTPT00013
積算単価			積算単価		E9999

施 工 単 価 表

畦畔ブロック　　SPK23040287　　単第0 -0054　表

H800　　設置 基礎砕石無し　　1　m　当り

機械構成比：　2.59%　労務構成比：　46.31%　材料構成比：　51.10%　市場単価構成比：　0.00%　標準単価：

代 表 機 労 材 規 格	構成比	単価(積算地区)	代 表 機 労 材 規 格(東京地区)	単価(東京地区)	備 考
A=1 設置 C=38552 【F】ブロック(個) E=2 基礎砕石無し			B=16 各種(1000超2000mm以下,150以上550kg未満) D=50 100m当りの使用量(個) F=4 生コンクリート無し		

施 工 単 価 表

畦畔ブロック　　SPK23040287　　単第0 -0055　表

H1000　　設置 基礎砕石無し　　1　m　当り

機械構成比：　2.59%　労務構成比：　46.31%　材料構成比：　51.10%　市場単価構成比：　0.00%　標準単価：

代 表 機 労 材 規 格	構成比	単価(積算地区)	代 表 機 労 材 規 格(東京地区)	単価(東京地区)	備 考
<賃>バックホウ(クローラ型クレーン付) 山積0.45m3(平積0.35m3) 吊能力2.9t	2.59%		バックホウ [クローラ型クレーン付] 排ガス型(第2次)山積0.45m3吊2.9t		KTPC00005 KTPT00005
普通作業員	15.79%		普通作業員		RTPC00002 RTPT00002
土木一般世話役	9.38%		土木一般世話役		RTPC00009 RTPT00009
特殊作業員	9.10%		特殊作業員		RTPC00001 RTPT00001
特殊運転手	8.96%		運転手(特殊)		RTPC00006 RTPT00006
その他(労務)			その他(労務)		ER009
畦畔ブロック H1000 L2000 見積り	48.12%		歩車道境界ブロック C種(180/210×300×600) ※(注4)		F0000041252 TTPT00364
軽油 小型ローリー（パトロール給油）	2.98%		軽油パトロール給油		TTPC00013 TTPT00013
積算単価			積算単価		E9999

施 工 単 価 表

畦畔ブロック　　SPK23040287　　単第0 -0055　表

H1000　　設置 基礎砕石無し　　1　m　当り

機械構成比：　2.59%　労務構成比：　46.31%　材料構成比：　51.10%　市場単価構成比：　0.00%　標準単価：

代 表 機 労 材 規 格	構成比	単価(積算地区)	代 表 機 労 材 規 格(東京地区)	単価(東京地区)	備 考
A=1 設置 C=41252 【F】ブロック(個) E=2 基礎砕石無し			B=16 各種(1000超2000mm以下,150以上550kg未満) D=50 100m当りの使用量(個) F=4 生コンクリート無し		

施 工 単 価 表

コンクリート　SPK23040154　単第0 -0056　表

小型構造物 18-8-25(20)BB　人力打設　1　m3　当り

機械構成比：　0.00%　労務構成比：　44.86%　材料構成比：　55.14%　市場単価構成比：　0.00%　標準単価：

代 表 機 労 材 規 格	構成比	単価(積算地区)	代 表 機 労 材 規 格(東京地区)	単価(東京地区)	備 考
普通作業員	24.24%		普通作業員		RTPC00002 RTPT00002
土木一般世話役	9.75%		土木一般世話役		RTPC00009 RTPT00009
特殊作業員	8.67%		特殊作業員		RTPC00001 RTPT00001
その他(労務)			その他(労務)		ER009
レディーミクストコンクリート 高炉 18-8-20(25) W/C60%以下	55.14%		生コンクリート 高炉 24-12-25(20) W/C 55%		TTPC00003 TTPT00343
積算単価			積算単価		E9999
A=2 小型構造物 C=3 18-8-25(20)BB H=2 現場内小運搬無し K=1 -(全ての費用)			B=3 人力打設 F=2 一般養生 J=1 -		

設　計　数　量　総　括　表

工事区分・工種・種別・細別	規　格	単　位	数　量	摘　要
道路改良				
道路土工				
掘削工				
掘削	土砂	m^3	64.2	
路体盛土工				
路体盛土	W＜2.5m	m^3	0.6	
〃	2.5m≦W＜4.0m	m^3	2.2	
路床盛土工				
路床盛土	2.5m≦W＜4.0m	m^3	2	
残土処理工				
残土処理		m^3	65.9	
擁壁工				
作業土工				
床堀	土砂	m^3	18.1	
埋戻	土砂	m^3	12.1	
場所打擁壁工				
2号取付擁壁	SGW17	箇所	1	
ﾌﾟﾚｷｬｽﾄ擁壁工				
ﾌﾟﾚｷｬｽﾄL型擁壁	H600(2種)	m	6	
〃	H800(2種)	m	4	
ﾌﾟﾚｷｬｽﾄL型擁壁	H1000(3種)	m	4	
1号調整ｺﾝｸﾘｰﾄ		m	10	
2号調整ｺﾝｸﾘｰﾄ		m	4	

設　計　数　量　総　括　表

工事区分・工種・種別・細別	規　格	単　位	数　量	摘　要
排水構造物工				
作業土工				
床堀	土砂	m^3	25.1	
埋戻	土砂	m^3	18.0	
側溝工				
落蓋式U型側溝	PU5-300A	m	33.3	
自由勾配側溝1型	FSL-B300-H400	m	6	
〃	FSL-B300-H500	m	2	
〃	FSL-B300-H600	m	4	
〃	FSL-B300-H700	m	2	
〃	FSL-B300-H800	m	2	
〃	FSL-B300-H900	m	2	
自由勾配側溝2型	B300-H400	m	2.6	
〃	B300-H500	m	2	
〃	B300-H600	m	6	
蓋版	落ちふた式U形側溝	枚	45	
蓋版	グレーチング蓋	枚	10	
場所打ち側溝蓋	Ⅰ型	枚	2	
蓋版	自由勾配側溝ふた	枚	29	
集水桝・マンホール工				
5号集水桝	B500-L500-H550	箇所	1	
場所打水路工				
場所打ちU型側溝	B300-H300	m	1	
場所打ち側溝蓋	2型	枚	1	
構造物撤去工				
構造物取壊し工				
ｺﾝｸﾘｰﾄ取壊し	無筋構造物	m^3	4.4	
〃	鉄筋構造物	m^3	2.6	
舗装版切断	ｱｽﾌｧﾙﾄ舗装 t=5cm	m	16.2	
〃	ｺﾝｸﾘｰﾄ版 t=15cm	m	10.0	

設　計　数　量　総　括　表

工事区分・工種・種別・細別	規　格	単　位	数　量	摘　要
舗装版取壊し	ｱｽﾌｧﾙﾄ舗装 t=5cm	m^2	137.9	
運搬処理工				
殻運搬処理	ｺﾝｸﾘｰﾄ殻 無筋	m^3	4.4	10.3ｔ
〃	ｺﾝｸﾘｰﾄ殻 鉄筋	m^3	2.6	6.6ｔ
〃	ｱｽﾌｧﾙﾄ殻	m^3	6.9	16.2ｔ
舗装工				
ｱｽﾌｧﾙﾄ舗装工				
表層	再生密粒度ｱｽｺﾝ t=5cm	m^2	219.9	
上層路盤	粒度調整砕石 M-30 t=10cm	m^2	219.9	
下層路盤	再生ｸﾗｯｼｬｰﾗﾝ RC-40 t=15cm	m^2	219.9	
付帯工				
作業土工				
床堀	土砂	m^3	3.5	
埋戻	土砂	m^3	5.6	
畦畔工				
畦畔ブロック	H450	m	24	
〃	H600	m	8	
〃	H800	m	4	
〃	H1000	m	4	
土間コンクリート復旧				
ｺﾝｸﾘｰﾄ	t=15cm	m3	2.2	
仮設工				
交通誘導工	交通誘導	人	51	

道路土工

道路土工　数量集計表

種別・細別	規格	計算式など	単位	数量	摘要
掘削工					
掘削	片切掘削 土砂		m^3	64.2	
路体盛土工					
路体盛土	W＜2.5m		m^3	0.6	
〃	2.5≦W＜4.0m		m^3	2.2	
路床盛土工					
路床盛土	2.5≦W＜4.0m		m^3	2.0	
残土処理工					
残土処理	土砂		m^3	65.9	

道路土工　土工集計表

工　種		掘削	路体盛土		路床盛土		床掘（土砂）	埋戻（土砂）		摘要
		C	B1	B2	B5	B6	E	F		
		m3	m3	m3	m3	m3	m3	m3		
立積計算書		64.2	0.6	2.2	2.0	0.0				
作業土工	擁壁工						18.1	12.1		
	排水構造物工						25.1	18.0		
	付帯工						3.5	5.6		
合　計		m^3 64.2	m^3 0.6	m^3 2.2	m^3 2.0	m^3 0.0	m^3 46.7	m^3 35.7		
発生土量：土砂（掘削C＋床掘E）		64.2 ＋ 46.7 ＝					m^3 110.9			
盛土量（盛土B＋埋戻F）		0.6 + 2.2 + 2.0 + 0.0 + 35.7 ＝					m^3 40.5			
流用土量（盛土量×1/0.9）		40.5 × 1/0.9 ＝					m^3 45.0			
残土処分（発生土量－流用土量）		110.9 － 45.0 ＝					m^3 65.9			

道路土工　立積計算書

測点	単距離	片切掘削 C								摘要
		修正距離	数量	平均	立積	修正距離	数量	平均	立積	
EC.2	5.7		0.0	0.00	0.0					
NO.1+10	4.3		0.3	0.15	0.6					
SP.3	4.8		0.9	0.60	2.9					
NO.2	5.2		1.3	1.10	5.7					
NO.2+10	10.0		1.2	1.25	12.5					
NO.3	10.0		1.2	1.20	12.0					
NO.3+10	10.0		1.5	1.35	13.5					
NO.3+13.7	3.7		1.7	1.60	5.9					
NO.3+20.2	6.5		1.7	1.70	11.1					
合　　計					m^3 64.2					

道路土工　立積計算書

測点	単距離	路体盛土 B1(W＜2.5m)				路体盛土 B2(2.5≦W＜4.0m)				摘要
		修正距離	数量	平均	立積	修正距離	数量	平均	立積	
EC.2	5.7					1.2	(　1.8　) 1.8	1.80	2.2	NO.1+1.2 B2(進入路)
NO.1+10	4.3									
SP.3	4.8	3.0	(　0.1　) 0.1	0.10	0.3					B1(進入路)
NO.2	5.2	3.0	(　0.1　) 0.1	0.10	0.3					B1(進入路)
NO.2+10	10.0									
NO.3	10.0									
NO.3+10	10.0									
NO.3+13.7	3.7									
NO.3+20.2	6.5									
合　　計					m^3 0.6				m^3 2.2	

道路土工　立積計算書

測点	単距離	路床盛土 B5(2.5≦W＜4.0m)				路床盛土 B6(4.0m≦W)				摘要
		修正距離	数量	平均	立積	修正距離	数量	平均	立積	
EC.2	5.7		0.4	0.20	1.1					
NO.1+10	4.3		0.0	0.20	0.9					
SP.3	4.8									
NO.2	5.2									
NO.2+10	10.0									
NO.3	10.0									
NO.3+10	10.0									
NO.3+13.7	3.7									
NO.3+20.2	6.5									
合　　計					m^3 2.0				m^3 0.0	

擁　壁　工

擁　壁　工　数量集計表

種別・細別	規格	計算式など	単位	数量	摘要
作業土工					
床掘	土砂		m^3	18.1	
埋戻	土砂		m^3	12.1	
場所打擁壁工					
1号取付擁壁	GW36		箇所		
2号取付擁壁	SGW17		箇所	1.0	
1号進入路擁壁	SGW69		箇所		
2号進入路擁壁	SGW69		箇所		
3号進入路擁壁	SGW69		箇所		
4号進入路擁壁	SGW42		箇所		
嵩上げｺﾝｸﾘｰﾄ			m		
ﾌﾟﾚｷｬｽﾄ擁壁工					
ﾌﾟﾚｷｬｽﾄL型擁壁	H600(2種)		m	6.0	
〃	H800(2種)		m	4.0	
〃	H1000(3種)		m	4.0	
〃	H1300(3種)		m		
〃	H1400(2種)		m		
〃	H1500(3種)		m		
〃	H1600(2種)		m		
〃	H1700(2種)		m		
〃	H1900(1種)		m		
1号調整ｺﾝｸﾘｰﾄ			m	10.0	
2号調整ｺﾝｸﾘｰﾄ			m	4.0	

擁　壁　工　立積計算書

測点	単距離	床掘 E1(左側)				床掘 E1(右側)				摘要
		修正距離	数量	平均	立積	修正距離	数量	平均	立積	
NO.0	0.0									
NO.0+8.14	8.1									
NO.0+11.38	3.3									
BC.2	6.1									
NO.1	2.5									
EC.2	5.7		1.6	0.80	4.6					
NO.1+10	4.3		1.5	1.55	6.7					
SP.3	4.8	4.5	1.5	1.50	6.8					NO.1+10より
NO.2	5.2									
NO.2+10	10.0									
NO.3	10.0									
NO.3+10	10.0									
NO.3+13.7	3.7									
NO.3+20.2	6.5									
小　計					m^3 18.1				m^3 0.0	
左右合計									m^3 18.1	

擁　壁　工　立積計算書

測点	単距離	埋戻 F1(左側)				埋戻 F2(右側)				摘要
		修正距離	数量	平均	立積	修正距離	数量	平均	立積	
NO.0	0.0									
NO.0+8.14	8.1									
NO.0+11.38	3.3									
BC.2	6.1									
NO.1	2.5									
EC.2	5.7		1.1	0.55	3.1					
NO.1+10	4.3		1.0	1.05	4.5					
SP.3	4.8	4.5	1.0	1.00	4.5					NO.1+10より
NO.2	5.2									
NO.2+10	10.0									
NO.3	10.0									
NO.3+10	10.0									
NO.3+13.7	3.7									
NO.3+20.2	6.5									
小　計					m^3 12.1				m^3 0.0	
左右合計									m^3 12.1	

擁　壁　工　延長調書

2号取付擁壁(SGW17)　(左側)			2号取付擁壁(SGW17)　(右側)		
位置	数量	摘要	位置	数量	摘要
No.3 + 17.8 ～ No.3 + 20.5	1.0				
合　　計	1.0		合　　計	0.0	
			左　右　計	箇所 1.0	

擁　壁　工　延長調書

ﾌﾟﾚｷｬｽﾄＬ型擁壁 H600(2種)　(左側)			ﾌﾟﾚｷｬｽﾄＬ型擁壁 H600(2種)　(右側)		
位置	数量	摘要	位置	数量	摘要
No.1 + 8.5 ～ No.1 + 14.5	6.0				
合　　計	6.0		合　　計	0.0	
			左　右　計	m 6.0	

擁　壁　工　延長調書

ﾌﾟﾚｷｬｽﾄＬ型擁壁 H800(2種)　(左側)			ﾌﾟﾚｷｬｽﾄＬ型擁壁 H800(2種)　(右側)		
位置	数量	摘要	位置	数量	摘要
No.1 + 4.5 ～ No.1 + 8.5	4.0				
合　　計	4.0		合　　計	0.0	
			左　右　計	m 4.0	

擁　壁　工　延長調書

ﾌﾟﾚｷｬｽﾄＬ型擁壁 H1000(3種)　(左側)			ﾌﾟﾚｷｬｽﾄＬ型擁壁 H1000(3種)　(右側)		
位置	数量	摘要	位置	数量	摘要
No.1 + 0.5 ～ No.1 + 4.5	4.0				
合　計	4.0		合　計	0.0	
			左　右　計	m 4.0	

擁　壁　工　延長調書

1号調整コンクリート　　(左側)			1号調整コンクリート　　(右側)		
位置	数量	摘要	位置	数量	摘要
No.1 + 4.5 ～ No.1 + 14.5	10.0				
合　　計	10.0		合　　計	0.0	
			左　右　計	m 10.0	

擁　壁　工　延長調書

2号調整コンクリート　(左側)			2号調整コンクリート　(右側)		
位置	数量	摘要	位置	数量	摘要
No.1 + 0.0 ～ No.1 + 4.5	4.0		No.0 + 0.5 ～ No.0 + 6.5		
			No.0 + 9.5 ～ No.0 + 17.5		
合　　計	4.0		合　　計	0.0	
			左　右　計	m 4.0	

単位当り数量計算書

2号取付擁壁　　SGW17

1箇所当り

細別	規格	計算式など	単位	数量	摘要
コンクリート	σck=18N/mm2	(0.20+0.555)/2×0.71×2.90	m^3	0.777	
型枠	小型	(0.71+0.71×1.118)×2.90	m^2	4.361	斜率 1:0.5=1.118
基礎砕石	RC-40 t=20cm	0.755×2.90	m^2	2.190	

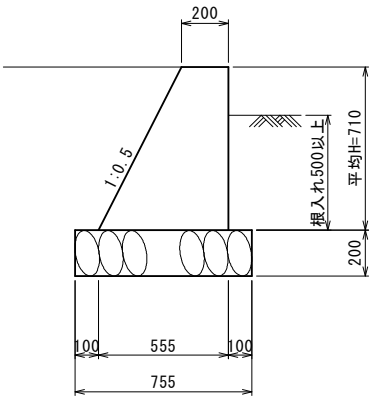

2号取付擁壁展開図

【参考図】 HS=1:100 VS=1: 50

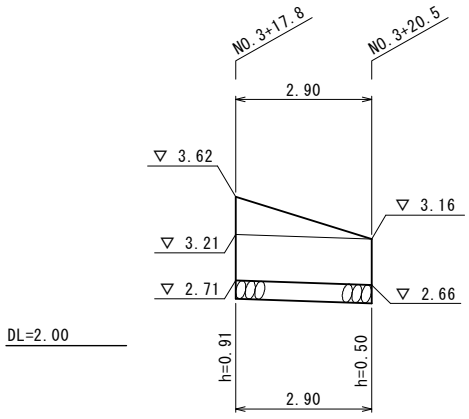

単位当り数量計算書

プレキャストＬ型擁壁　　H600

10.0m当り

細別	規格	計算式など	単位	数量	摘要
プレキャスト Ｌ型擁壁	H600 2種	10.0/2.0	個	5.0	
敷モルタル	1:3	0.85×0.02×10.0	m^3	0.170	
基礎ｺﾝｸﾘｰﾄ	σck=18N/mm2	0.95×0.10×10.0	m^3	0.950	
基礎型枠	均し基礎	0.10×10.0×2	m^2	2.000	
基礎砕石	RC-40　t=15cm	0.95×10.0	m^2	9.500	
裏込砕石	RC-40	0.30×0.29×10.0	m^3	0.870	

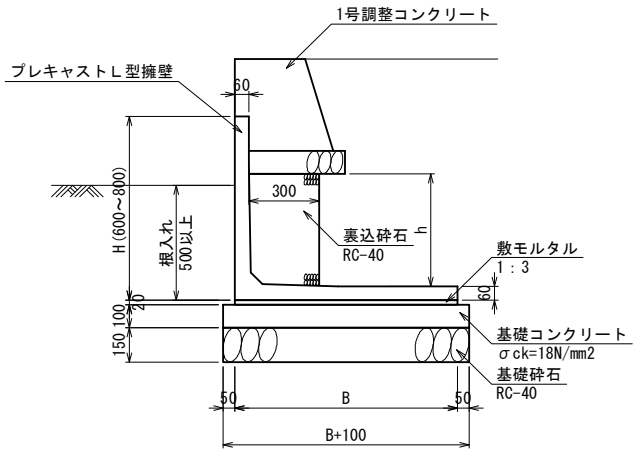

Ｌ型擁壁　寸法表

規　格	寸　法		
	H	B	h
	(mm)	(mm)	(mm)
H600　(2種)	600	850	290
H800　(2種)	800	950	490

単位当り数量計算書

プレキャストＬ型擁壁　　H800

10.0m当り

細別	規格	計算式など	単位	数量	摘要
プレキャスト Ｌ型擁壁	H800 2種	10.0/2.0	個	5.0	
敷モルタル	1:3	0.95×0.02×10.0	m^3	0.190	
基礎ｺﾝｸﾘｰﾄ	σck=18N/mm2	1.05×0.10×10.0	m^3	1.050	
基礎型枠	均し基礎	0.10×10.0×2	m^2	2.000	
基礎砕石	RC-40　t=15cm	1.05×10.0	m^2	10.500	
裏込砕石	RC-40	0.30×0.49×10.0	m^3	1.470	

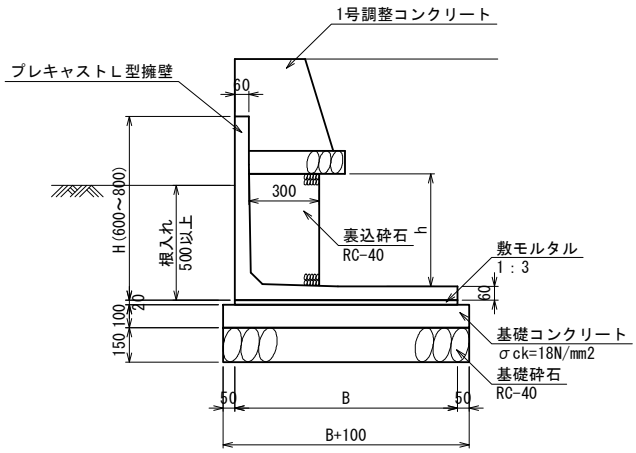

Ｌ型擁壁　寸法表

規　格	寸　法		
	H	B	h
	(mm)	(mm)	(mm)
H600　(2種)	600	850	290
H800　(2種)	800	950	490

単位当り数量計算書

プレキャストＬ型擁壁　　H1000

10.0m当り

細別	規格	計算式など	単位	数量	摘要
プレキャスト Ｌ型擁壁	H1000 3種	10.0/2.0	個	5.0	
敷モルタル	1:3	1.25×0.02×10.0	m^3	0.250	
基礎ｺﾝｸﾘｰﾄ	σck=18N/mm2	1.35×0.10×10.0	m^3	1.350	
基礎型枠	均し基礎	0.10×10.0×2	m^2	2.000	
基礎砕石	RC-40　t=20cm	1.35×10.0	m^2	13.500	
裏込砕石	RC-40	0.30×0.69×10.0	m^3	2.070	

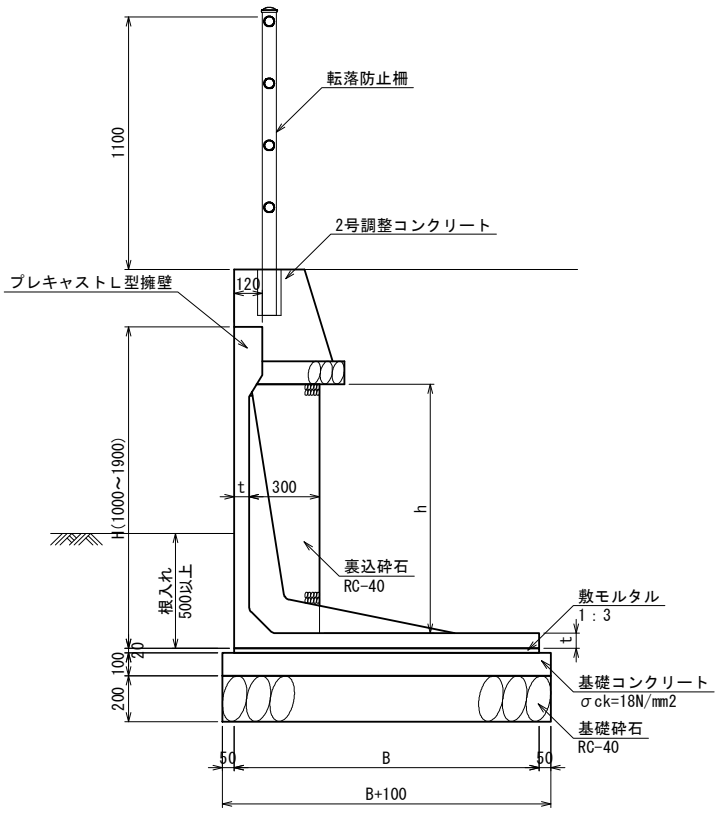

Ｌ型擁壁　寸法表

規　格	寸　法			
	H	B	t	h
	(mm)	(mm)	(mm)	(mm)
H1000　(3種)	1000	1250	60	690
H1300　(3種)	1300	1450	65	985
H1400　(2種)	1400	1300	65	1085
H1500　(3種)	1500	1550	65	1185
H1600　(2種)	1600	1450	70	1280
H1700　(2種)	1700	1450	70	1380
H1900　(1種)	1900	1500	70	1580

単位当り数量計算書

1号調整コンクリート

10.0m当り

細別	規格	計算式など	単位	数量	摘要
コンクリート	σck=18N/mm2	[(0.30+0.342+0.06)/2×0.34-0.06×0.15]×10.0	m^3	1.103	
型枠	小型	(0.19+0.34×1.044)×10.0	m^2	5.450	斜率 1:0.3=1.044
基礎砕石	RC-40 t=10cm	0.392×10.0	m^2	3.920	

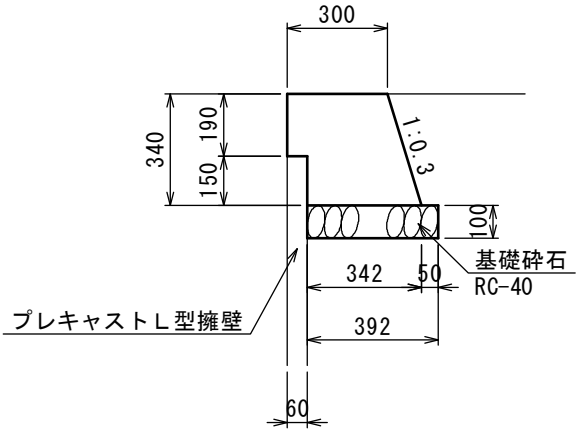

単位当り数量計算書

2号調整コンクリート

10.0m当り

細別	規格	計算式など	単位	数量	摘要
コンクリート	σck=18N/mm2	[(0.30+0.285+0.12)/2×0.35-0.12×0.15]×10.0	m^3	1.054	
型枠	小型	(0.20+0.35×1.044)×10.0	m^2	5.654	斜率 1:0.3=1.044
基礎砕石	RC-40 t=10cm	0.335×10.0	m^2	3.350	

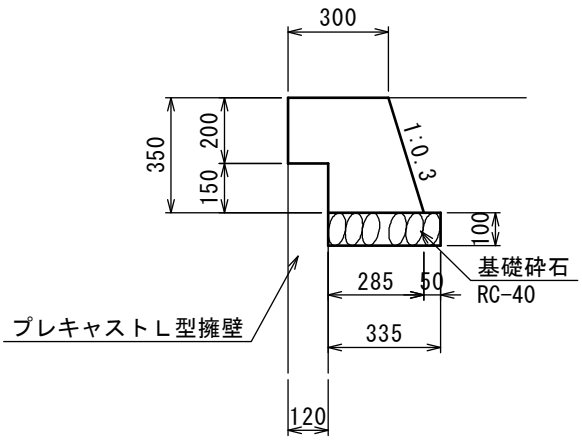

調整コンクリート　延長・平均高計算書

1号調整コンクリート				2号調整コンクリート(左側)				2号調整コンクリート(右側)			
調整高 h	平均高	延長	面積	調整高 h	平均高	延長	面積	調整高 h	平均高	延長	面積
0.305											
0.198	0.2515	2.0	0.503								
0.103	0.1505	2.0	0.301								
(　0.303　) 0.219	0.2610	2.0	0.522								
0.145	0.1820	2.0	0.364								
0.083	0.1140	2.0	0.228								
				(　0.352　) 0.222	0.2870	2.0	0.574				
				0.105	0.1635	2.0	0.327				
		m 10.0	m² 1.918			m 4.0	m² 0.901			m 0.0	m² 0.000
		平均h=1.918/10.0 =　0.19							左右合計	m 4.0	m² 0.901
										平均h=0.901/4.0 =　0.23	

排水構造物工

排水構造物工　数量集計表

種別・細別	規格	計算式など	単位	数量	摘要
作業土工					
床掘	土砂		m^3	25.1	
埋戻	土砂		m^3	18.0	
側溝工					
落蓋式U型側溝	PU5-300A		m	33.3	
コンクリート蓋	PUC5-300		枚	45.0	
グレーチング蓋	B300車道用		枚	10.0	
場所打ち側溝蓋	1型		枚	2.0	
自由勾配側溝1型	FSL-B300-H400		m	6.0	
〃	FSL-B300-H500		m	2.0	
〃	FSL-B300-H600		m	4.0	
〃	FSL-B300-H700		m	2.0	
〃	FSL-B300-H800		m	2.0	
〃	FSL-B300-H900		m	2.0	
自由勾配側溝2型	B300-H400		m	2.6	
〃	B300-H500		m	2.0	
〃	B300-H600		m	6.0	
集水桝・ﾏﾝﾎｰﾙ工					
5号集水桝	B500-L500-H550		箇所	1.0	

排水構造物工　数量集計表

種別・細別	規格	計算式など	単位	数量	摘要
場所打水路工					
場所打ちU型側溝	B300-H300		m	1.0	
場所打ち側溝蓋	2型		枚	1.0	

排水構造物工　作業土工集計表

細別	規格	延長 箇所	床堀 単位数量	床堀 数量	埋戻 単位数量	埋戻 数量	摘要
立積計算書				18.0		14.5	
作業土工単位数量計算書	落蓋式U型側溝	m 10.0	0.6	6.0	0.3	3.0	
	場所打ちU型側溝	m 1.0	1.1	1.1	0.5	0.5	
合　　計				m^3 25.1		m^3 18.0	

排水構造物工　立積計算書

測点	単距離	床掘 E2(左側)				床掘 E2(右側)				摘要
		修正距離	数量	平均	立積	修正距離	数量	平均	立積	
EC.2	5.7					4.1	(　0.3　) 0.3	0.30	1.2	
NO.1+10	4.3						0.5	0.40	1.7	
SP.3	4.8						0.4	0.45	2.2	
NO.2	5.2						0.5	0.45	2.3	
NO.2+10	10.0						0.4	0.45	4.5	
NO.3	10.0						0.1	0.25	2.5	
NO.3+10	10.0						0.4	0.25	2.5	
NO.3+13.7	3.7						0.2	0.30	1.1	
小　計					m^3 0.0				m^3 18.0	
左右合計									m^3 18.0	

排水構造物工　立積計算書

測点	単距離	埋戻 F2(左側)				埋戻 F2(右側)				摘要
		修正距離	数量	平均	立積	修正距離	数量	平均	立積	
EC.2	5.7					4.1	(　0.2　) 0.2	0.20	0.8	
NO.1+10	4.3						0.4	0.30	1.3	
SP.3	4.8						0.3	0.35	1.7	
NO.2	5.2						0.3	0.30	1.6	
NO.2+10	10.0						0.3	0.30	3.0	
NO.3	10.0						0.2	0.25	2.5	
NO.3+10	10.0						0.3	0.25	2.5	
NO.3+13.7	3.7						0.3	0.30	1.1	
小　計					m^3 0.0				m^3 14.5	
左右合計									m^3 14.5	

排水構造物工　延長調書

落蓋式U型側溝 (PU5-300A) (左側)			落蓋式U型側溝 (PU5-300A) (右側)		
位置	数量	摘要	位置	数量	摘要
			No.2 + 11.0 ～ No.3 + 13.2	22.3	ｺﾝｸﾘｰﾄ蓋
			No.3 + 13.7 ～ No.3 + 14.3	1.0	場所打ち蓋
			No.3 + 14.3 ～ No.3 + 23.3	10.0	ｸﾞﾚｰﾁﾝｸﾞ蓋
合　　計	0.0		合　　計	33.3	
			左　右　計	m 33.3	

排水構造物工　側溝蓋 計算書

ﾌﾟﾚｷｬｽﾄU型側溝

細別	規格	延長	細別	規格	延長
落蓋式U型側溝	PU5-300A	22.3			
	計	22.3		計	
合計	22.3 m				
蓋枚数(総数)	22.3 m×2枚 =	45 枚			
ｺﾝｸﾘｰﾄ蓋(PUC5-300)	N = 45 枚				

ﾌﾟﾚｷｬｽﾄU型側溝

細別	規格	延長	細別	規格	延長
落蓋式U型側溝	PU5-300A	10.0			
		1.0			
	計	11.0		計	
合計	11.0 m				
蓋枚数(総数)	10.0 m×1枚 =	10 枚			
	1.0 m×2枚 =	2 枚			
ｸﾞﾚｰﾁﾝｸﾞ蓋(B300車道用)	N = 10 枚				
場所打ち側溝蓋 1型	N = 2 枚				

現場打ちU型側溝

細別	規格	延長	細別	規格	延長
現場打ちU型側溝	B300-H300	1.0			
	計	1.0		計	
合計	1.0 m				
蓋枚数(総数)	1 枚				
場所打ち側溝蓋 2型	N = 1 枚				

排水構造物工　箇所調書

5号集水桝 (B500-L500-H550)　(左側)			5号集水桝 (B500-L500-H550)　(右側)		
位置	数量	摘要	位置	数量	摘要
			No.2 + 10.6 付近	1.0	
合　　計	0.0		合　　計	1.0	
			左　右　計	箇所 1.0	

排水構造物工　延長調書

場所打ちU型側溝 (B300-H300)　(左側)			場所打ちU型側溝 (B300-H300)　(右側)		
位置	数量	摘要	位置	数量	摘要
			No.3 + 24.5 ～ No.3 + 25.5	1.0	
合　　計	0.0		合　　計	1.0	
			左　右　計	m 1.0	

単位当り数量計算書

作業土工　　落蓋式U型側溝(PU5-300A)　　1m当り

細別	規格	計算式など	単位	数量	摘要
床掘	土砂	1.12×0.57	m^3	0.6	
埋戻	土砂	0.15×2	m^3	0.3	

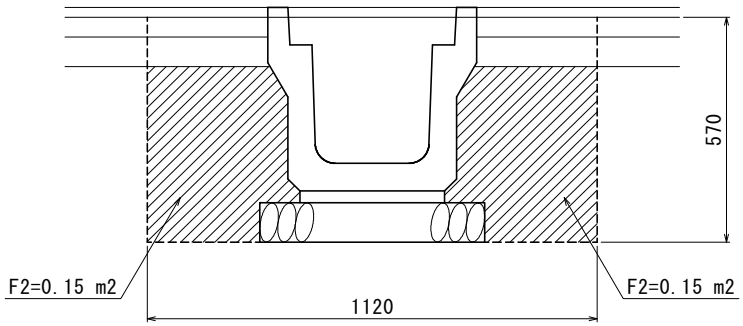

求積はCADによる

単位当り数量計算書

作業土工　　場所打ちU型側溝(B300-H300)　　1m当り

細別	規格	計算式など	単位	数量	摘要
床掘	土砂	1.60×0.67	m^3	1.1	
埋戻	土砂	0.27×2	m^3	0.5	

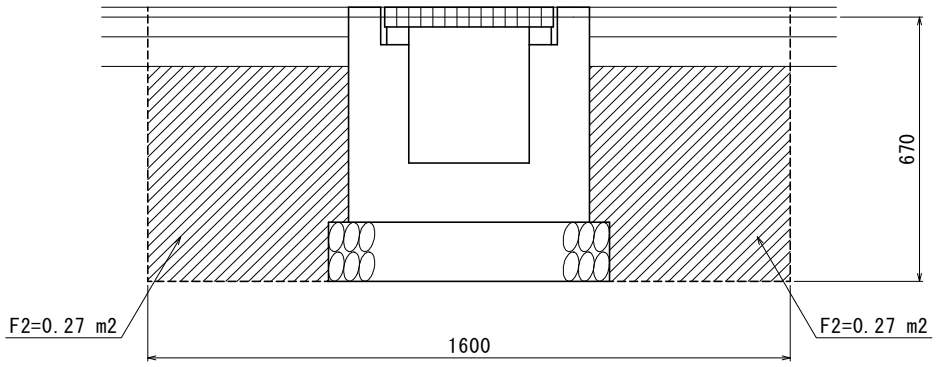

求積はCADによる

自由勾配側溝　延長・ｲﾝﾊﾞｰﾄ計算書

測点	ｲﾝﾊﾞｰﾄｺﾝｸﾘｰﾄ		自由勾配側溝(縦断用)1型											
	t	平均	B300-H400		B300-H500		B300-H600		B300-H700		B300-H800		B300-H900	
			延長	平積	延長	平積	延長	平積	延長	平積	延長	平積	延長	平積
SP.2	0.07													
	0.17	0.120											2.00	0.240
	(0.07) 0.17	0.120									2.00	0.240		
EC.2	(0.07) 0.08	0.075							0.12	0.009				
	0.16	0.120							1.88	0.226				
BC.3	(0.06) 0.06	0.060					0.09	0.005						
	0.13	0.095					1.91	0.181						
NO.1+10	0.15	0.140					0.42	0.059						
	0.19	0.170					1.58	0.269						
	(0.09) 0.15	0.120			2.00	0.240								
SP.3	(0.05) 0.08	0.065	1.25	0.081										
	0.08	0.080	0.75	0.060										
	0.11	0.095	2.00	0.190										
	0.13	0.120	2.00	0.240										
合計			m 6.00	m² 0.57	m 2.00	m² 0.24	m 4.00	m² 0.51	m 2.00	m² 0.24	m 2.00	m² 0.24	m 2.00	m² 0.24
ｲﾝﾊﾞｰﾄｺﾝｸﾘｰﾄ 平均厚			t=0.57/6.00 = 0.10		t=0.24/2.00 = 0.12		t=0.51/4.00 = 0.13		t=0.24/2.00 = 0.12		t=0.24/2.00 = 0.12		t=0.24/2.00 = 0.12	
ｲﾝﾊﾞｰﾄｺﾝｸﾘｰﾄ 数量			m3 0.17		m3 0.07		m3 0.15		m3 0.07		m3 0.07		m3 0.07	
合計													m3 0.60	

自由勾配側溝　延長・中詰砕石計算書

測点	中詰砕石		自由勾配側溝(縦断用)2型											
	h	平均	B300-H400		B300-H500		B300-H600							
			延長	平積	延長	平積	延長	平積	延長	平積	延長	平積	延長	平積
	0.28													
NO.2	0.29	0.285					0.42	0.120						
EC.3	0.29	0.290					1.58	0.458						
	0.29	0.290					0.41	0.119						
	0.29	0.290					1.59	0.461						
	0.29	0.290					2.00	0.580						
	(0.19) 0.19	0.190			2.00	0.380								
NO.2+10	(0.09) 0.09	0.090	2.42	0.218										
	0.09	0.090	0.18	0.016										
合計			m 2.60	m² 0.23	m 2.00	m² 0.38	m 6.00	m² 1.74						
中詰砕石 平均厚			h=0.23/2.60 = 0.09		h=0.38/2.00 = 0.19		h=1.74/6.00 = 0.29							
中詰砕石 数量			m3 0.07		m3 0.11		m3 0.52							
合計													m3 0.70	

単位当り数量計算書

落蓋式U型側溝　　PU5-300A

10.0m当り

細別	規格	計算式など	単位	数量	摘要
U型側溝	300A	小構造物標準設計図集より	個	5.0	
敷モルタル	1:3	〃	m^3	0.108	
基礎砕石	RC-40 t=10cm	〃	m^2	5.600	

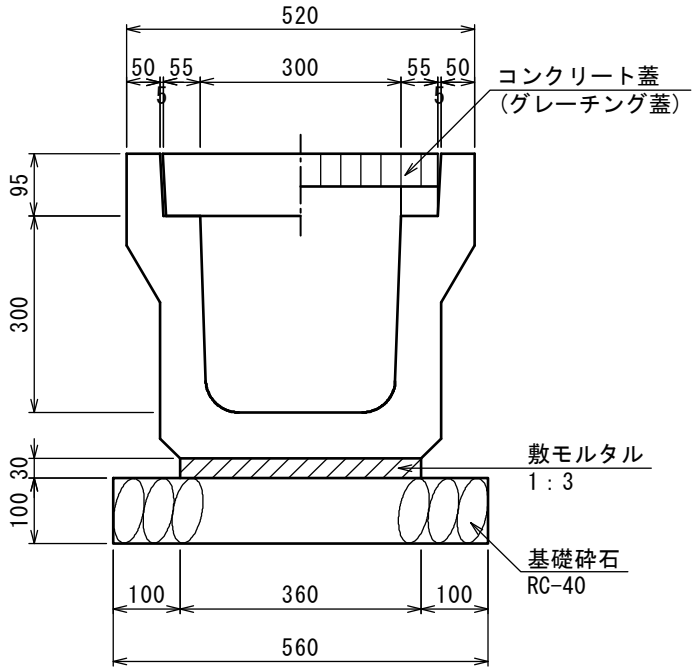

単位当り数量計算書

自由勾配側溝 1型　　FSL-B300-H400

10.0m当り

細別	規格	計算式など	単位	数量	摘要
側溝	B300-H400	小構造物標準設計図集より	本	5.0	
基礎ｺﾝｸﾘｰﾄ	σck=18N/mm2	〃	m^3	0.300	
基礎型枠	均し基礎	〃	m^2	1.000	
基礎砕石	RC-40 t=10cm	〃	m^2	7.000	
ｲﾝﾊﾞｰﾄｺﾝｸﾘｰﾄ	σck=18N/mm2	0.30×0.10×10.0	m^3	0.300	

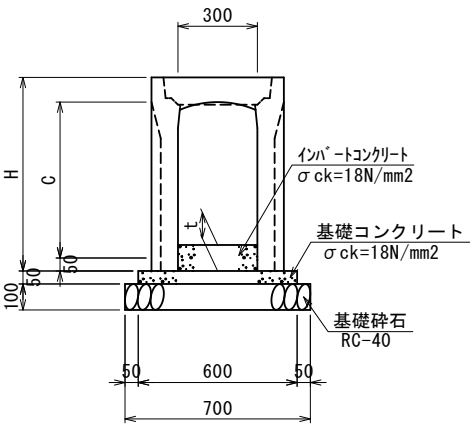

縦断用自由勾配側溝1型　寸法表及び材料表

規　格	寸　法		
	C	H	t
	(mm)	(mm)	(mm)
FSL-B300-H400	400	545	100
FSL-B300-H500	500	645	120
FSL-B300-H600	600	745	130
FSL-B300-H700	700	845	120
FSL-B300-H800	800	945	120
FSL-B300-H900	900	1045	120

単位当り数量計算書

自由勾配側溝 1型　　FSL-B300-H500　　10.0m当り

細別	規格	計算式など	単位	数量	摘要
側溝	B300-H500	小構造物標準設計図集より	本	5.0	
基礎ｺﾝｸﾘｰﾄ	σck=18N/mm2	〃	m^3	0.300	
基礎型枠	均し基礎	〃	m^2	1.000	
基礎砕石	RC-40 t=10cm	〃	m^2	7.000	
ｲﾝﾊﾞｰﾄｺﾝｸﾘｰﾄ	σck=18N/mm2	0.30×0.12×10.0	m^3	0.360	

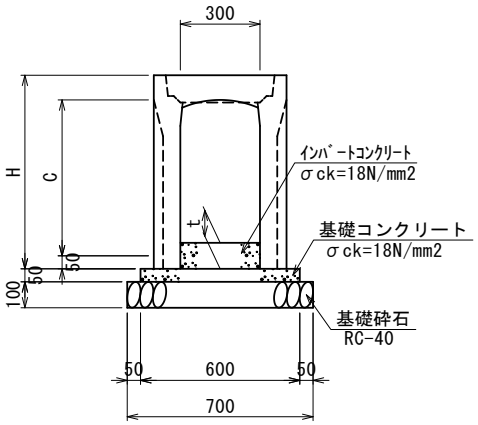

縦断用自由勾配側溝1型　寸法表及び材料表

規　格	寸　法		
	C	H	t
	(mm)	(mm)	(mm)
FSL-B300-H400	400	545	100
FSL-B300-H500	500	645	120
FSL-B300-H600	600	745	130
FSL-B300-H700	700	845	120
FSL-B300-H800	800	945	120
FSL-B300-H900	900	1045	120

単位当り数量計算書

自由勾配側溝 1型　　FSL-B300-H600　　10.0m当り

細別	規格	計算式など	単位	数量	摘要
側溝	B300-H600	小構造物標準設計図集より	本	5.0	
基礎ｺﾝｸﾘｰﾄ	σck=18N/mm2	〃	m^3	0.300	
基礎型枠	均し基礎	〃	m^2	1.000	
基礎砕石	RC-40 t=10cm	〃	m^2	7.000	
ｲﾝﾊﾞｰﾄｺﾝｸﾘｰﾄ	σck=18N/mm2	0.30×0.13×10.0	m^3	0.390	

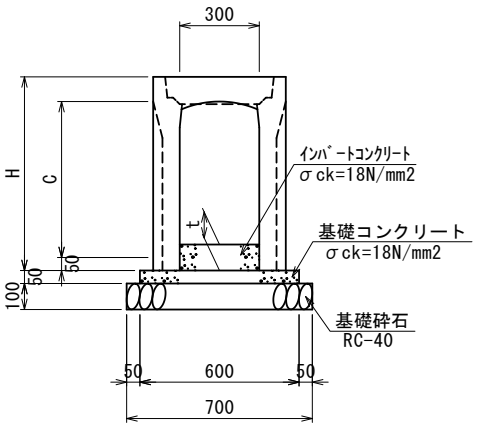

縦断用自由勾配側溝1型　寸法表及び材料表

規　格	寸　法		
	C	H	t
	(mm)	(mm)	(mm)
FSL-B300-H400	400	545	100
FSL-B300-H500	500	645	120
FSL-B300-H600	600	745	130
FSL-B300-H700	700	845	120
FSL-B300-H800	800	945	120
FSL-B300-H900	900	1045	120

単位当り数量計算書

自由勾配側溝 1型　　FSL-B300-H700　　10.0m当り

細別	規格	計算式など	単位	数量	摘要
側溝	B300-H700	小構造物標準設計図集より	本	5.0	
基礎ｺﾝｸﾘｰﾄ	σck=18N/mm2	〃	m^3	0.300	
基礎型枠	均し基礎	〃	m^2	1.000	
基礎砕石	RC-40 t=10cm	〃	m^2	7.000	
ｲﾝﾊﾞｰﾄｺﾝｸﾘｰﾄ	σck=18N/mm2	0.30×0.12×10.0	m^3	0.360	

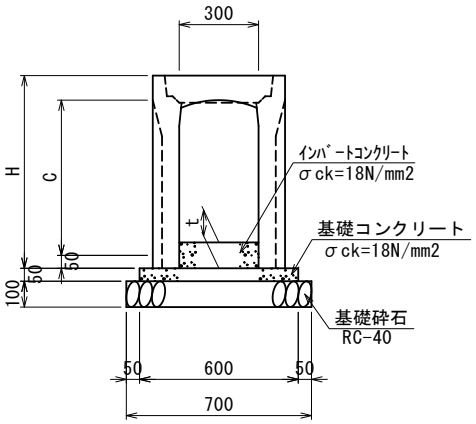

縦断用自由勾配側溝1型　寸法表及び材料表

規　格	寸　法		
	C	H	t
	(mm)	(mm)	(mm)
FSL-B300-H400	400	545	100
FSL-B300-H500	500	645	120
FSL-B300-H600	600	745	130
FSL-B300-H700	700	845	120
FSL-B300-H800	800	945	120
FSL-B300-H900	900	1045	120

単位当り数量計算書

自由勾配側溝 1型　　FSL-B300-H800　　10.0m当り

細別	規格	計算式など	単位	数量	摘要
側溝	B300-H800	小構造物標準設計図集より	本	5.0	
基礎ｺﾝｸﾘｰﾄ	σck=18N/mm2	〃	m^3	0.300	
基礎型枠	均し基礎	〃	m^2	1.000	
基礎砕石	RC-40 t=10cm	〃	m^2	7.000	
ｲﾝﾊﾞｰﾄｺﾝｸﾘｰﾄ	σck=18N/mm2	0.30×0.12×10.0	m^3	0.360	

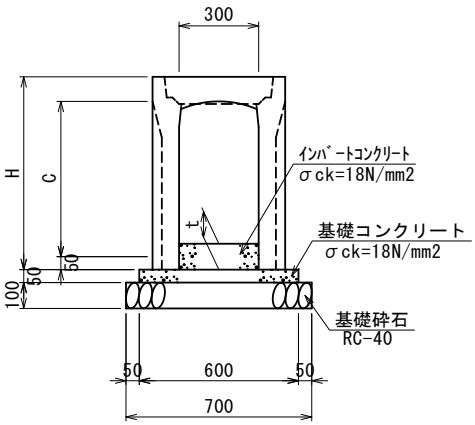

縦断用自由勾配側溝1型　寸法表及び材料表

規　格	寸　法		
	C	H	t
	(mm)	(mm)	(mm)
FSL-B300-H400	400	545	100
FSL-B300-H500	500	645	120
FSL-B300-H600	600	745	130
FSL-B300-H700	700	845	120
FSL-B300-H800	800	945	120
FSL-B300-H900	900	1045	120

単位当り数量計算書

自由勾配側溝 1型　　FSL-B300-H900　　10.0m当り

細別	規格	計算式など	単位	数量	摘要
側溝	B300-H800	小構造物標準設計図集より	本	5.0	
基礎ｺﾝｸﾘｰﾄ	σck=18N/mm2	〃	m^3	0.300	
基礎型枠	均し基礎	〃	m^2	1.000	
基礎砕石	RC-40 t=10cm	〃	m^2	7.000	
ｲﾝﾊﾞｰﾄｺﾝｸﾘｰﾄ	σck=18N/mm2	0.30×0.12×10.0	m^3	0.360	

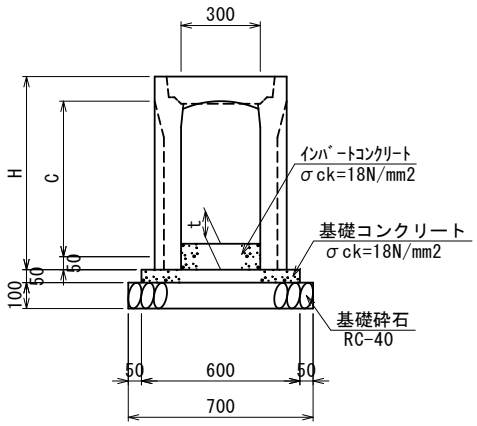

縦断用自由勾配側溝1型　寸法表及び材料表

規　格	寸　法		
	C	H	t
	(mm)	(mm)	(mm)
FSL-B300-H400	400	545	100
FSL-B300-H500	500	645	120
FSL-B300-H600	600	745	130
FSL-B300-H700	700	845	120
FSL-B300-H800	800	945	120
FSL-B300-H900	900	1045	120

単位当り数量計算書

自由勾配側溝 2型　　B300-H400

10.0m当り

細別	規格	計算式など	単位	数量	摘要
側溝	B300-H400	小構造物標準設計図集より	本	5.0	
基礎ｺﾝｸﾘｰﾄ	σck=18N/mm2	〃	m^3	0.300	
基礎型枠	均し基礎	〃	m^2	1.000	
基礎砕石	RC-40 t=10cm	〃	m^2	7.000	
ｲﾝﾊﾞｰﾄｺﾝｸﾘｰﾄ	σck=18N/mm2	0.30×0.05×10.0	m^3	0.150	
中詰砕石	RC-40	0.30×0.09×10.0	m^3	0.270	

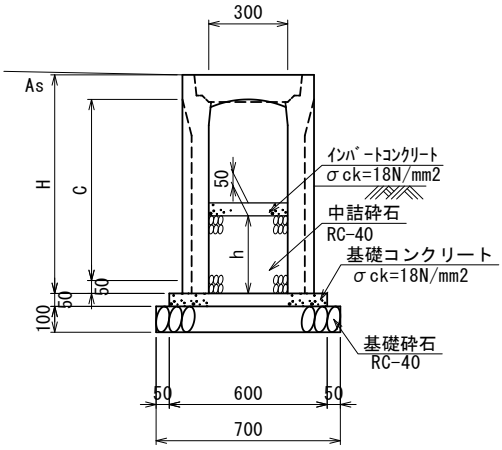

縦断用自由勾配側溝2型　寸法表及び材料表

規　格	寸　法		
	C	H	h
	(mm)	(mm)	(mm)
FSL-B300-H400	400	545	90
FSL-B300-H500	500	645	190
FSL-B300-H600	600	745	290

単位当り数量計算書

自由勾配側溝 2型　　B300-H500

10.0m当り

細別	規格	計算式など	単位	数量	摘要
側溝	B300-H500	小構造物標準設計図集より	本	5.0	
基礎ｺﾝｸﾘｰﾄ	σck=18N/mm2	〃	m^3	0.300	
基礎型枠	均し基礎	〃	m^2	1.000	
基礎砕石	RC-40 t=10cm	〃	m^2	7.000	
ｲﾝﾊﾞｰﾄｺﾝｸﾘｰﾄ	σck=18N/mm2	0.30×0.05×10.0	m^3	0.150	
中詰砕石	RC-40	0.30×0.19×10.0	m^3	0.570	

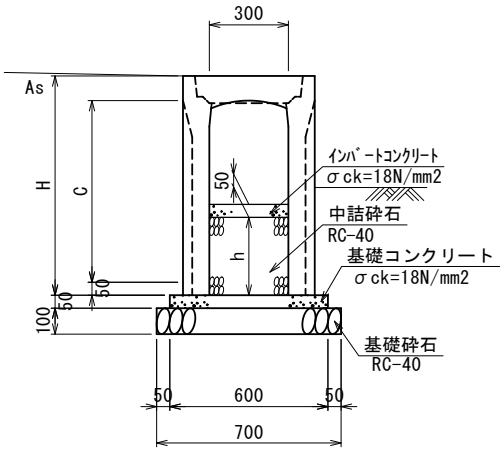

縦断用自由勾配側溝2型　寸法表及び材料表

規　格	寸　法		
	C	H	h
	(mm)	(mm)	(mm)
FSL-B300-H400	400	545	90
FSL-B300-H500	500	645	190
FSL-B300-H600	600	745	290

単位当り数量計算書

自由勾配側溝 2型　　B300-H600　　10.0m当り

細別	規格	計算式など	単位	数量	摘要
側溝	B300-H600	小構造物標準設計図集より	本	5.0	
基礎ｺﾝｸﾘｰﾄ	σck=18N/mm2	〃	m^3	0.300	
基礎型枠	均し基礎	〃	m^2	1.000	
基礎砕石	RC-40 t=10cm	〃	m^2	7.000	
ｲﾝﾊﾞｰﾄｺﾝｸﾘｰﾄ	σck=18N/mm2	0.30×0.05×10.0	m^3	0.150	
中詰砕石	RC-40	0.30×0.29×10.0	m^3	0.870	

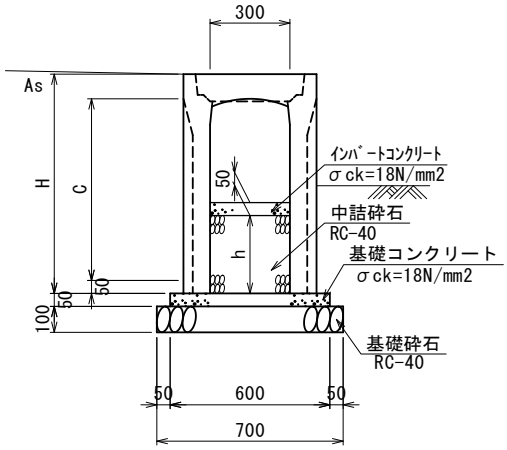

縦断用自由勾配側溝2型　寸法表及び材料表

規　格	寸　法		
	C	H	h
	(mm)	(mm)	(mm)
FSL-B300-H400	400	545	90
FSL-B300-H500	500	645	190
FSL-B300-H600	600	745	290

単位当り数量計算書

5号集水桝　　B500-L500-H550　　1箇所当り

細別	規格	計算式など	単位	数量	摘要
コンクリート	σck=18N/mm2	0.80×0.80×0.70-0.50×0.50×0.55 -0.30×0.30×0.15×2	m^3	0.284	
型枠	小型	(0.80+0.50)×0.70×4+0.30×0.15×3×2	m^2	3.910	
基礎砕石	RC-40 t=15cm	0.90×0.90	m^2	0.810	
ｸﾞﾚｰﾁﾝｸﾞ蓋	T-25 B500-L500用		枚	1.0	

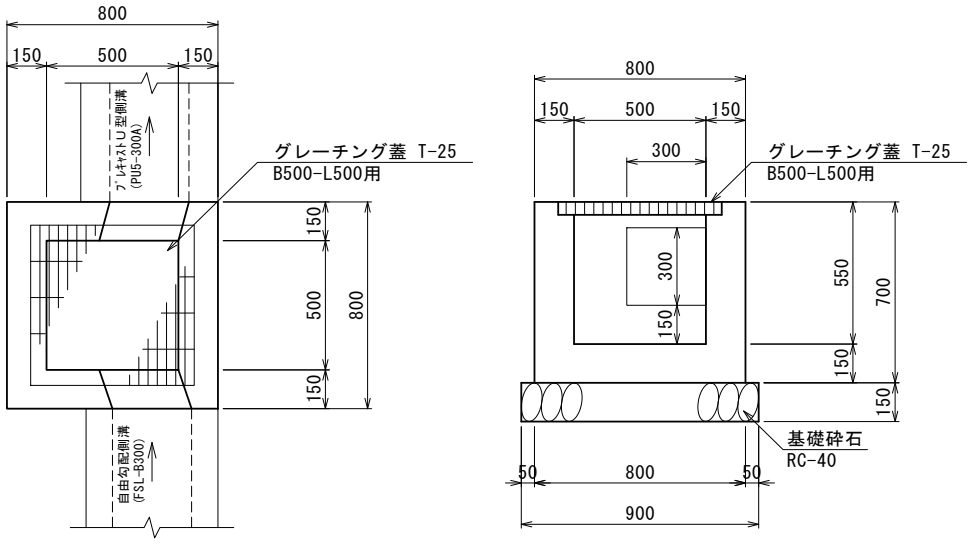

単位当り数量計算書

場所打ちU型側溝

10.0m当り

細別	規格	計算式など	単位	数量	摘要
コンクリート	σck=18N/mm2	(0.60×0.55-0.30×0.40-0.07×0.10×2) ×10.0	m^3	1.960	
型枠	小型	0.55×10.0×4	m^2	22.000	
基礎砕石	RC-40 t=15cm	0.70×10.0	m^2	7.000	

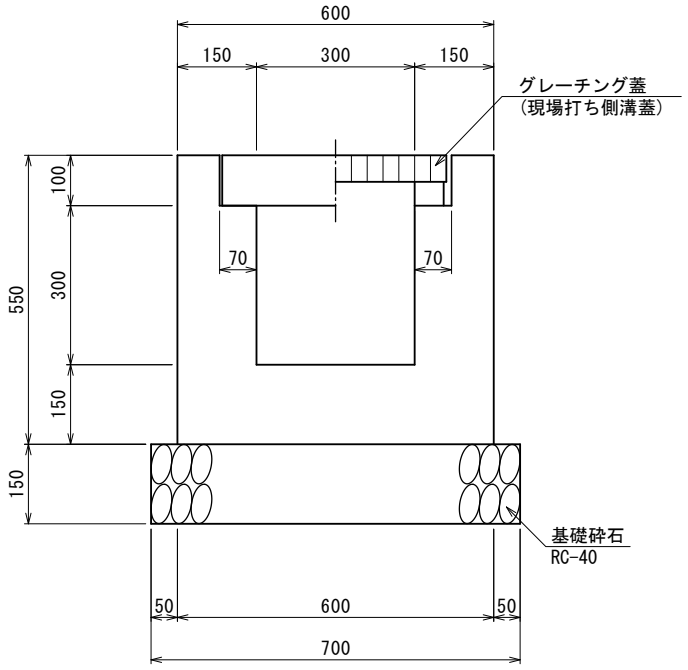

単位当り数量計算書

場所打ち側溝蓋　1型

1枚当り

細別	規格	計算式など	単位	数量	摘要
コンクリート	σck=24N/mm2	1/2×(0.50+0.564)×0.40×0.095	m^3	0.020	0.020×2.50t/m3=50kg
型枠	鉄筋構造物	(0.50+0.564+0.40+0.405)×0.095	m^2	0.178	
鉄筋	D13 SD295	構造図より	kg	3.000	

A-A断面図

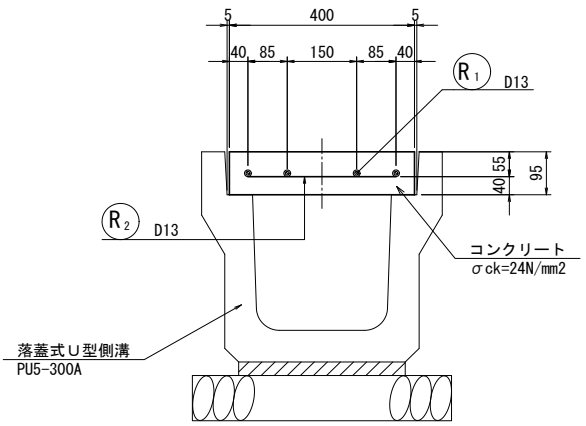

平面図

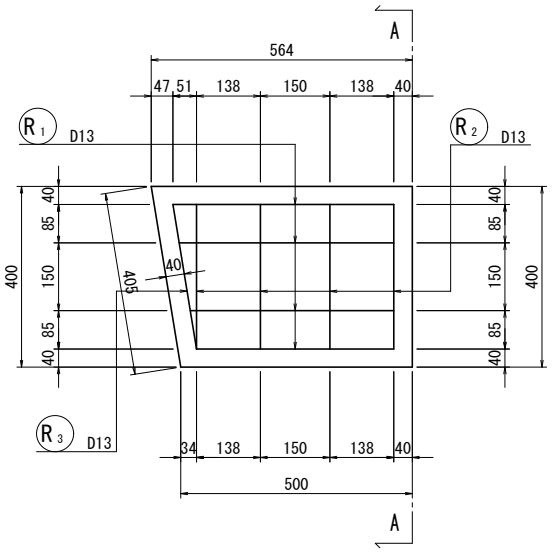

単位当り数量計算書

場所打ち側溝蓋　2型

1枚当り

細別	規格	計算式など	単位	数量	摘要
コンクリート	σck=24N/mm2	1/2×(0.389+0.609)×0.43×0.10	m^3	0.021	0.021×2.50t/m3=53kg
型枠	鉄筋構造物	(0.389+0.609+0.43+0.483)×0.10	m^2	0.191	
鉄筋	D13 SD295	構造図より	kg	3.000	

A-A断面図

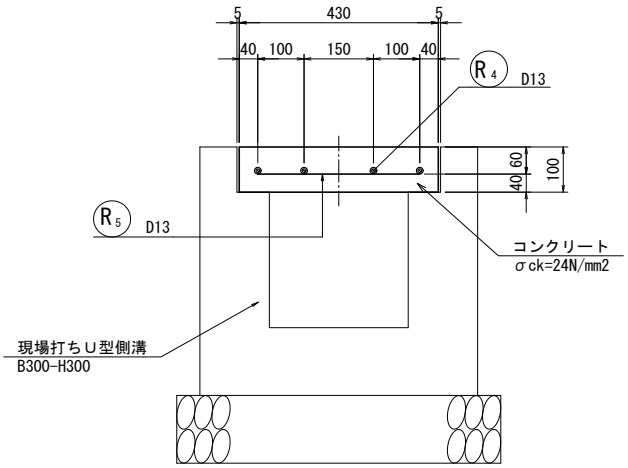

平面図

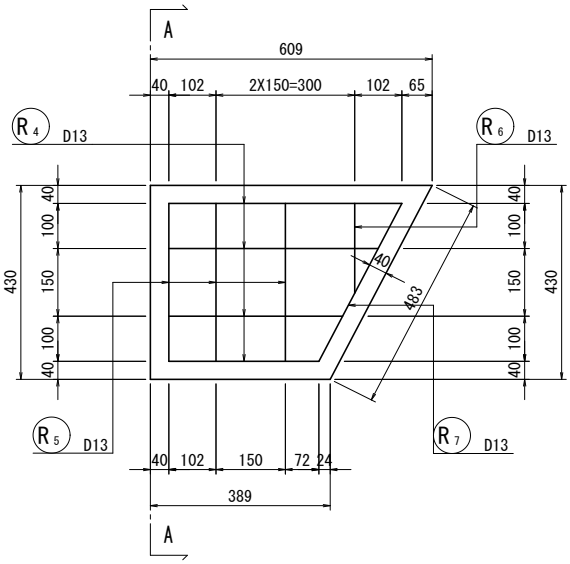

構造物撤去工

構造物撤去工　数量集計表

種別・細別	規格	計算式など	単位	数量	摘要
構造物取壊し工					
ｺﾝｸﾘｰﾄ取壊し	無筋構造物		m^3	4.4	
〃	鉄筋構造物		m^3	2.6	
舗装版切断	ｱｽﾌｧﾙﾄ舗装 t=5cm		m	16.2	
〃	ｺﾝｸﾘｰﾄ版 t=15cm		m	10.0	
舗装版取壊し	ｱｽﾌｧﾙﾄ舗装 t=5cm		m^2	137.9	
運搬処理工					
殻運搬処理	ｺﾝｸﾘｰﾄ殻 無筋		m^3	4.4	4.4×2.35 = 10.3 t
〃	ｺﾝｸﾘｰﾄ殻 鉄筋		m^3	2.6	2.6×2.50 = 6.6 t
〃	ｱｽﾌｧﾙﾄ殻	137.9×0.05	m^3	6.9	6.9×2.35 = 16.2 t

構造物撤去工　立積計算書

測点	単距離	ｺﾝｸﾘｰﾄ取壊し(無筋) Co2 (左側)				ｺﾝｸﾘｰﾄ取壊し(無筋) Co2 (右側)				摘要
		修正距離	数量	平均	立積	修正距離	数量	平均	立積	
NO.0	0.0									
NO.0+8.14	8.1									
NO.0+11.38	3.3									
BC.2	6.1									
NO.1	2.5									
EC.2	5.7									
NO.1+10	4.3									
SP.3	4.8									
NO.2	5.2									
NO.2+10	10.0	1.4	(　0.1　) 0.1	0.100	0.1					
NO.3	10.0	11.5	0.1	0.100	1.2	10.0	(　0.3　) 0.3	0.30	3.0	
NO.3+10	10.0									
NO.3+13.7	3.7					1.3	(　0.1　) 0.1	0.10	0.1	
小　計					m^3 1.3				m^3 3.1	
左右合計									m^3 4.4	

構造物撤去工　立積計算書

測点	単距離	ｺﾝｸﾘｰﾄ取壊し(鉄筋) Co1 (左側)				ｺﾝｸﾘｰﾄ取壊し(鉄筋) Co1 (右側)				摘要
		修正距離	数量	平均	立積	修正距離	数量	平均	立積	
NO.0	0.0									
NO.0+8.14	8.1									
NO.0+11.38	3.3									
BC.2	6.1									
NO.1	2.5									
EC.2	5.7						0.1	0.05	0.3	
NO.1+10	4.3						0.1	0.10	0.4	
SP.3	4.8						0.1	0.10	0.5	
NO.2	5.2						0.2	0.15	0.8	
NO.2+10	10.0									
NO.3	10.0									
NO.3+10	10.0									
NO.3+13.7	3.7									
小　計					m^3 0.0				m^3 2.0	
左右合計									m^3 2.0	

構造物撤去工　集計表

	コンクリート			アスファルト舗装		摘要
	無筋	鉄筋	切断	取壊し	切断	
立積計算書	4.4	2.0				
面積計算書				109.9		
別紙1	0.0	0.0				
別紙4		0.6	10.0			
別紙5				28.0	16.2	
合　　計	m^3 4.4	m^3 2.6	m 10.0	m^2 137.9	m 16.2	

数量計算書

コンクリート取壊し(鉄筋)　　別紙4

細別	規格	計算式など	単位	数量	摘要
コンクリート取壊し	鉄筋	(4.2)×0.15	m^3	0.6	
コンクリート版切断	t=15cm	10	m	10.0	

平面図

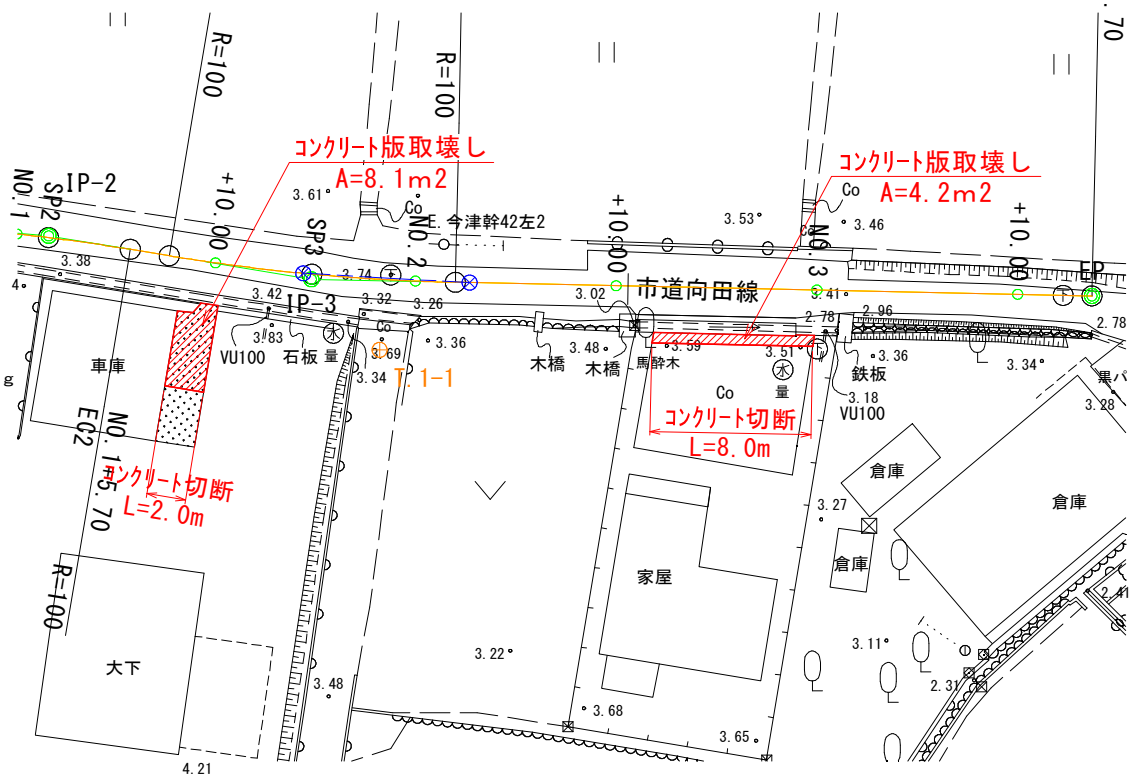

求積はCADによる

構造物撤去工　面積計算書

測点	単距離	舗装版破砕 As								摘要
		修正距離	数量	平均	面積	修正距離	数量	平均	面積	
NO.0	0.0									NO.0+8.14より
NO.0+8.14	8.1									
NO.0+11.38	3.3									
BC.2	6.1									
NO.1	2.5									
EC.2	5.7		1.91	0.955	5.4					
NO.1+10	4.3		1.85	1.880	8.1					
SP.3	4.8		1.91	1.880	9.0					
NO.2	5.2		1.94	1.925	10.0					
NO.2+10	10.0		2.71	2.325	23.3					
NO.3	10.0		2.53	2.620	26.2					
NO.3+10	10.0		1.75	2.140	21.4					
NO.3+13.7	3.7		1.75	1.750	6.5					
合　　計					m^2 109.9					

数量計算書

ｱｽﾌｧﾙﾄ舗装取壊し　　別紙5

細別	規格	計算式など	単位	数量	摘要
舗装版破砕	ｱｽﾌｧﾙﾄ舗装 t=5cm		m^2	28.0	
舗装版切断	t=5cm	2.9+6.0+7.3	m	16.2	

平面図

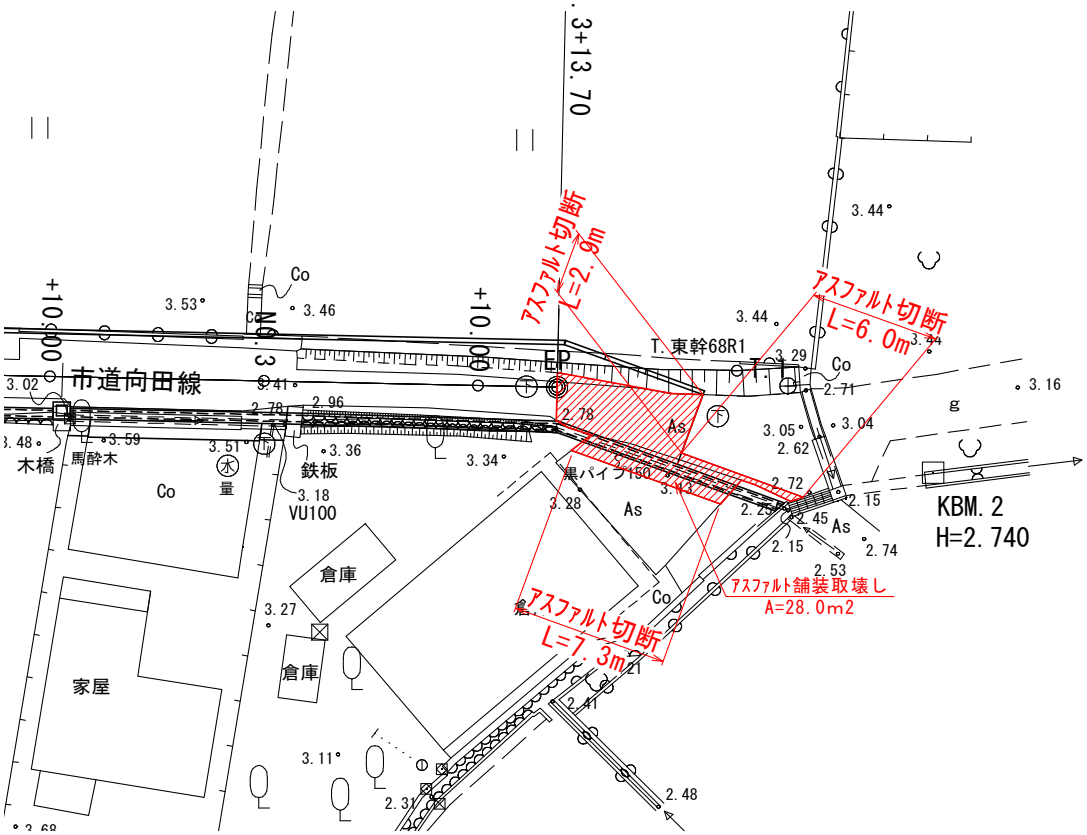

求積はCADによる。

舗装工

舗装工　数量集計表

種別・細別	規格	計算式など	単位	数量	摘要
ｱｽﾌｧﾙﾄ舗装工					
表層	再生密粒度ｱｽｺﾝ t=5cm		m^2	219.9	
上層路盤	粒度調整砕石 M-30　t=10cm		m^2	219.9	
下層路盤	再生ｸﾗｯｼｬｰﾗﾝ RC-40　t=15cm		m^2	219.9	

舗装工　面積計算書

測点	単距離	アスファルト舗装 W								摘要
		修正距離	数量	平均	面積	修正距離	数量	平均	面積	
NO.0	0.0									
NO.0+8.14	8.1									
NO.0+11.38	3.3									
BC.2	6.1									
NO.1	2.5									
EC.2	5.7		(3.50) 3.50	3.500	20.0					
NO.1+10	4.3		3.50	3.500	15.1					
SP.3	4.8		3.50	3.500	16.8					
NO.2	5.2		3.59	3.545	18.4					
NO.2+10	10.0		3.50	3.545	35.5					
NO.3	10.0		3.48	3.490	34.9					
NO.3+10	10.0		3.57	3.525	35.3					
NO.3+13.7	3.7		3.61	3.590	13.3					
NO.3+20.2	6.5		3.61	3.610	23.5					
別紙計算書					7.1					
合　　計					m^2 219.9					

舗装工数量計算書

アスファルト舗装

細別	規格	計算式など	単位	数量	摘要
ｱｽﾌｧﾙﾄ舗装		3.1+4.0	m^2	7.1	

平面図

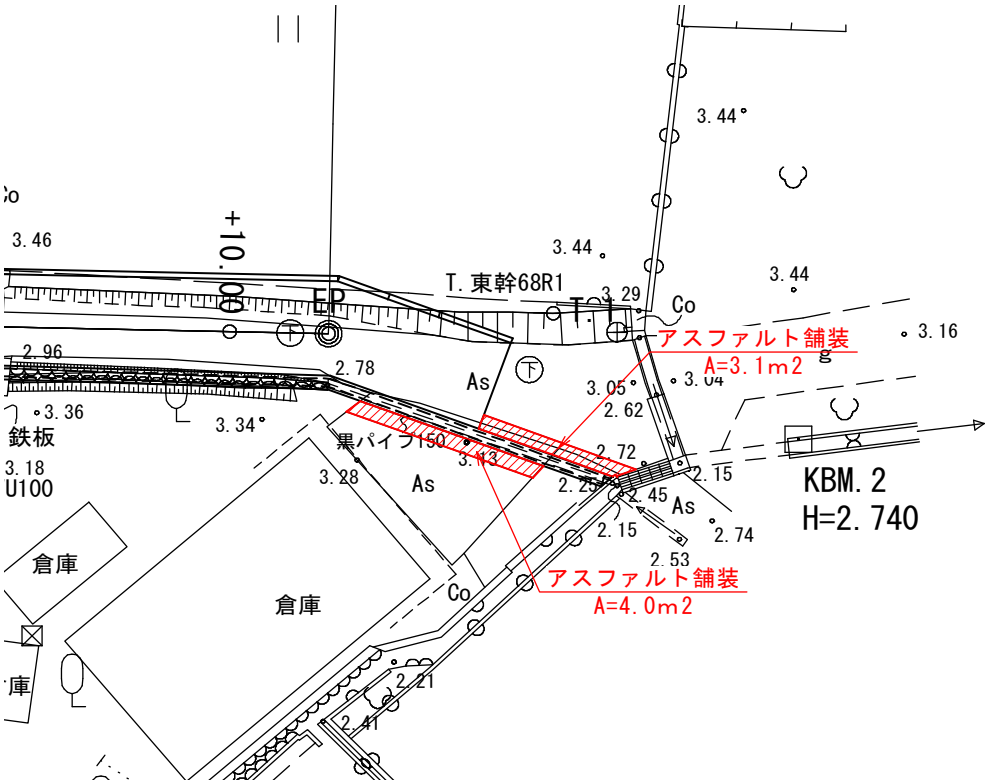

求積はCADによる

付　帯　工

付　帯　工　数量集計表

種別・細別	規格	計算式など	単位	数量	摘要
作業土工					
床掘	土砂		m^3	3.5	
埋戻	土砂		m^3	5.6	
ｺﾝｸﾘｰﾄ舗装工					
ｺﾝｸﾘｰﾄ版	t=15cm		m^2	14.8	
畦畔工					
畦畔ブロック	H450		m	24.0	
〃	H600		m	8.0	
〃	H800		m	4.0	
〃	H1000		m	4.0	

付　帯　工　立積計算書

測点	単距離	床掘 E3				埋戻 F3				摘要
		修正距離	数量	平均	立積	修正距離	数量	平均	立積	
NO.0	0.0									
NO.0+8.14	8.1									
NO.0+11.38	3.3									
BC.2	6.1									
NO.1	2.5									
EC.2	5.7									
NO.1+10	4.3									
SP.3	4.8									
NO.2	5.2	1.9	(　0.1　) 0.1	0.10	0.2	1.9	(　0.1　) 0.1	0.10	0.2	
NO.2+10	10.0		0.0	0.05	0.5		0.1	0.10	1.0	
NO.3	10.0		0.1	0.05	0.5		0.1	0.10	1.0	
NO.3+10	10.0		0.1	0.10	1.0		0.2	0.15	1.5	
NO.3+13.7	3.7		0.2	0.15	0.6		0.3	0.25	0.9	
NO.3+20.2	6.5		0.0	0.10	0.7		0.0	0.15	1.0	
合　　計					m^3 3.5				m^3 5.6	

付帯工数量計算書

コンクリート舗装工

細別	規格	計算式など	単位	数量	摘要
ｺﾝｸﾘｰﾄ舗装					
ｺﾝｸﾘｰﾄ版	t=15cm	8.2+6.6	m^2	14.8	

平面図

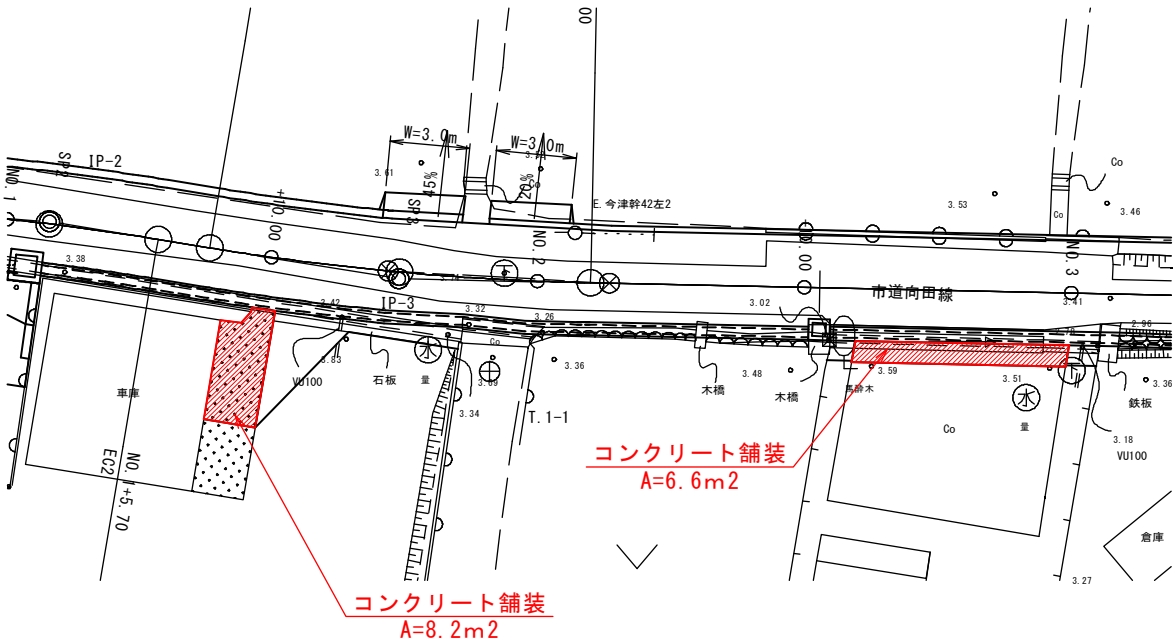

求積はCADによる

付　帯　工　延長調書

畦畔ﾌﾞﾛｯｸ(H450)　(左側)			畦畔ﾌﾞﾛｯｸ(H450)　(右側)		
位置	数量	摘要	位置	数量	摘要
No.1 + 18.1 ～ No.3 + 2.1	24.0				
合　　計	24.0		合　　計	0.0	
			左　右　計	m 24.0	

付　帯　工　延長調書

畦畔ﾌﾞﾛｯｸ(H600)　(左側)			畦畔ﾌﾞﾛｯｸ(H600)　(右側)		
位置	数量	摘要	位置	数量	摘要
No.3 + 2.1 ～ No.3 + 10.1	8.0				
合　　計	8.0		合　　計	0.0	
			左　右　計	m 8.0	

付　帯　工　延長調書

畦畔ﾌﾞﾛｯｸ(H800)　(左側)			畦畔ﾌﾞﾛｯｸ(H800)　(右側)		
位置	数量	摘要	位置	数量	摘要
No.3 + 10.1 ～ No.3 + 14.1	4.0				
合　　計	4.0		合　　計	0.0	
			左　右　計	m 4.0	

付　帯　工　延長調書

畦畔ﾌﾞﾛｯｸ(H1000)　(左側)			畦畔ﾌﾞﾛｯｸ(H1000)　(右側)		
位置	数量	摘要	位置	数量	摘要
No.3 + 14.1 ～ No.3 + 17.3	4.0				
合　　計	4.0		合　　計	0.0	
			左　右　計	m 4.0	