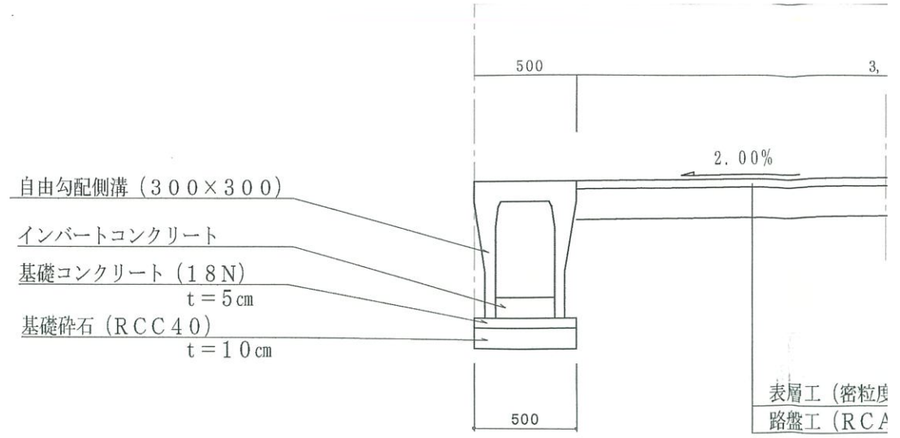


道路計画平面図Ｓ＝１／１００

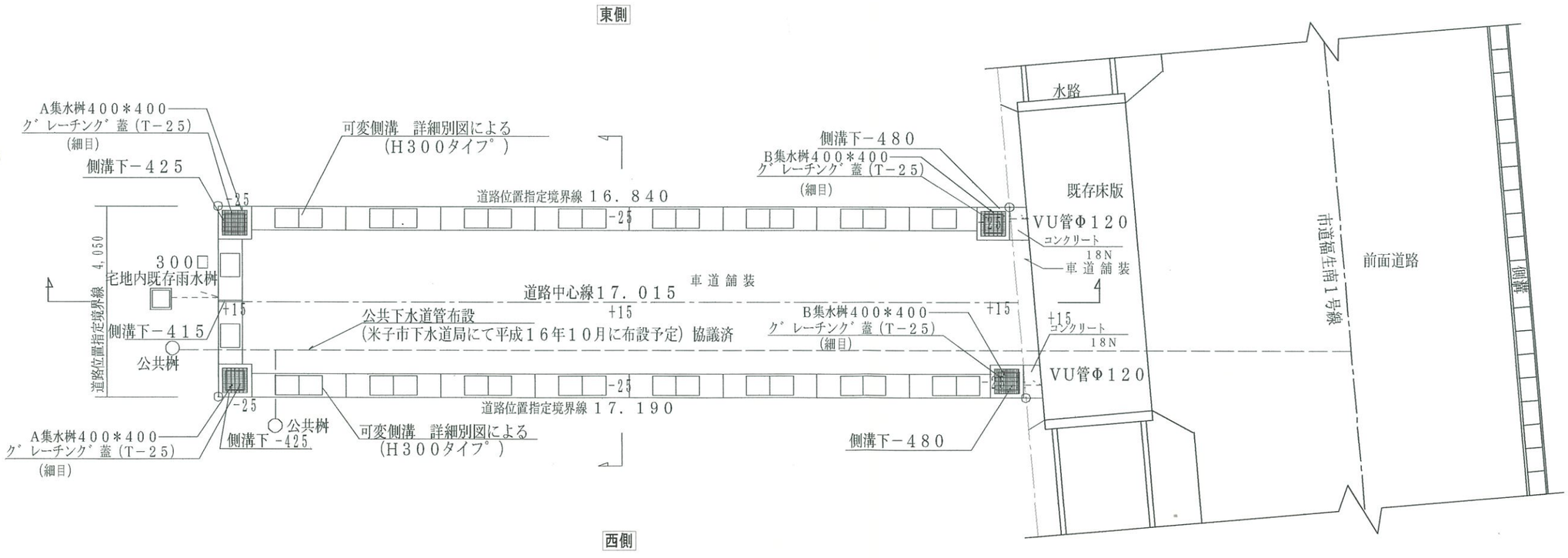


A部分詳細
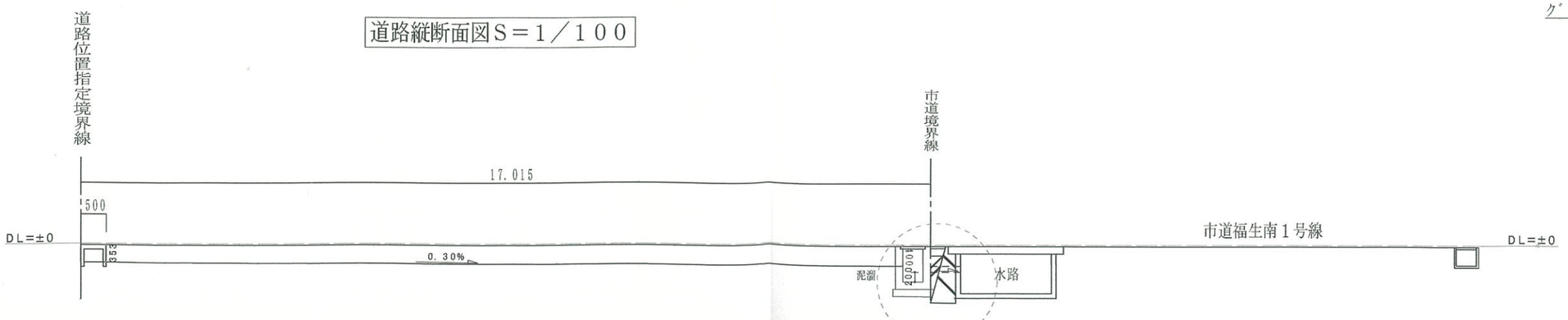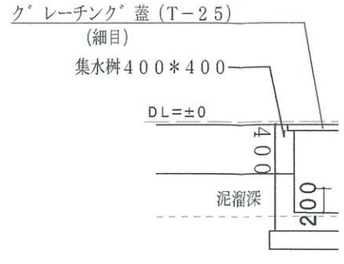
道路縦断面図Ｓ＝１／１００