令 和 6 年 5 月 27 日

各　　位

米子市総務部契約検査課

入　札　説　明　書

市が行う建設工事の工事希望型指名競争入札を下記のとおり行いますから、希望があれば米子市建設工事執行規則（平成17年米子市規則第106号）及び米子市会計規則（平成17年米子市規則第44号）を承知のうえ参加してください。

記

工事希望型指名競争入札に付する工事	工　事　名	市道米子駅目久美町線道路整備工事（ウォーカブル推進事業）その2		
	工事場所	米子市目久美町地内	工期	契約日から 令和7年1月31日まで
契約条項を示す場所		米子市総務部契約検査課		
担　当　課		都市整備課		
入札保証金に関する事項		入札保証金	免除	
現場説明会		なし		
開札の日時及び場所		日時 場所	令和6年6月11日　午前9時50分　　開札 本庁舎202会議室	
契約保証に関する事項	請負代金の額が130万円を超える工事については、契約の締結と同時に請負代金額の10分の1以上の額を保証する次の各号の一に掲げる保証を付さなければならない。 (1)　契約保証金の納付 (2)　契約保証金に代わる担保となる有価証券等の提供 (3)　銀行若しくは市長が確実と認める金融機関又は保証事業会社（公共工事の前払金保証事業に関する法律（昭和27年法律第184号）第2条第4項に規定する保証事業会社をいう。以下同じ。）の保証 (4)　公共工事履行保証証券による保証 (5)　履行保証保険契約の締結			
前　払　金	有　　40％以内　※ただし、請負代金の額が130万円を超える場合に限る			
部　分　払	有　　回数は、米子市建設工事執行規則による　※部分払いに替えて中間前払の選択も可			
入札に関する注意事項	1.　開札前天災地変等のやむを得ない事由が生じたとき、又は競争の意思がないと認められるときは、入札の執行を中止し、又は取り止めることがある。 2.　入札参加者が1者であっても、入札を執行するものとする。 3.　入札に参加する者に必要な資格のない者のした入札及び米子市郵便入札実施要領第4条に定める入札は、無効とする。 4.　入札者は、到達した入札書は、書換え、引換え又は撤回することができない。 5.　入札者は、入札書到達後においても入札執行の完了までは入札の参加を辞退することができる。 6.　落札となるべき価格と同一価格の入札をしたものが2人以上あるときは、当該入札者にくじを引かせて、落札者を決定するものとする。この場合において、くじを引くべき入札者が、当該入札の立会者として参加している場合はその者が、参加していない場合は入札事務に関与しない職員に当該入札者に代わってくじを引かせるものとする。 7.　本件工事は、米子市建設工事最低制限価格設定要領に定める方法により、予定価格の2/3(ただし、8/10を下回る場合は、8/10とする。)以上で最低制限価格を設定しており、最低制限価格を下回る価格で入札があった場合は、当該入札者を失格とし、予定価格の範囲内の価格で入札した他の者のうち最低の価格をもって入札した者を落札者とする。 8.　入札書に工事費内訳書が同封されていない場合は、無効とする 9.　落札決定に当たっては、入札書に記載された金額に10%に相当する額を加算した金額をもって落札価格（円未満切捨て（単価契約を除く。））とするので、入札者は、消費税に係る課税業者であるか免税業者であるかを問わず、見積った契約希望価格の110分の100に相当する金額を入札書に記載すること。 10.　入札参加者は、私的独占の禁止及び公正取引の確保に関する法律(昭和22年法律第54号)等に抵触する行為を行ってはならない。 11.　入札回数は、1回とする。			
その他の注意事項	1.　米子市工事希望型指名競争入札実施要領に定める経営内容等が不健全な申込者及び工事成績が不良な申込者は、不指名とすることがある。また、同一入札における資本的、人的関係にある複数の申込者のうち1者のみを指名し、他の者を不指名とすることがある。 2.　申込時に届けのあった配置予定技術者の変更は、入札書差出期限まで変更可能とし、その後の変更は原則として認めないものとする。 3.　同一の主任技術者は、米子市が発注した工事（通常型指名競争入札及び随意契約によるものを除く。）に3件を超えて従事することはできないものとする。 4.　別に定める「建設工事に係る配置予定技術者の取扱いについて」における重複申込者に該当する者は、配置予定技術者重複届出書を所定の方法により提出すること。なお、入札結果により配置予定技術者がいなくなった場合は、失格とする。 5.　工事現場に配置する技術者等（主任技術者、監理技術者及び現場代理人をいう。）は、当該建設業者と直接的かつ恒常的な雇用関係（第三者の介入する余地のない雇用に関する一定の権利義務関係が存在することをいう。）が申込日までに3ケ月以上ある者に限るものとする。			
施工に関する注意事項	1.　工事設計図書　別紙のとおり 2.　本工事の施工にあたっては、鳥取県制定「土木工事共通仕様書」、「土木工事施工管理基準」、「公共建築工事標準仕様書」又はその他別に定める仕様書等に基づき実施しなければならない。 3.　この契約に係る工事の施工にあたっては、ダンプカー協会加入車を優先的に使用するよう努めること。 4.　工事着手前に自治会長及び地元関係者に連絡すること。			
米子市建設工事執行規則第14条により公にする予定価格				¥43,142,000
最低制限価格　（直接工事費＋共通仮設費＋現場管理費の9/10＋一般管理費5.5/10）×1.1				

工　事　設　計　書

令和　6　年度	工事名	市道米子駅目久美町線道路整備工事（ウォーカブル推進事業）その２

部長	課長	担当課長補佐	審査	設計

設　計　金　額	円
工　　期	契約日　　から　令和7年1月31日　まで
工　事　場　所	米子市　目久美町　　地内
工　事　概　要	施工延長　L=160.0m 道路土工　一式　　道路付属施設工　一式 擁壁工　一式　　仮設工　一式 排水構造物工　一式 構造物撤去工　一式 舗装工　一式 縁石工　一式 区画線工　一式

米　子　市

現　場　説　明　書

令和４年８月10日改正
一般的事項１

１　仕様書

この契約において仕様書とは、特に定めのない限り「鳥取県土木工事共通仕様書」をいう。

２　下請関係の合理化について

(1) この契約に係る工事の的確な施工を確保するため、下請契約を締結しようとする場合は、「建設産業における生産システム合理化指針」及び「鳥取県建設工事における下請契約等適正化指針」の趣旨に則り、優良な専門工事業者の選定、合理的な下請契約の締結、代金支払等の適正な履行、適正な施工体制の確立、下請における雇用管理等の指導等を行い本指針の遵守に努めること。

(2) 中小建設業者に対する取引条件の適正化及び資金繰りの安定化等に資するため、元請業者は下請業者に対して、発注者から受取った前払金の下請業者への支払い、下請代金における現金比率の改善、手形期間の短縮等、下請代金支払の適正化について配慮すること。

(3) 受注者は、下請契約を締結した場合は、施工体制台帳及び施工体系図を発注者に速やかに提出しなければならない。また、当該施工体制台帳及び施工体系図下に変更があったときは、変更が生じた日から20日以内（完成時においては、完成通知書の提出時）に変更後の書類を提出しなければならない。

(4) 工事の一部を第三者に請け負わせる場合、又は工事に伴う交通誘導等の業務を第三者に委託する場合には、市内及び県内業者（以下「市内業者等」という。）との契約に努めること（優先順位は市内、県内の順位とする）。ただし、技術的に施工又は対応できる市内業者等がいない工事等を請け負わせ又は業務を委託する場合、あるいは市内業者等で施工できても工程的に間に合わない等、特段の理由がある場合は、この限りでない。

３　建設資材等について

(1) 工事に使用する資材については適法に生産されたものとする。

(2) この契約に係る建設資材納入業者との契約に当たっては、当該業者の利益を不当に害しないよう公正な取引を確保するよう努めること。

(3) 工事に使用する資材については、「県土整備部リサイクル製品使用基準」に基づき、リサイクル製品を積極的に活用すること。

(4) リサイクル製品以外の工事に要する資材の使用順位は、次のとおりとする。

① 市内産の資材がある場合は、市内産の資材の使用に努めること。ない場合は、県内産について同様の取り扱いとする。

② 県外産の資材を使用する場合は、市内に本社又は営業所、支店等を有する販売業者（以下「市内販売業者」という。）から購入した資材の使用に努めること。市内販売業者がないときは、県内販売業者について同様の取り扱いとする。ただし、当該資材について市内販売業者又は県内販売業者がない場合は、この限りでない。

４　工事の安全確保について

この契約に係る工事の施工に当たっては、労働安全衛生法、労働安全衛生規則等を遵守し、労働災害の防止に努め、また工事中の交通事故防止について、特に留意すること。

５　建設機械の使用について

(1) 標準操作方式建設機械を使用するよう努めること。

(2) 施工現場及びその周辺の環境改善を図るため、低騒音型・低振動型の建設機械を使用するよう努めること。

(3) 排ガス対策型建設機械の使用については、排ガス対策型建設機械の使用基準について（平成17年11月15日付第200500080172号県土整備部長通知）によること。

６　団体加入車の使用促進について

「土砂等を運搬する大型自動車による交通事故の防止等に関する特別措置法」（以下「法」という。）の目的に鑑み、法第12条に規定する団体の設立状況を踏まえ、同団体への加入車の使用を促進するよう努めること。

７　ダンプトラック等による運搬について

(1) 積載重量制限を超えて工事用資機材等を積み込まず、また積み込ませないようすること。

(2) さし枠装着車、不表示車等による違法運行は行わず、また行わせないようにすること。

(3) 過積載車両、さし枠装着車、不表示車等から工事用資機材等の引渡しを受ける等、過積載を助長することのないようにすること。

(4) 取引関係のあるダンプカー事業者が過積載を行い、又はさし枠装着車、不表示車等による違法運行を行っている場合は、早急に不正状態を解消する措置を講ずること。

(5) 建設副産物の処理及び工事用資機材等の搬入・搬出等に当たって、下請事業者及び工事用資機材等納入業者の利益を不当に害することのないようにすること。

(6) 過積載を行っている資材納入業者から資材を購入しないこと。

(7) 産業廃棄物の運搬車については、車体の外側に、環境省令で定めるところにより、産業廃棄物の収集又は運搬の用に供する運搬車である旨その他の事項を見やすいように表示し、かつ、当該運搬車に環境省令で定める書面を備え付けること。また、産業廃棄物処理業者に委託して産業廃棄物を運搬する場合、この表示、備え付けを行わせること。

(8) 以上のことにつき、元請建設業者は下請建設業者を十分指導すること。

８　不正軽油使用の禁止について

工事現場で使用し、又は使用させる車両（資機材等の搬出入車両を含む）並びに建設機械等の燃料として、地方税法（昭和25年法律第226号）に違反する軽油等を使用しないこと。

9　建設業退職金共済制度への加入等

(1) 建設業者は、建設業退職金共済制度（以下「建退共」という。）に加入すると共に、その建退共の対象となる労働者について証紙を購入し、当該労働者の共済手帳に証紙を貼付すること。ただし、下請けを含むすべての労働者が、中小企業退職金共済制度、清酒製造業退職金共済制度、林業退職金制度のいずれかに既に加入済みで、建退共に加入することができないと認められる場合は、この限りでない。

(2) 建設業者が下請契約を締結する際は、下請業者に対してこの制度の趣旨を説明し、原則として証紙を下請の延労働者数に応じて現物交付することにより、下請業者の建退共加入及び証紙の貼付を促進すること。なお、現物を交付することができない場合は、掛金相当額を下請代金中に算入することとし、契約書等に明記すること。

(3) 受注者は、工事現場に「建設業退職金共済制度適用事業主工事現場」の標識を掲示すること。

10　建設業法の遵守について

(1) 建設業法（昭和24年法律第100号）に違反する一括下請その他不適切な形態の下請契約を締結しないこと。

(2) 建設業法第26条の規定により、受注者が工事現場ごとに設置しなければならない専任の主任技術者または、専任の監理技術者については、適切な資格、技術力を有する者（工事現場に常駐して専らその職務に従事するもので、受注者と直接的かつ恒常的な雇用関係にある者に限る。）を配置すること。

(3) 受注者が工事現場ごとに置かなければならない専任の監理技術者は、1級施工管理技士等の国家資格者等で監理技術者資格者証の交付を受けている者を配置すること。この場合において、発注者から請求があったときは監理技術者資格者証を提示すること。

(4) 建設業法第40条の規定により、受注者は建設現場ごとに「建設業の許可票」を掲示すること。

(5) 上記のほか、建設業法等に抵触する行為は行わないこと。

11　労働基準法の遵守

この契約に係る工事の施工に当っては、労働基準法等の趣旨に則り法定労働時間週40時間を遵守すること。

12　建設業からの暴力団排除の徹底について

(1) 工事の施工に際し、暴力団等の構成員又はこれに準ずる者から不当な要求や妨害（以下「不当介入」という。）を受けた場合は、監督員に速やかにその旨を報告するとともに、警察に届出を行い、捜査上必要な協力を行うこと。

(2) この場合において、工程等を変更せざるを得なくなったときは、速やかに監督員に協議すること。

13　現場代理人、追加技術者、主任技術者及び監理技術者の雇用関係について

(1) 工事現場に配置する技術者等（技術者等とは、現場代理人、追加技術者、主任技術者、監理技術者及び技能士をいう。）は、所属建設業者と直接的かつ恒常的な雇用関係にあるものでなければならない。

(2) 直接的雇用とは、技術者等とその所属建設業者との間に第三者の介入する余地のない雇用に関する一定の権利義務関係（賃金、労働時間、雇用及び権利構成）が存在することをいい、恒常的な雇用関係とは一定の期間（３か月以上）にわたり当該建設業者に勤務し、日々一定時間以上職務に従事することが担保されていることに加え、技術者等と所属建設業者が双方の持つ技術力を熟知し、建設業者が責任を持って技術者等を工事現場に配置できるとともに技術者等が建設業者が有する技術力を、十分かつ円滑に活用して工事の監理等の業務を行うことができることをいう。

14　労働者の福祉向上について

(1) 建設労働者の適切な賃金水準の確保、社会保険等（雇用保険、健康保険及び厚生年金保険）への加入など、労働者の福祉向上に努めること。なお、健康保険等の適用を受けない建設労働者に対しても、国民健康保険等に加入するよう指導に努めること。

(2) 下請契約の締結に際しては、下請業者へ法定福利費を内訳明示した見積書（標準見積書という。）の提示を求め、提示された場合にはこれを尊重するとともに、社会保険等の法定福利費などの必要経費を適切に考慮するように努めること。

15　産業廃棄物の処理に係る税について

この契約に係る工事で発生する建設廃棄物のうち、鳥取県、岡山県、広島県等の産業廃棄物の処理に係る税条例を施行している自治体内に搬入する建設廃棄物については、産業廃棄物の処理に係る税が課税される場合があるので適切に処理すること。

16　コンクリート構造物に使用するコンクリートの水セメント比

コンクリート構造物の耐久性を向上させるため、一般環境条件の場合のコンクリート構造物に使用するコンクリートの水セメント比は、鉄筋コンクリートについては５５パーセント以下、無筋コンクリートについては６０パーセント以下とする。

17　消費税及び地方消費税の適正転嫁等について

下請契約及び資材購入等において、消費税の円滑かつ適正な転嫁の確保のための消費税の転嫁を阻害する行為の是正等に関する特別措置法（平成25年法律第41号）で禁止された転嫁拒否等行為を行わないなど、適切な対応を行うこと。

18 その他

(1) 工事施工管理資料等については簡略化名称を使用できることとする。ただし、略称については、発注者と協議の上重複しないよう注意し、また、わかりやすく簡単なものとする。

(2) コンクリート構造物については、「コンクリート構造物ひびわれ抑制対策指針」に基づき施工するものとする。

(3) 建設副産物のリサイクル、熱帯木材型枠の削減等、環境対策について積極的に取り組むこと。

(4) 労務費については、法定労働時間週40時間を考慮したものとしている。

(5) 受注者が本工事の一部について下請契約を締結する場合には、受注者は、当該下請工事の受注者（当該下請工事の一部に係る二次以降の下請負人を含む。）においても同様の義務を負う旨を定めなければならない。

(6) 舗装単独工事（アスファルト）においては、表層工、基層工及び上層路盤工を自社施工しなければならない。ただし、表層工、基層工及び上層路盤工であっても特殊工法部分についてはこの限りでない。

(7) 契約書第25条第5項の対応については、国土交通省「工事請負契約書第26条第5項（単品スライド条項）運用マニュアル（案）」に基づき請求を行うこと。なお当マニュアル中「工事請負契約書第26条」とあるのは「米子市建設工事請負契約書第25条」と読み替えるものとする。

契約書第25条第6項の対応については、国土交通省「賃金等の変動に対する工事請負契約書第25条第6項（インフレスライド条項）運用マニュアル（暫定版）」に基づき請求を行うこと。

現　場　説　明　書

令和５年11月１日改正
特記事項１

仕様書	本工事の施工に当たっては、契約日現在の次に掲げる仕様書等によること。 ・ 鳥取県土木工事共通仕様書　・ 鳥取県土木工事施工管理基準　・＿＿＿＿＿＿	
工程	~~①（他工事等との調整）~~ ~~②（部分完成、着工保留）~~ ③（施工時間） ~~④（余裕期間設定工事）~~ ~~⑤（鋼材の調達の遅れによる工期の延長）~~ ⑥（週休２日モデル工事）	＿＿＿＿＿＿＿＿については、＿＿＿＿＿＿＿＿と関連するので相互の連絡を密にすること。 ＿＿＿＿＿＿＿＿については、＿＿＿＿＿＿まで＿＿＿＿＿＿（　すること　・　しないこと　）。 本工事の施工時間は、8：30　～　17：00とする。 本工事は、米子市余裕期間設定工事に係る実施要領（令和３年４月１日施行）の対象工事であり、工事開始日、前払金の請求、技術者の配置及びその他の取扱いについては、同要領の規定による。 工期については、調達公告のとおりとする。 この工事の工期には、鋼材調達期間として、＿＿か月を見込んでいるが、請負者の責に帰することができない事由により鋼材の調達が遅れ、工期内に工事を完成することができない場合は、その理由を明示した書面により、発注者に工期の延長変更を請求することができる。 本工事は、米子市「週休２日工事モデル工事」試行実施要領（土木工事）（令和３年４月１日施行）の対象工事である。モデル工事を選択する場合は、工事着手日までに発注者に協議をすること。選択後の取扱いについては、同要領の規定による。
用地関係	~~①（用地・物件等未処理）~~	本工事区間の＿＿＿＿＿＿＿＿には＿＿＿＿＿＿＿＿があるので、監督員と打合わせのうえ施工を行うこと。 なお、＿＿＿＿＿＿＿＿頃＿＿＿＿＿＿＿＿の予定である。
支障物件	①（埋設物等の事前調査） ~~②（支障物件）~~ ~~③（立木の置き場所）~~	工事にかかる地下埋設物等の事前調査については、［ ~~未調査~~・調査済み ］である。 ＿＿＿＿＿＿＿＿の施工に当って、＿＿＿＿＿＿＿＿が支障となっているが、＿＿＿＿＿＿＿＿までに移設が完了する見込みである。 予定どおり処理できなかった場合は別途協議する。 工事用地内の立木は伐採し、＿＿＿＿＿＿＿＿＿＿＿＿＿＿に置くこと。
公害対策	①（騒音振動対策）	「建設工事にともなう騒音振動対策技術指針」を順守すること。 本工事の施工に当っては、排出ガス対策型建設機械を使用すること。
安全対策	①（交通安全施設等）	一般交通等に支障を及ぼさないよう十分に注意して施工すること。 なお、交通整理の必要日数　25　日を見込んでいる。配置人員として、~~交通誘導員Aを合計＿＿名（交代要員[有・無]）~~、交通誘導員Ｂを合計　75　名（交代要員[有・~~無~~]）を見込んでいるが、警察等との協議により変更が生じた場合は別途協議すること。 警備業法に規定する警備員を配置する場合においては、交通誘導員Ａ、交通誘導員Ｂの定義は以下のとおりとする。 交通誘導員Ａとは、警備業法第２条第４号に規定する警備員であり、警備員等の検定等に関する規則第１条第４号に規定する交通誘導警備業務に従事する者で、交通誘導警備業務に係る１級検定合格警備員又は２級検定合格警備員をいう。また、交通誘導員Ｂとは、警備業法第２条第３項に規定する警備業者の警備員で交通誘導員Ａ以外の交通の誘導に従事する者をいう。 なお、自社の従業員で交通整理を行う場合は、警備業法第１４条で規定する以外の者とし、安全教育、安全訓練等を十分行うこと。この場合は交通誘導員Ｂを配置しているとみなす。
排水処理濁水	~~①（濁水処理）~~	工事で発生する濁水に対しては、濁水処理を行うものとし、その工法については、設計図書によるものとする。 なお、これにより難い場合は別途協議すること。

現　場　説　明　書

特記事項２

建設副産物の処理

【建設発生土（処理）】

~~①（他工事等流用）~~

建設発生土は＿＿＿＿＿市・町・村＿＿＿＿＿＿＿地内の＿＿＿＿＿＿工事現場に運搬（片道運搬距離＿＿＿＿km）するものとする。

②（建設技術センター）

建設発生土は　伯耆　~~市~~・町・~~村~~　小町　地内のセンター事業所に運搬（片道運搬距離　10.3　km）するものとする。なお、処理費として、１m³当たり　1,740　円をセンターに支払うこと。

~~③（民間残土受入地）~~

建設発生土は＿＿＿＿＿市・町・村＿＿＿＿＿＿＿地内の＿＿＿＿＿＿＿に運搬（片道運搬距離＿＿＿＿km）するものとする。なお、処理費として、１m³当たり＿＿＿＿＿＿円を＿＿＿＿＿＿に支払うこと。

~~④（土質改良プラント）~~

建設発生土は ＿＿＿＿＿市・町・村 ＿＿＿＿＿地内の＿＿＿＿＿ に運搬（片道運搬距離＿＿＿km）するものとする。なお、処理費として１m³当り＿＿＿＿＿ 円を＿＿＿＿＿ に支払うこと。

【コンクリート塊・アスファルト塊・建設発生木材（処理）】

⑤（分別解体等）

コンクリート塊、アスファルト塊、建設発生木材は、現場内において分別解体するものとする。その方法は、別表のとおりとする。

なお、その費用を下記のとおり見込んでいる。

コンクリート塊１m³当り　無筋7,200円、有筋14,380　円

アスファルト塊１m²当り　154.9　円

建設発生木材　１m³当り＿＿＿＿＿＿＿円

~~⑥（他工事等流用）~~

［Co雑割材・＿＿＿＿＿］は、＿＿＿＿＿市・町・村＿＿＿＿＿地内＿＿＿＿＿工事現場に運搬（片道運搬距離＿＿＿＿km）するものとする。

⑦（再資源化施設への搬出）

コンクリート塊、アスファルト塊、建設発生木材等は、再生資源として、下記の再資源化施設への搬出を見込んでいる。これは、他の施設へ搬出を妨げるものではないが搬出先を変更する場合は理由を付して協議を行うこと。

再資源化施設業者等と書面による委託契約を行うとともに、運搬車両ごとにマニフェストを発行するものとする。

なお、再資源化施設へ搬出が完了したときは、書面により報告すること。

（施設の名称・受入れ費用）

コンクリート塊（無筋）　米子　市・~~町~~・~~村~~　夜見町　地内の　(有)大成商事
（運搬距離　7.3　km）、費用１t当り　1,200　円

コンクリート塊（有筋）　米子　市・町・村　夜見町　地内の　(有)大成商事
（運搬距離　9.9　km）、費用１t当り　1,200　円

アスファルト塊　米子　市・町・村　和田町　地内の　カネックス(株)
（運搬距離　10.8　km）、費用１t当り　1,300　円

建設発生木材　＿＿＿＿市・町・村＿＿＿＿＿地内の＿＿＿＿＿
（運搬距離＿＿＿＿km）、費用１t当り＿＿＿＿＿円

その他（廃プラ）　米子　市・町・村　大篠津町　地内の　(有)山陰クリエート
（運搬距離　12.2　km）、費用１m3当り　6,500　円

（受入れ時間帯）

８時～１７時（平日）

（受入れ条件）

ア　路盤材、土砂、金属片等が、混入していないこと。

イ　コンクリート塊、アスファルト塊の径は500mm以下であること。

ウ　建設発生木材に関しては、泥等の付着がなく、径＿＿＿＿＿cm以下、長さ＿＿＿＿m以下であること。

エ　２次公害発生の恐れがある物質（廃油等）を含まないこと。

~~⑧（木材市場等へ売却）~~

建設発生木材は＿＿＿＿＿市・町・村＿＿＿＿＿＿＿地内の＿＿＿＿＿への搬出（片道運搬距離＿＿＿＿＿km）を想定し、＿＿＿＿円を見込んでいる。これは、他の木材市場等への売却を妨げるものではないが、売却先を変更する場合は理由を付して協議すること。

~~⑨（最終処理等）~~

＿＿＿＿＿＿＿については、＿＿＿＿＿市・町・村　＿＿＿＿＿＿地内の産業廃棄物処理場への搬出（片道運搬距離＿＿＿＿km）を想定し、その費用として１t当たり＿＿＿＿＿円を見込んでいる。これは、他の施設へ搬出を妨げるものではないが、搬出先を変更する場合は協議を行うこと。

産業廃棄物処理業者等と書面による委託契約を行うとともに、運搬車両ごとにマニフェストを発行するものとする。

~~⑩（産業廃棄物の処理に係る税）~~

産業廃棄物の処理に係る税に相当する額を＿＿＿＿＿円見込んでいる。

現　場　説　明　書

特記事項３

建設副産物の使用	①（建設発生土の使用）	＿＿＿＿＿＿＿＿＿＿＿＿工事から〔当該工事運搬・相手方運搬〕の建設発生土を受入れ、使用箇所：＿＿＿＿＿＿＿＿＿＿に使用する。 1)　Ｃｏ雑割材は、＿＿＿＿＿＿＿＿＿＿工事から運搬し、 使用箇所：＿＿＿＿＿＿＿に使用する。 2)　アスファルト・コンクリート切削殻は、＿＿＿＿＿＿＿＿工事から運搬し、 使用箇所：＿＿＿＿＿＿＿に使用する。 3)・再生クラッシャーラン〔規格：　RC-40　　〕は、 使用箇所：＿基礎材＿＿＿＿＿に使用する。 ・再生コンクリート砂〔規格：ＲＳ－　　〕は、 使用箇所：＿＿＿＿＿＿＿に使用する。 4)　再生加熱アスファルト混合物〔規格：　　〕は、 使用箇所：＿＿＿＿＿＿＿に使用する。 5)　その他再生資材〔資材名：　　〕〔規格：　　〕は、 使用箇所：＿＿＿＿＿＿＿に使用する。
工事用道路	①（農地の一時転用について） ~~②（農地の賃貸借）~~	本工事を施工するために必要な仮設道路等を農地に設置する目的で、受注者が農地を借地する場合は、事前に所轄農業委員会と協議を行い、農地法第５条第１項に基づく農地一時転用の許可を得ること。 ア　＿＿＿の用途に使用するため、＿＿＿市・町・村＿＿＿番地を賃貸借すること。 イ　土地賃貸借契約書に「米子市との建設工事請負契約に基づき、土地の貸借権は米子市が有することとし、原状復旧の責は米子市が負い、受注者がその任に当たるものとする。」を明記すること。 ウ　賃貸人に賃貸借料を支払うこと。 エ　工事完了後、速やかに農地の原状に復旧すること。 オ　イにより契約した地番における、農地一時転用許可は不要である。
仮設備		

現　場　説　明　書

特記事項４

その他

①（労災補償に必要な保険の付保）

本工事において、請負者は労災補償に必要な任意の保険契約を締結すること。なお、この労災補償に必要な保険契約の保険料を予定価格に反映している。

②（現場環境改善）

本工事は、現場環境改善（率計上分）実施対象工事と〔する・~~しない~~〕。

下表の内容のうち原則として各費目（仮設備関係、営繕関係、安全関係及び地域連携）ごとに１実施内容ずつ（いずれか１項目のみ２実施内容）の合計５つの実施内容を実施すること。港湾及び漁港事業は、項目に防災・危機管理関係を含めることができる。

実施に当たっては、施工計画書に実施内容及び実施時期を記載し、実施後に監督員に写真等を提出すること。

地域の状況・工事内容により組み合わせ、費目数及び実施内容を変更する場合は、原則として設計変更は行わないが、その内容（目的に資するものであること）について監督員の確認を受けること。

１内容も実施困難な場合は、監督員と協議の上、設計変更により率計上は行わない。

計上費目	実施内容
仮設備関係	１．用水・電力等の供給設備，２．緑化・花壇 ３．ライトアップ施設，４．見学路及び椅子の設置 ５．昇降設備の充実，６．環境負荷の低減
営繕関係	１．現場事務所の快適化（女性用更衣室の設置を含む） ２．労働者宿舎の快適化 ３．デザインボックス（交通誘警備員待機室） ４．現場休憩所の快適化 ５．健康関連設備及び厚生施設の充実等
安全関係	１．工事標識・照明・安全具等安全施設のイメージアップ（電光式標識等） ２．盗難防止対策（警報機等） ３．避暑（熱中症予防）・防寒対策
地域連携	１．完成予想図，２．工法説明図，３．工事工程表 ４．デザイン工事看板（各工事ＰＲ看板含む） ５．見学会等の開催（イベント等の実施含む） ６．見学所（インフォメーションセンター）の設置及び管理運営 ７．パンフレット・工法説明ビデオ ８．地域対策費等（地域行事等の経費を含む） ９．社会貢献
防災・危機管理関係（港湾・漁港事業）	１．防災訓練（地震・台風等の自然災害に対する訓練）

※明示する項目を＿＿＿＿部分に記入又は追記し、不要部分は――で削除して使用すること。

位置図

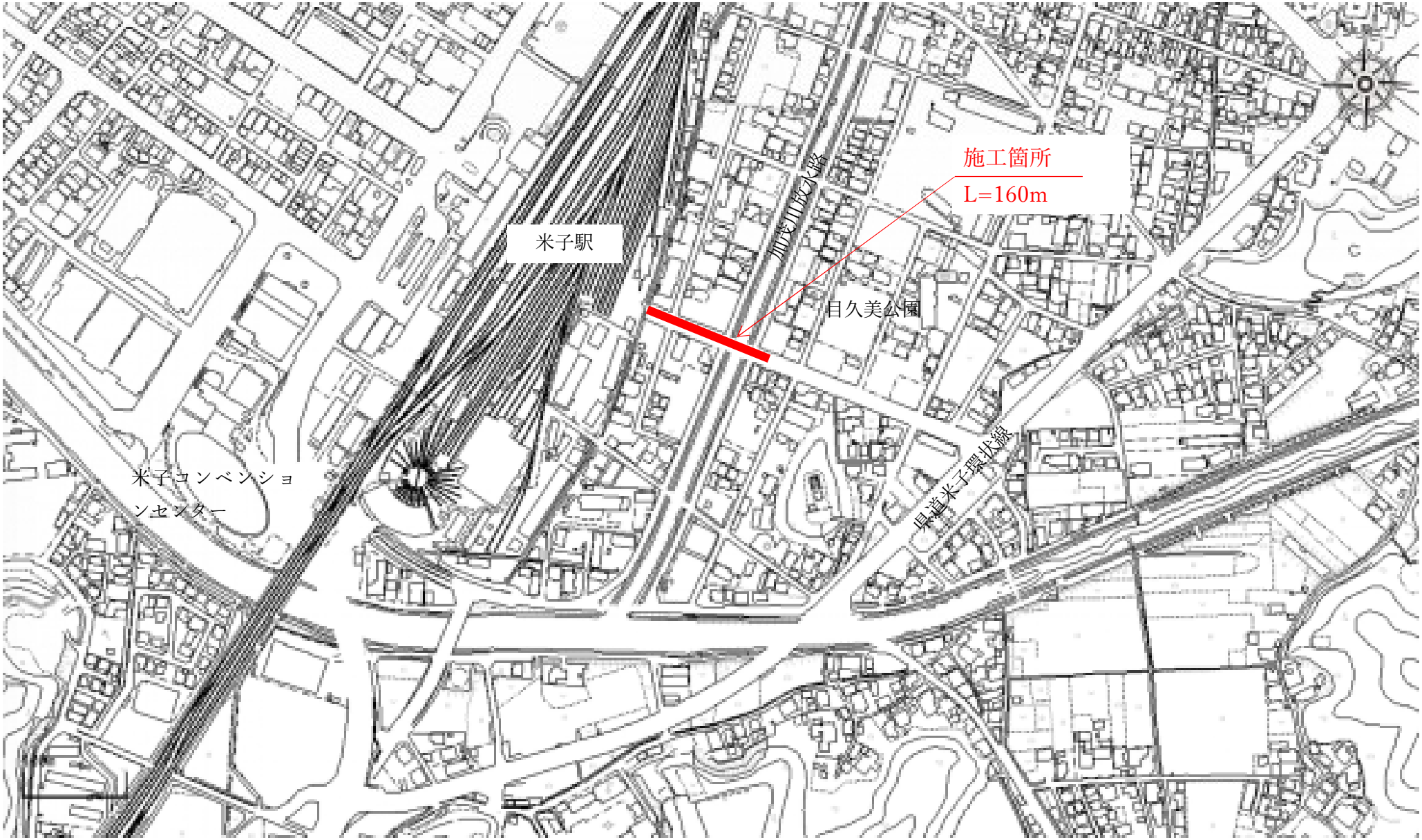

別表3　　（A4）

建築物以外のものに係る解体工事又は新築工事等（土木工事等）

分別解体等の計画等

工作物の構造 （解体工事のみ）		□鉄筋コンクリート造　□その他（　　）
工事の種類		□新築工事　□維持・修繕工事　□解体工事
		□電気　□水道　□ガス　□下水道　□鉄道　□電話 ■その他（　道路整備工事　）
使用する特定建設資材の種類 （新築・維持・修繕工事のみ）		■コンクリート　□コンクリート及び鉄から成る建設資材 ■アスファルト・コンクリート　□木材
工作物に関する調査の結果	工作物の状況	築年数＿＿年 その他（　　）
	周辺状況	周辺にある施設　■住宅　■商業施設　□学校 □病院　□その他（　　） 敷地境界との最短距離　約 0.0 m その他（　　）

			工作物に関する調査の結果	工事着手前に実施する措置の内容
工作物に関する調査の結果及び工事着手前に実施する措置の内容	作業場所		作業場所　■十分　□不十分 その他（　　）	
	搬出経路		障害物　□有（　）　■無 前面道路の幅員　約 9 m 通学路　■有　□無 その他（　　）	
	特定建設資材への付着物（解体・維持・修繕工事のみ）		□有 （　　） ■無	
	他法令関係（解体・維持・修繕工事のみ）	石綿（大気汚染防止法・安全衛生法石綿則）	□有 特定建設資材への付着（□有　□無） ■無	
	その他			

工程ごとの作業内容及び解体方法	工程	作業内容	分別解体等の方法（解体工事のみ）
	①仮設	仮設工事　□有　■無	□　手作業 □　手作業・機械作業の併用
	②土工	土工事　■有　□無	□　手作業 □　手作業・機械作業の併用
	③基礎	基礎工事　□有　■無	□　手作業 □　手作業・機械作業の併用
	④本体構造	本体構造の工事　■有　□無	□　手作業 □　手作業・機械作業の併用
	⑤本体付属品	本体付属品の工事　□有　■無	□　手作業 □　手作業・機械作業の併用
	⑥その他　（　構造物撤去工　）	その他の工事　■有　□無	□　手作業 □　手作業・機械作業の併用
工事の工程の順序 （解体工事のみ）		□上の工程における⑤→④→③の順序 □その他（　　） その他の場合の理由（　　）	
工作物に用いられた建設資材の量の見込み（解体工事のみ）		トン	

廃棄物発生見込量	特定建設資材廃棄物の種類ごとの量の見込み（全工事）並びに特定建設資材が使用される工作物の部分（新築・維持・修繕工事のみ）及び特定建設資材廃棄物の発生が見込まれる工作物の部分（維持・修繕・解体工事のみ）	種類	量の見込み	使用する部分又は発生が見込まれる部分（注）
		■コンクリート塊	38　トン	□①　□②　□③　□④ □⑤　■⑥
		■アスファルト・コンクリート塊	8　トン	□①　□②　□③　□④ □⑤　■⑥
		□建設発生木材	トン	□①　□②　□③　□④ □⑤　□⑥
	（注）①仮設　②土工　③基礎　④本体構造　⑤本体付属品　⑥その他			

備考

□欄には、該当箇所に「レ」を付すこと。

設計数量総括表

工　種	種　別	細　別	規　　格	単位	数　量	摘　　要
道路土工				式	1	
	掘削工			式	1	
		掘削	土砂	m3	7	
	路床盛土工			式	1	
		路床盛土	B＜2.5,購入土	m3	1	
	残土処理工			式	1	
		土砂等運搬	土砂	m3	10	
		残土等処分		m3	10	
擁壁工				式	1	
	作業土工			式	1	
	場所打擁壁工			式	1	
		3号小型重力式擁壁	SGW2	m	3	
排水構造物工				式	1	
	作業土工			式	1	
	側溝工			式	1	
		1号かんたん側溝	B300-H300,底版開口なし	m	42	
		1号かんたん側溝管理桝	B300-H500,底版開口なし,鋳物グレーチング付化粧蓋	箇所	2	
		塩ビ管	VUφ150	m	4	
		ミックスドレイン350		m	4	
		ミックスドレイン1000		m	19	支給品
		ミックスドレイン350管理蓋		箇所	1	
		ミックスドレイン1000管理蓋		箇所	2	
		1号側溝嵩上工		m	25	
	管渠工			式	1	
		重圧管	D600	m	2	
	集水桝･マンホール工			式	1	
		3号集水桝	B900-L900-H1400	箇所	1	
構造物撤去工				式	1	
	構造物取壊し工			式	1	
		コンクリート構造物取壊し	無筋構造物	m3	7	
		コンクリート構造物取壊し	鉄筋構造物	m3	9	

		舗装版破砕	ｱｽﾌｧﾙﾄ舗装版,t=3cm	m2	112	
	排水構造物撤去工			式	1	
		排水管撤去	VP200	m	2	
	運搬処理工			式	1	
		殻運搬	無筋コンクリート構造物取壊し	m3	7	
		殻運搬	鉄筋コンクリート構造物取壊し	m3	9	
		殻運搬	As舗装版破砕,t=15cm以下	m3	3	
		殻処分	コンクリート殻（無筋）	t	17	
		殻処分	コンクリート殻（鉄筋）	t	22	
		殻処分	アスファルト殻	t	8	
		廃材処分	廃プラスチック（排水管撤去）	m3	0.6	
			木くず	m3	5	
舗装工				式	1	
	半たわみ性舗装工			式	1	
		目地切り・清掃	幅3mm,深さ5mm	m2	1,060	
	ブロック舗装工			式	1	
		インターロッキングブロック舗装(	t=6cm	m2	46	ダークオレンジ
		インターロッキングブロック舗装(	t=8cm	m2	5	ダークオレンジ
		砂		m3	1	
		路盤(歩道標準部)	再生クラッシャーランRC-30 t=10cm	m2	46	
		路盤(車両乗入部)	再生クラッシャーランRC-40 t=15cm	m2	5	
	特殊ブロック設置工			式	1	
		視覚障がい者誘導用表示	点状ブロック（標準部）	m2	1	
		視覚障がい者誘導用表示	線状ブロック（標準部）	m2	10	
		視覚障がい者誘導用表示	線状ブロック（車両乗入部）	m2	1	
		視覚障がい者誘導用表示	線状シート	m	2	
縁石工				式	1	
	縁石工			式	1	
		歩車道境界ブロック	乗入れ型	m	34	
		歩車道境界ブロック	切下げ型	m	10	
		歩車道境界ブロック	切下型水路部	m	0.8	
区画線工				式	1	
	区画線工			式	1	

		溶融式区画線	白色,実線,W=15cm	m	98	
		溶融式区画線	白色,破線,W=15cm	m	12	
		溶融式区画線	白色,ゼブラ,W=45cm	m	36	
		溶融式区画線	白色,実線,W=30cm	m	6	
		溶融式区画線	矢印・記号・文字(白色,15cm換算)	m	30	
		溶融式区画線	矢印・記号・文字(黄色,15cm換算)	m	23	
		ペイント式区画線	白色,実線,W=15cm	m	170	
		ペイント式区画線	白色,破線,W=15cm	m	21	
道路付属施設工				式	1	
	土工			式	1	
		掘削及びスパイラルダクト建込		m3	0.7	2基
	作業土工			式	1	
	照明灯設置工			式	1	
		道路照明柱	DS（引込有）IA10.3CB　可変テーパー	基	3	
			DS（引込無）IA10.3CB　可変テーパー	基	2	
		歩道照明柱	PS スポットライト柱	基	5	
		樹木照明　LP	LP AD-3140-L	基	1	
		発光式ボラード照明	LPL0403-MD-3	基	7	
	ポール設置工	固定式ボラード	ボラード固定式ポール	基	6	
	照明灯基礎工	道路照明	DS1,DS2,DS4 H1700	基	3	
		道路照明	DS3 H1900	基	2	
		歩道照明	PS	基	5	
		発光式ボラード照明		基	7	
		固定式ボラード		基	6	
	配管工	波付硬質合成樹脂管	FEP30	m	48	
			FEP40	m	2	
			配管付属品	式	1	
	配線工	600V電力ケーブル	600VEM-CE3.5sq-2C	m	383	
			2PNCT-2.0sq-3c	m	4	
	接地工	D種接地工		極	9	
	ハンドホール工	ハンドホール	H1-6	基	1	
		ハンドホール鉄蓋	中耐用	枚	1	
	管路工	埋設標識シート	W300 2倍	m	40	
		保護砂		m3	2	

積 算 参 考 資 料

積算参考資料は、工事目的物を完成させるための手段を拘束するものではありません。

積 算 根 拠

総 括 情 報 表

事務所	54 米子市
設計書名	実施設計書　　当初　　05-******-50501-40
変更回数	0
事業名	
適用単価区分	1　実施単価
適用単価地区	30 米子市
単価適用日	00-06.05.10(0)
諸経費体系	1　公共
ファイル名	

	当　世　代	前　世　代		当　世　代	前　世　代
工種	04　道路改良				
現場環境改善費	02　率計上する（市街地）				
施工地域	11　市街地(DID補正)				
緊急工事	00　通常工事　０％				
契約保証区分	01　金銭保証（０．０４％）				
豪雪割増	01　豪雪割増あり				
工期算定区分	01　算出する				
ICT施工有無	00　ICT施工を使用しない				
週休二日補正係数	01　週休二日補正なし				

本工事費　内訳書

費目・工種・施工名称など		数　量	単　位	単　価	金　額	備　考
本工事費						X1000
道路改良			一式			Y1E01　(ﾚﾍﾞﾙ1)
道路土工			一式			Y1E0101　(ﾚﾍﾞﾙ2)
掘削工			一式			Y1E010101　(ﾚﾍﾞﾙ3)
掘削			m3			Y1E01010101 (ﾚﾍﾞﾙ4)
	掘削 土砂 上記以外(小規模) 標準	7	m3			SPK23040001 00 A=1,B=5,E=7 単第0 -0001 表 060510
路床盛土工			一式			Y1E010105　(ﾚﾍﾞﾙ3)
路床盛土			m3			Y1E01010501 (ﾚﾍﾞﾙ4)
	路床盛土 施工幅員2.5m未満	0.6	m3			SPK23040005 00 A=1 単第0 -0002 表 060510

本工事費　内訳書

費目・工種・施工名称など	数　量	単　位	単　価	金　額	備　考
山土 ＣＢＲ≧１２	0.6	ｍ３			TTM0052　00 060510
残土処理工		一式			Y1E010110　(ﾚﾍﾞﾙ3)
土砂等運搬		m3			Y1E01011002 (ﾚﾍﾞﾙ4)
土砂等運搬 小規模 土砂(岩塊・玉石混り土含む) DID区間無し　距離13.0km以下(10.0km超)	10	m3			SPK23040002 00 A=2,B=5,C=1,D=1,F=45 単第0 -0003　表　060510
残土等処分		m3			Y1E01011003 (ﾚﾍﾞﾙ4)
投棄料		一式			#0041 C=投棄料
残土処分 技術センター	10	ｍ３			F0001　00 060510
擁壁工		一式			Y1E0106　(ﾚﾍﾞﾙ2)
作業土工		一式			Y1E010601　(ﾚﾍﾞﾙ3)

本工事費　内訳書

費目・工種・施工名称など	数　量	単　位	単　価	金　額	備　考
床掘り		m3			Y1E01060102 (ﾚﾍﾞﾙ4)
床掘り 土砂 上記以外(小規模)	0.9	m3			SPK23040015 00 A=1,B=5,E=1 単第0 -0004 表 060510
埋戻し		m3			Y1E01060103 (ﾚﾍﾞﾙ4)
埋戻し 土砂 上記以外(小規模)	0.3	m3			SPK23040020 00 A=5,B=1,D=1 単第0 -0005 表 060510
コンクリート 無筋・鉄筋構造物 18-8-40BB 人力打設	0.3	m3			SPK23040154 00 A=1,B=3,C=2,F=2,H=2,J=1,K=1 単第0 -0006 表 060510
場所打擁壁工		一式			Y1E010606 (ﾚﾍﾞﾙ3)
コンクリート		m3			Y1E01060603 (ﾚﾍﾞﾙ4)
小型擁壁 平均H350	3	m			V0115 00 単第0 -0007 表 060510
排水構造物工		一式			Y1E0109 (ﾚﾍﾞﾙ2)

本工事費　内訳書

費目・工種・施工名称など	数　量	単　位	単　価	金　額	備　考
作業土工		一式			Y1E010901　(ﾚﾍﾞﾙ3)
床掘り		m3			Y1E01090102 (ﾚﾍﾞﾙ4)
床掘り 土砂 上記以外(小規模)	20	m3			SPK23040015 00 A=1,B=5,E=1 単第0 -0004 表 060510
埋戻し		m3			Y1E01090103 (ﾚﾍﾞﾙ4)
埋戻し 土砂 上記以外(小規模)	10	m3			SPK23040020 00 A=5,B=1,D=1 単第0 -0005 表 060510
側溝工		一式			Y1E010903　(ﾚﾍﾞﾙ3)
プレキャストU型側溝		m			Y1E01090301 (ﾚﾍﾞﾙ4)
U型側溝 B300-H300 1号かんたん側溝	42	m			V0041　00 単第0 -0011 表 060510
U型側溝 B300-H500 1号かんたん側溝管理桝	2	箇所			V0042　00 単第0 -0014 表 060510

本工事費　内訳書

費目・工種・施工名称など	数　量	単　位	単　価	金　額	備　考
暗渠排水管	4	m			V0090 00 単第0 -0017 表 060510
側溝蓋		枚			Y1E01090305 (ﾚﾍﾞﾙ4)
蓋版 蓋版(各種) 40<重量≦170 ミックスドレイン 350	4	m			SDT00017 00 A=1,B=9,D=350,E=2,F=1,G=1 単第0 -0019 表 060510
蓋版 材料別途 40<重量≦170 ミックスドレイン 1000	19	m			SDT00017 00 A=1,B=10,E=2,F=1,G=1 単第0 -0020 表 060510
蓋版 蓋版(各種) 40<重量≦170 350 管理ます	1	箇所			SDT00017 00 A=1,B=9,D=90,E=2,F=1,G=1 単第0 -0021 表 060510
蓋版 材料別途 40≧重量 1000 管理ます	2	箇所			SDT00017 00 A=1,B=10,E=1,F=1,G=1 単第0 -0022 表 060510
1号側溝嵩上工	25	m			V0091 00 単第0 -0023 表 060510
現場発生品及び支給品運搬 クレーン装置付BT2t級2.9t吊 片道運搬距離6.0km以下(4.0km超)	2	t			SPK23040410 00 A=1,B=1,C=6 単第0 -0025 表 060510
支給品データ		一式			#0020

本工事費　内訳書

費目・工種・施工名称など	数量	単位	単価	金額	備考
ミックスドレイン B1000　L1.0	19	組			T01000　00 060510
ミックスドレイン蓋 1000　管理ます	2	m			T01001　00 060510
管渠工		一式			Y1E010904　(ﾚﾍﾞﾙ3)
鉄筋コンクリート台付管		m			Y1E01090404 (ﾚﾍﾞﾙ4)
鉄筋コンクリート台付管 据付 管径600㎜ 台付鉄筋コンクリート管(重圧管)	2	m			SPK23040097 00 A=1,B=8,C=2,E=1 単第0 -0026　表　060510
集水桝・マンホール工		一式			Y1E010905　(ﾚﾍﾞﾙ3)
現場打ち集水桝		箇所			Y1E01090502 (ﾚﾍﾞﾙ4)
３号集水桝	1	箇所			V0092　00 単第0 -0027　表　060510
構造物撤去工		一式			Y1E0112　(ﾚﾍﾞﾙ2)

本工事費　内訳書

費目・工種・施工名称など	数　量	単　位	単　価	金　額	備　考
構造物取壊し工		一式			Y1E011206　(ﾚﾍﾞﾙ3)
コンクリート構造物取壊し		m3			Y1E01120601 (ﾚﾍﾞﾙ4)
構造物とりこわし工(無筋構造物) 機械施工	7	m3			SDT00031　00 A=1,B=1,C=1,D=1 単第0 -0029　表　060510
構造物とりこわし工(鉄筋構造物) 機械施工	9	m3			SDT00033　00 A=1,B=1,C=1,D=1 単第0 -0030　表　060510
舗装版破砕		m2			Y1E01120603 (ﾚﾍﾞﾙ4)
舗装版破砕 アスファルト舗装版 障害無し 舗装版厚15cm以下	112	m2			SPK23040305 00 A=1,B=1,C=1,D=1,F=1,G=1 単第0 -0031　表　060510
排水構造物撤去工		一式			Y1E011208　(ﾚﾍﾞﾙ3)
暗渠排水管撤去		m			Y1E01120805 (ﾚﾍﾞﾙ4)
暗渠排水管 撤去 直管 50～150mm	2	m			SPK23040092 00 A=2,B=1,C=1,I=1 単第0 -0032　表　060510

本工事費　内訳書

費目・工種・施工名称など	数　量	単　位	単　価	金　額	備　考
運搬処理工		一式			Y1E011216　(ﾚﾍﾞﾙ3)
殻運搬		m3			Y1E01121601 (ﾚﾍﾞﾙ4)
殻運搬 Co(無筋)構造物とりこわし DID区間有り 運搬距離8.0km以下(5.7km超) 大成商事	7	m3			SPK23040152 00 A=1,B=1,C=2,D=34,E=1 単第0 -0033 表 060510
殻運搬 Co(鉄筋)構造物とりこわし DID区間有り 運搬距離8.0km以下(5.7km超) 大成商事	9	m3			SPK23040152 00 A=2,B=1,C=2,D=34,E=1 単第0 -0034 表 060510
殻運搬 舗装版破砕 DID区間有り 運搬距離11.0km以下(8.0km超) カネックス	3	m3			SPK23040152 00 A=3,B=4,C=2,D=45,E=1 単第0 -0035 表 060510
現場発生品及び支給品運搬 クレーン装置付BT2t級2.9t吊 片道運搬距離14.0km以下(11.5km超)	1	t			SPK23040410 00 A=1,B=2,C=13 単第0 -0036 表 060510
殻処分		m3			Y1E01121602 (ﾚﾍﾞﾙ4)
投棄料		一式			#0041 C=投棄料
殻処分 Co無筋 大成商事	17	t			F0010　00 060510

本工事費　内訳書

費目・工種・施工名称など	数量	単位	単価	金額	備考
殻処分 Co有筋 大成商事	22	t			F0011 00 060510
殻処分 As殻 カネックス	8	t			F0012 00 060510
廃プラスチック 山陰クリエート	0.6	m3			F0014 00 060510
舗装		一式			Y1E02 (ﾚﾍﾞﾙ1)
舗装工		一式			Y1E0204 (ﾚﾍﾞﾙ2)
半たわみ性舗装工		一式			Y1E020406 (ﾚﾍﾞﾙ3)
カッター目地					Y4999 (ﾚﾍﾞﾙ4)
カッター目地	1,060	㎡			V0093 00 単第0 -0037 表 060510
ブロック舗装工		一式			Y1E020416 (ﾚﾍﾞﾙ3)

本工事費　内訳書

費目・工種・施工名称など	数　量	単　位	単　価	金　額	備　考
下層路盤(歩道部)		m2			Y1E02041602 (ﾚﾍﾞﾙ4)
下層路盤(車道・路肩部) 全仕上り厚１００㎜ 1層施工 RC-30 歩道標準部	46	m2			SPK23040232 00 A=100,B=3,D=1 単第0 -0039 表 060510
下層路盤(車道・路肩部) 全仕上り厚１５０㎜ 1層施工 RC-40 歩道標準部	5	m2			SPK23040232 00 A=150,B=4,D=1 単第0 -0040 表 060510
特殊ブロック舗装		m2			Y1E02041606 (ﾚﾍﾞﾙ4)
特殊ブロック舗装 設置 ブロック規格 30cm×30cm(各種)	12	m2			SPK23040291 00 A=1,B=3,C=999 単第0 -0041 表 060510
点字シート 材工共 見積　8494円	2	m			F0034 00 060510
ブロック舗装		m2			Y1E02041607 (ﾚﾍﾞﾙ4)
ブロック舗装 t=60㎜ インターロッキング	46	㎡			V00092 00 単第0 -0042 表 060510
ブロック舗装 t=80㎜ インターロッキング	5	㎡			V00091 00 単第0 -0043 表 060510

本工事費　内訳書

費目・工種・施工名称など	数量	単位	単価	金額	備考
縁石工		一式			Y1E0206 (ﾚﾍﾞﾙ2)
縁石工		一式			Y1E020603 (ﾚﾍﾞﾙ3)
歩車道境界ブロック		m			Y1E02060301 (ﾚﾍﾞﾙ4)
歩車道境界ブロック 各種(600mm以下,50kg未満) 設置 RC-40	34	m			SPK23040287 00 A=1,B=13,C=13600,D=166,E=1,F=4 単第0 -0044 表 060510
歩車道境界ブロック 各種(600mm以下,50kg未満) 設置 RC-40	10	m			SPK23040287 00 A=1,B=13,C=13600,D=166,E=1,F=4 単第0 -0044 表 060510
歩車道境界ブロック 各種(600mm以下,50kg未満) 設置 基礎砕石無し	0.8	m			SPK23040287 00 A=1,B=13,C=13600,D=166,E=2,F=4 単第0 -0045 表 060510
区画線工		一式			Y1E0210 (ﾚﾍﾞﾙ2)
区画線工		一式			Y1E021001 (ﾚﾍﾞﾙ3)
溶融式区画線		m			Y1E02100101 (ﾚﾍﾞﾙ4)

本工事費　内訳書

費目・工種・施工名称など	数　量	単　位	単　価	金　額	備　考
区画線設置(溶融式) 実線_15cm	98	m			SDT00001　00 A=1,B=1,C=1,D=1,E=1,F=1,G=1,H=1,I=2,J=1 単第0 -0046　表　060510
区画線設置(溶融式) 破線_15cm	12	m			SDT00001　00 A=1,B=1,C=5,D=1,E=1,F=1,G=1,H=1,I=2,J=1 単第0 -0047　表　060510
区画線設置(溶融式) ゼブラ_45cm	36	m			SDT00001　00 A=1,B=1,C=12,D=1,E=1,F=1,G=1,H=1,I=2,J=1 単第0 -0048　表　060510
区画線設置(溶融式) ゼブラ_30cm	6	m			SDT00001　00 A=1,B=1,C=11,D=1,E=1,F=1,G=1,H=1,I=2,J=1 単第0 -0049　表　060510
区画線設置(溶融式) 矢印・記号・文字_15cm換算	30	m			SDT00001　00 A=1,B=1,C=13,D=1,E=1,F=1,G=1,H=1,I=2,J=1 単第0 -0050　表　060510
区画線設置(溶融式) 矢印・記号・文字_15cm換算	23	m			SDT00001　00 A=1,B=2,C=13,D=1,E=1,F=1,G=1,H=1,I=2,J=1 単第0 -0051　表　060510
ペイント式区画線		m			Y1E02100102 (ﾚﾍﾞﾙ4)
区画線設置(ペイント式) 溶剤型(加熱式) 実線_15cm	170	m			SDT00003　00 A=1,B=1,C=1,E=1,F=1,G=1,H=2,I=1 単第0 -0052　表　060510
区画線設置(ペイント式) 溶剤型(加熱式) 破線_15cm	21	m			SDT00003　00 A=1,B=1,C=1,E=2,F=1,G=1,H=2,I=1 単第0 -0053　表　060510

本工事費　内訳書

費目・工種・施工名称など	数　量	単　位	単　価	金　額	備　考
道路付属施設工		一式			Y1E0212 (ﾚﾍﾞﾙ2)
作業土工					Y3999 (ﾚﾍﾞﾙ3)
床掘					Y4999 (ﾚﾍﾞﾙ4)
床掘り 土砂 上記以外(小規模)	4	m3			SPK23040015 00 A=1,B=5,E=1 単第0 -0004 表 060510
埋戻					Y4999 (ﾚﾍﾞﾙ4)
埋戻し 土砂 上記以外(小規模)	4	m3			SPK23040020 00 A=5,B=1,D=1 単第0 -0005 表 060510
道路付属物工		一式			Y1E021202 (ﾚﾍﾞﾙ3)
ボラード設置					Y4999 (ﾚﾍﾞﾙ4)
固定式ボラード 両側チェーン	5	箇所			V0084 00 単第0 -0054 表 060510

本工事費　内訳書

費目・工種・施工名称など	数　量	単　位	単　価	金　額	備　考
固定式ボラード 片側チェーン	1	箇所			V0085　00 単第0 -0056　表　060510
発光式ボラード 両側チェーン	3	箇所			V0086　00 単第0 -0057　表　060510
発光式ボラード 片側チェーン	4	箇所			V0087　00 単第0 -0058　表　060510
ボラードチェーン	24	m			F0020　00 060510
照明工		一式			Y1E021204　(ﾚﾍﾞﾙ3)
照明柱基礎		基			Y1E02120401 (ﾚﾍﾞﾙ4)
道路照明灯基礎 電力引き込み兼用	3	基			V0104　00 単第0 -0059　表　060510
道路照明灯基礎	2	基			V0105　00 単第0 -0062　表　060510
歩道照明灯基礎	5	基			V0103　00 単第0 -0063　表　060510

本工事費　内訳書

費目・工種・施工名称など	数量	単位	単価	金額	備考
照明柱					Y1E02120402 (ﾚﾍﾞﾙ4)
		基			
道路照明支柱設置					V0106 00
	5	基			単第0 -0064 表 060510
歩道照明支柱設置					V0109 00
	5	基			単第0 -0065 表 060510
道路照明器具取付 引き込みなし					V0107 00
	2	台			単第0 -0066 表 060510
道路照明器具取付 引き込みあり					V0108 00
	3	台			単第0 -0068 表 060510
歩道照明器具取付					V0110 00
	5	台			単第0 -0069 表 060510
樹木照明					Y4999 (ﾚﾍﾞﾙ4)
樹木照明					V0116 00
	1	基			単第0 -0070 表 060510
ハンドホール設置工					Y4999 (ﾚﾍﾞﾙ4)

本工事費　内訳書

費目・工種・施工名称など	数　量	単　位	単　価	金　額	備　考
ハンドホール設置	1	基			V0088 00 単第0 -0071 表 060510
管路工					Y4999 (ﾚﾍﾞﾙ4)
管路工（5）	1	m			V0097 00 単第0 -0073 表 060510
管路工（10）	35	m			V0098 00 単第0 -0077 表 060510
管路工(11)	4	m			V0100 00 単第0 -0079 表 060510
仮設工		一式			Y1E0215 (ﾚﾍﾞﾙ2)
交通管理工		一式			Y1E021521 (ﾚﾍﾞﾙ3)
交通誘導警備員		人			Y1E02152101 (ﾚﾍﾞﾙ4)
交通誘導警備員B	75	人			R0369 00 060510 1

本工事費　内訳書

費目・工種・施工名称など	数　量	単　位	単　価	金　額	備　考
＊＊直接工事費＊＊					
準備費					Z0005
伐採 幹周60-90	3	本			V0112　00 単第0 -0080　表　060510
現場発生品及び支給品運搬 クレーン装置付BT4～4.5t級2.9t吊 片道運搬距離14.0km以下(11.0km超)	3	t			SPK23040410 00 A=2,B=1,C=12 単第0 -0083　表　060510
処分費 伐木、伐根 丸福	5	m３			W0001 9
現場環境改善費					Z0012
共通仮設費					
＊＊共通仮設費計＊＊					
＊＊純工事費＊＊					

本工事費　内訳書

費目・工種・施工名称など	数　量	単　位	単　価	金　額	備　考
現場管理費					
＊＊工事原価＊＊					
一般管理費率分					
契約保証費					
一般管理費計					
＊＊工事価格＊＊					
＊＊消費税相当額＊＊					
＊＊工事費計＊＊					

掘削　　SPK23040001

施 工 単 価 表

単第0 -0001　表

土砂 上記以外(小規模)　　標準　　1　m3　当り

機械構成比：　28.44%　労務構成比：　59.55%　材料構成比：　12.01%　市場単価構成比：　0.00%　標準単価：

代 表 機 労 材 規 格	構成比	単価(積算地区)	代 表 機 労 材 規 格(東京地区)	単価(東京地区)	備 考
バックホウ(クローラ型) 標準型・排2 山積0.28/平積0.2m3	28.44%		バックホウ(クローラ型) 標準型・排2 山積0.28/平積0.2m3		MTPC00062 MTPT00062
特殊運転手	59.55%		運転手(特殊)		RTPC00006 RTPT00006
軽油 小型ローリー（パトロール給油）	12.01%		軽油パトロール給油		TTPC00013 TTPT00013
積算単価			積算単価		EP001
A=1　土砂 E=7　標準			B=5　上記以外(小規模)		

路床盛土　　SPK23040005

施 工 単 価 表

単第0 -0002　表

施工幅員2.5m未満　　1　m3　当り

機械構成比：　0.86%　労務構成比：　98.84%　材料構成比：　0.30%　市場単価構成比：　0.00%　標準単価：

代 表 機 労 材 規 格	構成比	単価(積算地区)	代 表 機 労 材 規 格(東京地区)	単価(東京地区)	備 考
<賃>振動ローラ(ハンドガイド式) 質量0.8～1.1t	0.86%		振動ローラ(舗装用) [ハンドガイド式] 質量0.8～1.1t		KTPC00008 KTPT00008
普通作業員	88.92%		普通作業員		RTPC00002 RTPT00002
特殊作業員	9.92%		特殊作業員		RTPC00001 RTPT00001
軽油 小型ローリー（パトロール給油）	0.30%		軽油パトロール給油		TTPC00013 TTPT00013
積算単価			積算単価		EP001
A=1　施工幅員2.5m未満					

施 工 単 価 表

土砂等運搬　　SPK23040002　　単第0 -0003　表

小規模 土砂(岩塊・玉石混り土含む)　　DID区間無し　距離13.0km以下(10.0km超)　　1　m3　当り

機械構成比：　25.13%　労務構成比：　61.92%　材料構成比：　12.95%　市場単価構成比：　0.00%　標準単価：

代 表 機 労 材 規 格	構成比	単価(積算地区)	代 表 機 労 材 規 格(東京地区)	単価(東京地区)	備 考
ダンプトラック[オンロード・ディーゼル] 4t積級 (タイヤ損耗費及び補修費(良好)を含む)	25.13%		ダンプトラック[オンロード・ディーゼル] 4t積級 (タイヤ損耗費及び補修費(良好)を含む)		MTPC00017T1 MTPT00017T1
一般運転手	61.92%		運転手(一般)		RTPC00007 RTPT00007
軽油 小型ローリー（パトロール給油）	12.95%		軽油パトロール給油		TTPC00013 TTPT00013
積算単価			積算単価		EP001
A=2　小規模 C=1　土砂(岩塊・玉石混り土含む) F=45　距離13.0km以下(10.0km超)			B=5　バックホウ山積0.28m3(平積0.2m3) D=1　DID区間無し		

施 工 単 価 表

床掘り　　SPK23040015　　単第0 -0004　表

土砂 上記以外(小規模)　　1　m3　当り

機械構成比：　20.81%　労務構成比：　71.39%　材料構成比：　7.80%　市場単価構成比：　0.00%　標準単価：

代 表 機 労 材 規 格	構成比	単価(積算地区)	代 表 機 労 材 規 格(東京地区)	単価(東京地区)	備 考
バックホウ(クローラ型) 後方超小旋回型・排2 山積0.28/平積0.2m3	20.81%		バックホウ(クローラ型) 後方超小旋回型・排2 山積0.28/平積0.2m3		MTPC00083 MTPT00083
特殊運転手	38.71%		運転手(特殊)		RTPC00006 RTPT00006
普通作業員	32.68%		普通作業員		RTPC00002 RTPT00002
軽油 小型ローリー（パトロール給油）	7.80%		軽油パトロール給油		TTPC00013 TTPT00013
積算単価			積算単価		EP001
A=1　土砂 E=1　-(全ての費用)			B=5　上記以外(小規模)		

施 工 単 価 表

埋戻し　　SPK23040020　　単第0 -0005　表

土砂　　上記以外(小規模)　　1　m3　当り

機械構成比：　9.91%　労務構成比：　85.67%　材料構成比：　4.42%　市場単価構成比：　0.00%　標準単価：

代 表 機 労 材 規 格	構成比	単価(積算地区)	代 表 機 労 材 規 格(東京地区)	単価(東京地区)	備 考
バックホウ(クローラ型) 後方超小旋回型・排2 山積0.28/平積0.2m3	9.30%		バックホウ(クローラ型) 後方超小旋回型・排2 山積0.28/平積0.2m3		MTPC00083 MTPT00083
タンパ及びランマ 質量60～80kg	0.61%		タンパ及びランマ ランマ 質量60～80kg		MTPC00048 MTPT00048
普通作業員	48.83%		普通作業員		RTPC00002 RTPT00002
特殊作業員	19.54%		特殊作業員		RTPC00001 RTPT00001
特殊運転手	17.30%		運転手(特殊)		RTPC00006 RTPT00006
軽油 小型ローリー（パトロール給油）	3.49%		軽油パトロール給油		TTPC00013 TTPT00013
ガソリン レギュラー　スタンド	0.93%		ガソリンレギュラースタンド		TTPC00014 TTPT00014
積算単価			積算単価		EP001
A=5　上記以外(小規模) D=1　-(全ての費用)			B=1　土砂		

施 工 単 価 表

コンクリート　SPK23040154　単第0 -0006　表

無筋・鉄筋構造物 18-8-40BB　人力打設　1　m3　当り

機械構成比：　0.00%　労務構成比：　31.93%　材料構成比：　68.07%　市場単価構成比：　0.00%　標準単価：

代 表 機 労 材 規 格	構成比	単価(積算地区)	代 表 機 労 材 規 格(東京地区)	単価(東京地区)	備 考
普通作業員	14.27%		普通作業員		RTPC00002 RTPT00002
特殊作業員	8.38%		特殊作業員		RTPC00001 RTPT00001
土木一般世話役	7.11%		土木一般世話役		RTPC00009 RTPT00009
その他(労務)			その他(労務)		ER009
レディーミクストコンクリート 高炉 18-8-40 W/C60%以下	68.07%		生コンクリート 高炉 24-12-25(20) W/C 55%		TTPCD0010 TTPT00343
積算単価			積算単価		E9999
A=1 無筋・鉄筋構造物 C=2 18-8-40BB H=2 現場内小運搬無し K=1 -(全ての費用)			B=3 人力打設 F=2 一般養生 J=1 -		

小型擁壁　　V0115

施 工 単 価 表

単第0 -0007　表

平均H350　　10　m　当り

名 称 ・ 規 格 な ど	数 量	単 位	単 価	金 額	備 考
コンクリート 小型構造物 18-8-40BB 人力打設	0.77	m3			SPK23040154　単第0-0008　表
型枠 一般型枠 小型構造物	7.27	m2			SPK23040156　単第0-0009　表
基礎砕石 砕石の厚さ12.5cmを超え17.5cm以下 RC-40	3.9	m2			SPK23040034　単第0-0010　表
＊＊＊　合計　＊＊＊	10	m			
＊＊＊　単位当たり　＊＊＊	1	m			

施 工 単 価 表

コンクリート　SPK23040154　単第0 -0008　表

小型構造物 18-8-40BB　人力打設　1　m3　当り

機械構成比：　0.00%　労務構成比：　44.86%　材料構成比：　55.14%　市場単価構成比：　0.00%　標準単価：

代 表 機 労 材 規 格	構成比	単価(積算地区)	代 表 機 労 材 規 格(東京地区)	単価(東京地区)	備 考
普通作業員	24.24%		普通作業員		RTPC00002 RTPT00002
土木一般世話役	9.75%		土木一般世話役		RTPC00009 RTPT00009
特殊作業員	8.67%		特殊作業員		RTPC00001 RTPT00001
その他(労務)			その他(労務)		ER009
レディーミクストコンクリート 高炉 18-8-40 W/C60%以下	55.14%		生コンクリート 高炉 24-12-25(20) W/C 55%		TTPCD0010 TTPT00343
積算単価			積算単価		E9999
A=2 小型構造物 C=2 18-8-40BB H=2 現場内小運搬無し K=1 -(全ての費用)			B=3 人力打設 F=2 一般養生 J=1 -		

型枠　　SPK23040156

施 工 単 価 表

単第0 -0009　表

一般型枠　　小型構造物　　1　m2　当り

機械構成比：　0.00%　労務構成比：　100.00%　材料構成比：　0.00%　市場単価構成比：　0.00%　標準単価：

代 表 機 労 材 規 格	構成比	単価(積算地区)	代 表 機 労 材 規 格(東京地区)	単価(東京地区)	備 考
型わく工	44.66%		型わく工		RTPC00010 RTPT00010
普通作業員	30.77%		普通作業員		RTPC00002 RTPT00002
土木一般世話役	11.53%		土木一般世話役		RTPC00009 RTPT00009
その他(労務)			その他(労務)		ER009
積算単価			積算単価		EP001
A=1　一般型枠 C=1　-(全ての費用)			B=2　小型構造物		

施 工 単 価 表

基礎砕石　　SPK23040034　　単第0 -0010　表

砕石の厚さ12.5cmを超え17.5cm以下　　RC-40　　1　　m2　　当り

機械構成比：　5.53%　　労務構成比：　71.60%　　材料構成比：　22.87%　　市場単価構成比：　0.00%　　標準単価：

代 表 機 労 材 規 格	構成比	単価(積算地区)	代 表 機 労 材 規 格(東京地区)	単価(東京地区)	備 考
<賃>バックホウ(クローラ型) 山積0.8m3(平積0.6m3)	5.50%		バックホウ クローラ型 山積0.8m3(平積0.6m3)		KTPC00018 KTPT00018
その他(機械)			その他(機械)		EK009
普通作業員	34.31%		普通作業員		RTPC00002 RTPT00002
特殊作業員	14.98%		特殊作業員		RTPC00001 RTPT00001
特殊運転手	13.40%		運転手(特殊)		RTPC00006 RTPT00006
土木一般世話役	8.42%		土木一般世話役		RTPC00009 RTPT00009
その他(労務)			その他(労務)		ER009
再生クラッシャーラン ＲＣ－４０	17.73%		再生クラッシャーラン RC-40		TTPC00008 TTPT00008
軽油 小型ローリー（パトロール給油）	5.11%		軽油パトロール給油		TTPC00013 TTPT00013

施 工 単 価 表

基礎砕石　　SPK23040034　　単第0 -0010　表

砕石の厚さ12.5cmを超え17.5cm以下　　RC-40　　1　　m2　　当り

機械構成比：　5.53%　　労務構成比：　71.60%　　材料構成比：　22.87%　　市場単価構成比：　0.00%　　標準単価：

代 表 機 労 材 規 格	構成比	単価(積算地区)	代 表 機 労 材 規 格(東京地区)	単価(東京地区)	備 考
その他(材料)			その他(材料)		EZ009
積算単価			積算単価		EP001
A=3　砕石の厚さ12.5cmを超え17.5cm以下 D=1　-(全ての費用)			B=1　RC-40		

施 工 単 価 表

U型側溝　　V0041　　単第0 -0011　表

B300-H300　　1号かんたん側溝　　10　m　当り

名 称 ・ 規 格 な ど	数 量	単 位	単 価	金 額	備 考
U型側溝 U型側溝(各種) L=2000mm/本	10	m			SDT00013　単第0-0012　表
蓋版 蓋版(各種) 40<重量≦170	5	枚			SDT00017　単第0-0013　表
諸雑費	1	式			#91
＊＊＊　合計　＊＊＊	10	m			
＊＊＊　単位当たり　＊＊＊	1	m			

U型側溝　　SDT00013

施 工 単 価 表

単第0 -0012　表

U型側溝(各種) L=2000mm/本　　1　m　当り

名 称 ・ 規 格 な ど	数 量	単 位	単 価	金 額	備 考
昼間_U型側溝【手間のみ】 L=2000_1000kg/個以下 時間的制約なし	1.000	m			TDT000725
かんたん側溝 縦断用 B300 H300 底部開口なし	0.500	本			F0000000300 見積　18150円
再生クラッシャーラン ＲＣ－４０	0.072	m3			TTPC00008
諸雑費	1	一式			#91
＊＊＊　単位当たり　＊＊＊	1	m			
A=1　昼間施工 D=300　【F】U型側溝(本) F=6　1000≧重量			B=5　U型側溝(各種) E=3　L=2000mm/本 G=1　時間的制約なし		
I=1　- K=2　RC-40			J=1　- N=0.6　基礎砕石の設計数量(m3/10m)		

蓋版　　SDT00017

施 工 単 価 表

単第0 -0013　表

蓋版(各種) 40<重量≦170　　1　枚　当り

名称・規格など	数量	単位	単価	金額	備考
昼間_蓋版【手間のみ】 コンクリート・鋼製_40を超え170kg/枚以下 時間的制約なし	1.000	枚			TDT000819
蓋版 B300 L2000 ランドスケープ側溝蓋	1.000	枚			F0000000011 見積　89720円
諸雑費	1	一式			#91
＊＊＊　単位当たり　＊＊＊	1	枚			
A=1　昼間施工 D=11　【F】蓋版(枚) F=1　時間的制約なし			B=9　蓋版(各種) E=2　40<重量≦170 G=1　-		

U型側溝　　V0042

施 工 単 価 表

単第0 -0014　表

B300-H500　　1号かんたん側溝管理桝　　1　　箇所　　当り

名 称 ・ 規 格 な ど	数 量	単 位	単 価	金 額	備 考
U型側溝 U型側溝(各種) L=600mm/本	0.6	m			SDT00013　単第0-0015　表
蓋版 蓋版(各種) 40<重量≦170	1	枚			SDT00017　単第0-0016　表
諸雑費	1	式			#91
＊＊＊　単位当たり　＊＊＊	1	箇所			

U型側溝　　SDT00013

施 工 単 価 表

単第0 -0015　表

U型側溝(各種) L=600mm/本　　1　m　当り

名 称 ・ 規 格 な ど	数 量	単 位	単 価	金 額	備 考
昼間_U型側溝【手間のみ】 L=600_60を超え300kg/個以下 時間的制約なし	1.000	m			TDT000723
かんたん側溝 縦断用 B300 H500 L2000 底部開口なし	1.667	本			F0000000302 見積　23430円
再生クラッシャーラン ＲＣ－４０	0.072	m3			TTPC00008
諸雑費	1	一式			#91
＊＊＊　単位当たり　＊＊＊	1	m			
A=1　昼間施工 D=302　【F】U型側溝(本) F=2　60<重量≦300			B=5　U型側溝(各種) E=1　L=600mm/本 G=1　時間的制約なし		
I=1　- K=2　RC-40			J=1　- N=0.6　基礎砕石の設計数量(m3/10m)		

蓋版　　SDT00017

施 工 単 価 表

単第0 -0016　表

蓋版(各種) 40<重量≦170　　1　枚　当り

名称・規格など	数量	単位	単価	金額	備考
昼間_蓋版【手間のみ】 コンクリート・鋼製_40を超え170kg/枚以下 時間的制約なし	1.000	枚			TDT000819
管理孔 B300 L600 ランドスケープ側溝蓋	1.000	枚			F0000000014 見積　169500円
諸雑費	1	一式			#91
＊＊＊　単位当たり　＊＊＊	1	枚			
A=1　昼間施工 D=14　【F】蓋版(枚) F=1　時間的制約なし			B=9　蓋版(各種) E=2　40<重量≦170 G=1　-		

暗渠排水管　　V0090

施 工 単 価 表

単第0 -0017　表

1　m　当り

名称・規格など	数量	単位	単価	金額	備考
暗渠排水管 据付 直管 50～150㎜ 硬質ポリ塩化ビニル管 VP 呼び径150㎜	1	m			SPK23040092　単第0-0018　表
諸雑費	1	式			#91
＊＊＊　単位当たり　＊＊＊	1	m			

施 工 単 価 表

暗渠排水管　　SPK23040092　　単第0 -0018　表

据付 直管 50～150mm　　硬質ポリ塩化ビニル管 VP 呼び径150mm　　1　m　当り

機械構成比：　0.00%　労務構成比：　46.04%　材料構成比：　53.96%　市場単価構成比：　0.00%　標準単価：

代 表 機 労 材 規 格	構成比	単価(積算地区)	代 表 機 労 材 規 格(東京地区)	単価(東京地区)	備 考
普通作業員	32.98%		普通作業員		RTPC00002 RTPT00002
土木一般世話役	13.06%		土木一般世話役		RTPC00009 RTPT00009
硬質ポリ塩化ビニル管 ＶＰ１５０ 県単	53.96%		暗渠排水管 直管 呼び径75mm ポリエチレン吸水管		TTPCD0396 TTPT00188
積算単価			積算単価		E9999
A=1　据付 C=1　50～150mm G=1　-			B=1　直管 D=46　硬質ポリ塩化ビニル管 VP 呼び径150mm I=1　-(全ての費用)		

蓋版　　SDT00017

施 工 単 価 表

単第0 -0019　表

蓋版(各種) 40<重量≦170　　ミックスドレイン　350　　1　　m　　当り

名 称 ・ 規 格 な ど	数 量	単 位	単 価	金 額	備 考
昼間_蓋版【手間のみ】 コンクリート・鋼製_40を超え170kg/枚以下 時間的制約なし	1.000	枚			TDT000819
ミックスドレイン B350 L1.0m	1.000	組			F0000000350 見積り　83160円
諸雑費	1	一式			#91
＊＊＊　単位当たり　＊＊＊	1	m			
A=1　昼間施工 D=350　【F】蓋版(枚) F=1　時間的制約なし			B=9　蓋版(各種) E=2　40<重量≦170 G=1　-		

蓋版　　SDT00017

施 工 単 価 表

単第0 -0020　表

材料別途 40<重量≦170　　ミックスドレイン　1000　　1　m　当り

名称・規格など	数量	単位	単価	金額	備考
昼間_蓋版【手間のみ】 コンクリート・鋼製_40を超え170kg/枚以下 時間的制約なし	1.000	枚			TDT000819
諸雑費	1	一式			#91
＊＊＊　単位当たり　＊＊＊	1	m			
A=1　昼間施工 E=2　40<重量≦170 G=1　-			B=10　材料別途 F=1　時間的制約なし		

施 工 単 価 表

蓋版　SDT00017　単第0 -0021　表

蓋版(各種) 40<重量≦170　350　管理ます　1　箇所　当り

名 称 ・ 規 格 な ど	数 量	単 位	単 価	金 額	備 考
昼間_蓋版【手間のみ】 コンクリート・鋼製_40を超え170kg/枚以下 時間的制約なし	1.000	枚			TDT000819
ミックスドレイン蓋 350　管理桝	1.000	m			F0000000090 見積り　104210円
諸雑費	1	一式			#91
＊＊＊　単位当たり　＊＊＊	1	箇所			
A=1　昼間施工 D=90　【F】蓋版(枚) F=1　時間的制約なし			B=9　蓋版(各種) E=2　40<重量≦170 G=1　-		

蓋版　　SDT00017

施 工 単 価 表

単第0 -0022　表

材料別途 40≧重量　　1000　管理ます　　1　　箇所　　当り

名称・規格など	数量	単位	単価	金額	備考
昼間_蓋版【手間のみ】 コンクリート・鋼製_40kg/枚以下 時間的制約なし	1.000	枚			TDT000817
諸雑費	1	一式			#91
＊＊＊　単位当たり　＊＊＊	1	箇所			
A=1　昼間施工 E=1　40≧重量 G=1　-			B=10　材料別途 F=1　時間的制約なし		

1号側溝嵩上工　V0091

施 工 単 価 表

単第0 -0023　表

10　m　当り

名称・規格など	数量	単位	単価	金額	備考
コンクリート 小型構造物 18-8-40BB 人力打設	0.64	m3			SPK23040154　単第0-0008　表
型枠 一般型枠 小型構造物	6.4	m2			SPK23040156　単第0-0009　表
コンクリート削孔(電動ハンマドリル) 削孔深さ30㎜以上200㎜未満	40	孔			SPK23040118　単第0-0024　表
異形棒鋼 SD345 D13	0.008	t			F0222 県単
＊＊＊　合計　＊＊＊	10	m			
＊＊＊　単位当たり　＊＊＊	1	m			

施 工 単 価 表

コンクリート削孔(電動ハンマドリル)　SPK23040118　単第0 -0024　表

削孔深さ30㎜以上200㎜未満　1　孔　当り

機械構成比：　2.41%　労務構成比：　95.01%　材料構成比：　2.58%　市場単価構成比：　0.00%　標準単価：

代 表 機 労 材 規 格	構成比	単価(積算地区)	代 表 機 労 材 規 格(東京地区)	単価(東京地区)	備 考
<賃>発動発電機(ガソリン発電機) 出力2kVA	1.15%		<賃>発動発電機(ガソリン発電機) 定格容量2kVA 低騒音		KTPC00041 KTPT00041
電動ハンマドリル 穴あけ能力φ38～40㎜	0.81%		電動ハンマドリル 穴あけ能力φ38～40㎜		MTPC00146 MTPT00146
その他(機械)			その他(機械)		EK009
特殊作業員	46.13%		特殊作業員		RTPC00001 RTPT00001
普通作業員	18.17%		普通作業員		RTPC00002 RTPT00002
土木一般世話役	12.95%		土木一般世話役		RTPC00009 RTPT00009
その他(労務)			その他(労務)		ER009
ガソリン レギュラー　スタンド	2.10%		ガソリンレギュラースタンド		TTPC00014 TTPT00014
その他(材料)			その他(材料)		EZ009

施 工 単 価 表

コンクリート削孔(電動ハンマドリル)　SPK23040118　単第0 -0024　表

削孔深さ30㎜以上200㎜未満　1　孔　当り

機械構成比：　2.41%　労務構成比：　95.01%　材料構成比：　2.58%　市場単価構成比：　0.00%　標準単価：

代 表 機 労 材 規 格	構成比	単価(積算地区)	代 表 機 労 材 規 格(東京地区)	単価(東京地区)	備 考
積算単価			積算単価		EP001
A=1　削孔深さ30㎜以上200㎜未満					

施 工 単 価 表

現場発生品及び支給品運搬　SPK23040410　単第0 -0025　表

クレーン装置付BT2t級2.9t吊　片道運搬距離6.0km以下(4.0km超)　1　t　当り

機械構成比：　14.21%　労務構成比：　82.66%　材料構成比：　3.13%　市場単価構成比：　0.00%　標準単価：

代 表 機 労 材 規 格	構成比	単価(積算地区)	代 表 機 労 材 規 格(東京地区)	単価(東京地区)	備 考
トラック クレーン装置付 ベーストラック2t級吊能力2.9t	14.21%		トラック クレーン装置付 ベーストラック2t級吊能力2.9t		MTPC00154 MTPT00154
特殊作業員	41.66%		特殊作業員		RTPC00001 RTPT00001
特殊運転手	41.00%		運転手(特殊)		RTPC00006 RTPT00006
軽油 小型ローリー（パトロール給油）	3.13%		軽油パトロール給油		TTPC00013 TTPT00013
積算単価			積算単価		EP001
A=1　クレーン装置付BT2t級2.9t吊 C=6　片道運搬距離6.0km以下(4.0km超)			B=1　DID区間無し		

施 工 単 価 表

鉄筋コンクリート台付管　SPK23040097　単第0 -0026　表

据付 管径600mm　台付鉄筋コンクリート管(重圧管)　1　m　当り

機械構成比：　4.66%　労務構成比：　25.57%　材料構成比：　69.77%　市場単価構成比：　0.00%　標準単価：

代 表 機 労 材 規 格	構成比	単価(積算地区)	代 表 機 労 材 規 格(東京地区)	単価(東京地区)	備 考
バックホウ(クローラ型) 標準型・クレーン機能付き・排1 山積0.45/平積0.35m3,吊能力2.9t	3.79%		バックホウ(クローラ型) 標準型・クレーン機能付き・排1 山積0.45/平積0.35m3,吊能力2.9t		MTPC00063 MTPT00063
その他(機械)			その他(機械)		EK009
普通作業員	7.94%		普通作業員		RTPC00002 RTPT00002
特殊運転手	5.61%		運転手(特殊)		RTPC00006 RTPT00006
土木一般世話役	4.19%		土木一般世話役		RTPC00009 RTPT00009
特殊作業員	3.05%		特殊作業員		RTPC00001 RTPT00001
その他(労務)			その他(労務)		ER009
重圧管(外圧管1種) 600×2000 鳥取県認定グリーン商品	67.76%		鉄筋コンクリート台付管(バイコン台付管) 管径600mm×長さ2,500mm		TTPCD0416 TTPT00136
軽油 小型ローリー（パトロール給油）	1.64%		軽油パトロール給油		TTPC00013 TTPT00013

施 工 単 価 表

鉄筋コンクリート台付管　SPK23040097　単第0 -0026　表

据付 管径600㎜　台付鉄筋コンクリート管(重圧管)　1　m　当り

機械構成比：　4.66%　労務構成比：　25.57%　材料構成比：　69.77%　市場単価構成比：　0.00%　標準単価：

代 表 機 労 材 規 格	構成比	単価(積算地区)	代 表 機 労 材 規 格(東京地区)	単価(東京地区)	備 考
その他(材料)			その他(材料)		EZ009
積算単価			積算単価		EP001
A=1 据付 C=2 台付鉄筋コンクリート管(重圧管)			B=8 管径600㎜ E=1 -(全ての費用)		

３号集水桝　　V0092

施 工 単 価 表

単第0 -0027　表

1　　箇所　　当り

名　称　・　規　格　な　ど	数　　量	単　位	単　　価	金　　額	備　　考
現場打ち集水桝・街渠桝(本体) 18-8-40BB 1.09m3を超え1.15m3以下	1	箇所			SPK23040105　　単第0-0028　表
インターロッキング用桝蓋 B900×L900 T-6	1	組			F0031
＊＊＊　単位当たり　＊＊＊	1	箇所			

施 工 単 価 表

現場打ち集水桝・街渠桝(本体)　SPK23040105　単第0 -0028　表

18-8-40BB　1.09m3を超え1.15m3以下　1　箇所　当り

機械構成比：　0.07%　労務構成比：　85.62%　材料構成比：　14.31%　市場単価構成比：　0.00%　標準単価：

代 表 機 労 材 規 格	構成比	単価(積算地区)	代 表 機 労 材 規 格(東京地区)	単価(東京地区)	備 考
<賃>バックホウ(クローラ型) 山積0.8m3(平積0.6m3)	0.07%		バックホウ クローラ型 山積0.8m3(平積0.6m3)		KTPC00018 KTPT00018
型わく工	36.57%		型わく工		RTPC00010 RTPT00010
普通作業員	23.03%		普通作業員		RTPC00002 RTPT00002
土木一般世話役	8.82%		土木一般世話役		RTPC00009 RTPT00009
特殊作業員	2.00%		特殊作業員		RTPC00001 RTPT00001
その他(労務)			その他(労務)		ER009
レディーミクストコンクリート 高炉 18-8-40 W/C60%以下	13.90%		生コンクリート 高炉 18-8-25(20) W/C 60%		TTPCD0010 TTPT00003
軽油 小型ローリー（パトロール給油）	0.07%		軽油パトロール給油		TTPC00013 TTPT00013
その他(材料)			その他(材料)		EZ009

施 工 単 価 表

現場打ち集水桝・街渠桝(本体)　SPK23040105　単第0 -0028　表

18-8-40BB　1.09m3を超え1.15m3以下　1　箇所　当り

機械構成比：　0.07%　労務構成比：　85.62%　材料構成比：　14.31%　市場単価構成比：　0.00%　標準単価：

代 表 機 労 材 規 格	構成比	単価(積算地区)	代 表 機 労 材 規 格(東京地区)	単価(東京地区)	備 考
積算単価			積算単価		E9999
A=3　18-8-40BB D=2　人力打設 F=1　-			C=28　1.09m3を超え1.15m3以下 E=1　一般養生・特殊養生(練炭)		

構造物とりこわし工(無筋構造物)　SDT00031

施 工 単 価 表

単第0 -0029　表

機械施工　1　m3　当り

名称・規格など	数量	単位	単価	金額	備考
昼間_無筋構造物【手間のみ】 機械施工 時間的制約なし	1.000	m3			TDT001561
諸雑費	1	一式			#91
＊＊＊　単位当たり　＊＊＊	1	m3			
A=1　昼間施工 C=1　-			B=1　機械施工 D=1　時間的制約なし		

構造物とりこわし工(鉄筋構造物)　SDT00033

施 工 単 価 表

単第0 -0030　表

機械施工　1　m3　当り

名称・規格など	数量	単位	単価	金額	備考
昼間_鉄筋構造物【手間のみ】 機械施工 時間的制約なし	1.000	m3			TDT001573
諸雑費	1	一式			#91
＊＊＊　単位当たり　＊＊＊	1	m3			
A=1　昼間施工 C=1　-			B=1　機械施工 D=1　時間的制約なし		

施 工 単 価 表

舗装版破砕　　SPK23040305　　単第0 -0031　表

アスファルト舗装版　　障害無し 舗装版厚15cm以下　　1　m2　当り

機械構成比：　9.20%　労務構成比：　82.23%　材料構成比：　8.57%　市場単価構成比：　0.00%　標準単価：

代 表 機 労 材 規 格	構成比	単価(積算地区)	代 表 機 労 材 規 格(東京地区)	単価(東京地区)	備 考
<賃>バックホウ(クローラ型) 山積0.45m3(平積0.35m3)	9.20%		バックホウ [クローラ型・排ガス対策型(第2次)] 山積0.45m3(平積0.35m3)		KTPC00004 KTPT00004
土木一般世話役	29.42%		土木一般世話役		RTPC00009 RTPT00009
特殊運転手	28.07%		運転手(特殊)		RTPC00006 RTPT00006
普通作業員	24.74%		普通作業員		RTPC00002 RTPT00002
軽油 小型ローリー（パトロール給油）	8.57%		軽油パトロール給油		TTPC00013 TTPT00013
積算単価			積算単価		EP001
A=1　アスファルト舗装版 C=1　騒音振動対策不要 F=1　積込作業有り			B=1　障害無し D=1　舗装版厚15cm以下 G=1　-(全ての費用)		

暗渠排水管　　SPK23040092　# 施 工 単 価 表　　単第0 -0032　表

撤去 直管 50～150㎜　　1　m　当り

機械構成比：　0.00%　労務構成比：　100.00%　材料構成比：　0.00%　市場単価構成比：　0.00%　標準単価：

代 表 機 労 材 規 格	構成比	単価(積算地区)	代 表 機 労 材 規 格(東京地区)	単価(東京地区)	備 考
普通作業員	71.63%		普通作業員		RTPC00002 RTPT00002
土木一般世話役	28.37%		土木一般世話役		RTPC00009 RTPT00009
積算単価			積算単価		E9999
A=2　撤去 C=1　50～150㎜			B=1　直管 I=1　-(全ての費用)		

殻運搬　　SPK23040152

施 工 単 価 表

単第0 -0033　表

Co(無筋)構造物とりこわし　　DID区間有り 運搬距離8.0km以下(5.7km超)　大成商事　　1　m3　当り

機械構成比：　42.35%　労務構成比：　42.40%　材料構成比：　15.25%　市場単価構成比：　0.00%　標準単価：

代 表 機 労 材 規 格	構成比	単価(積算地区)	代 表 機 労 材 規 格(東京地区)	単価(東京地区)	備 考
ダンプトラック[オンロード・ディーゼル] 10t積級 (タイヤ損耗費及び補修費(良好)を含む)	42.35%		ダンプトラック[オンロード・ディーゼル] 10t積級 (タイヤ損耗費及び補修費(良好)を含む)		MTPC00018T1 MTPT00018T1
一般運転手	42.40%		運転手(一般)		RTPC00007 RTPT00007
軽油 小型ローリー（パトロール給油）	15.25%		軽油パトロール給油		TTPC00013 TTPT00013
積算単価			積算単価		EP001
A=1　Co(無筋)構造物とりこわし C=2　DID区間有り E=1　-(全ての費用)			B=1　機械積込 D=34　運搬距離8.0km以下(5.7km超)		

施 工 単 価 表

殻運搬　　SPK23040152　　単第0 -0034　表

Co(鉄筋)構造物とりこわし　　DID区間有り 運搬距離8.0km以下(5.7km超)　大成商事　　1　m3　当り

機械構成比：　42.35%　労務構成比：　42.40%　材料構成比：　15.25%　市場単価構成比：　0.00%　標準単価：

代 表 機 労 材 規 格	構成比	単価(積算地区)	代 表 機 労 材 規 格(東京地区)	単価(東京地区)	備 考
ダンプトラック[オンロード・ディーゼル] 10t積級 (タイヤ損耗費及び補修費(良好)を含む)	42.35%		ダンプトラック[オンロード・ディーゼル] 10t積級 (タイヤ損耗費及び補修費(良好)を含む)		MTPC00018T1 MTPT00018T1
一般運転手	42.40%		運転手(一般)		RTPC00007 RTPT00007
軽油 小型ローリー（パトロール給油）	15.25%		軽油パトロール給油		TTPC00013 TTPT00013
積算単価			積算単価		EP001
A=2　Co(鉄筋)構造物とりこわし C=2　DID区間有り E=1　-(全ての費用)			B=1　機械積込 D=34　運搬距離8.0km以下(5.7km超)		

施 工 単 価 表

殻運搬　　SPK23040152　　単第0 -0035　表

舗装版破砕　　DID区間有り　運搬距離11.0km以下(8.0km超)　カネックス　　1　m3　当り

機械構成比：　19.19%　労務構成比：　71.06%　材料構成比：　9.75%　市場単価構成比：　0.00%　標準単価：

代 表 機 労 材 規 格	構成比	単価(積算地区)	代 表 機 労 材 規 格(東京地区)	単価(東京地区)	備 考
ダンプトラック[オンロード・ディーゼル] 2t積級 (タイヤ損耗費及び補修費(良好)を含む)	19.19%		ダンプトラック[オンロード・ディーゼル] 2t積級 (タイヤ損耗費及び補修費(良好)を含む)		MTPC00016T1 MTPT00016T1
一般運転手	71.06%		運転手(一般)		RTPC00007 RTPT00007
軽油 小型ローリー（パトロール給油）	9.75%		軽油パトロール給油		TTPC00013 TTPT00013
積算単価			積算単価		EP001
A=3　舗装版破砕 C=2　DID区間有り E=1　-(全ての費用)			B=4　機械積込(小規模土工) D=45　運搬距離11.0km以下(8.0km超)		

施 工 単 価 表

現場発生品及び支給品運搬　SPK23040410　単第0 -0036　表

クレーン装置付BT2t級2.9t吊　片道運搬距離14.0km以下(11.5km超)　1　t　当り

機械構成比：　14.21%　労務構成比：　82.66%　材料構成比：　3.13%　市場単価構成比：　0.00%　標準単価：

代 表 機 労 材 規 格	構成比	単価(積算地区)	代 表 機 労 材 規 格(東京地区)	単価(東京地区)	備 考
トラック クレーン装置付 ベーストラック2t級吊能力2.9t	14.21%		トラック クレーン装置付 ベーストラック2t級吊能力2.9t		MTPC00154 MTPT00154
特殊作業員	41.66%		特殊作業員		RTPC00001 RTPT00001
特殊運転手	41.00%		運転手(特殊)		RTPC00006 RTPT00006
軽油 小型ローリー（パトロール給油）	3.13%		軽油パトロール給油		TTPC00013 TTPT00013
積算単価			積算単価		EP001
A=1　クレーン装置付BT2t級2.9t吊 C=13　片道運搬距離14.0km以下(11.5km超)			B=2　DID区間有り		

カッター目地　　V0093

施 工 単 価 表

単第0 -0037　表

1　㎡　当り

名称・規格など	数量	単位	単価	金額	備考
舗装版切断 コンクリート舗装版 コンクリート舗装版厚15cm以下	2.7	m			SPK23040306　単第0-0038　表
諸雑費	1	式			#91
＊＊＊　単位当たり　＊＊＊	1	㎡			

施 工 単 価 表

舗装版切断　　SPK23040306　　単第0 -0038　表

コンクリート舗装版　　コンクリート舗装版厚15cm以下　　1　m　当り

機械構成比：　4.91%　労務構成比：　45.05%　材料構成比：　50.04%　市場単価構成比：　0.00%　標準単価：

代 表 機 労 材 規 格	構成比	単価(積算地区)	代 表 機 労 材 規 格(東京地区)	単価(東京地区)	備 考
コンクリートカッタ バキューム式・湿式 切削深20cm級ブレード径φ56cm	3.32%		コンクリートカッタ バキューム式・湿式 切削深20cm級ブレード径φ56cm		MTPC00056 MTPT00056
その他(機械)			その他(機械)		EK009
特殊作業員	15.63%		特殊作業員		RTPC00001 RTPT00001
土木一般世話役	8.04%		土木一般世話役		RTPC00009 RTPT00009
普通作業員	6.77%		普通作業員		RTPC00002 RTPT00002
その他(労務)			その他(労務)		ER009
コンクリートカッタ(ブレード) 径22インチ(550mm)	47.42%		コンクリートカッタブレード 自走式切断機用 径56cm(22インチ)		TTPC00015 TTPT00015
ガソリン レギュラー　スタンド	1.77%		ガソリンレギュラースタンド		TTPC00014 TTPT00014
その他(材料)			その他(材料)		EZ009

施 工 単 価 表

舗装版切断　　SPK23040306　　単第0 -0038　表

コンクリート舗装版　　コンクリート舗装版厚15cm以下　　1　m　当り

機械構成比：　4.91%　労務構成比：　45.05%　材料構成比：　50.04%　市場単価構成比：　0.00%　標準単価：

代 表 機 労 材 規 格	構成比	単価(積算地区)	代 表 機 労 材 規 格(東京地区)	単価(東京地区)	備 考
積算単価			積算単価		EP001
A=2　コンクリート舗装版 E=1　-(全ての費用)			C=1　コンクリート舗装版厚15cm以下		

施 工 単 価 表

下層路盤(車道・路肩部)　SPK23040232　単第0 -0039　表

全仕上り厚１００㎜ 1層施工　RC-30　歩道標準部　1　m2　当り

機械構成比：　4.87%　労務構成比：　15.24%　材料構成比：　79.89%　市場単価構成比：　0.00%　標準単価：

代 表 機 労 材 規 格	構成比	単価(積算地区)	代 表 機 労 材 規 格(東京地区)	単価(東京地区)	備 考
モータグレーダ 土工用・排2 ブレード幅3.1m	1.95%		モータグレーダ 土工用・排2 ブレード幅3.1m		MTPC00134 MTPT00134
ロードローラ マカダム・排2 運転質量10t締固め幅2.1m	1.54%		ロードローラ マカダム・排2 運転質量10t締固め幅2.1m		MTPC00135 MTPT00135
<賃>タイヤローラ 質量8～20t	0.50%		タイヤローラ 質量8～20t		KTPC00007 KTPT00007
その他(機械)			その他(機械)		EK009
特殊運転手	7.01%		運転手(特殊)		RTPC00006 RTPT00006
特殊作業員	2.46%		特殊作業員		RTPC00001 RTPT00001
普通作業員	2.33%		普通作業員		RTPC00002 RTPT00002
土木一般世話役	0.69%		土木一般世話役		RTPC00009 RTPT00009
その他(労務)			その他(労務)		ER009

施 工 単 価 表

下層路盤(車道・路肩部)　SPK23040232　単第0 -0039　表

全仕上り厚１００㎜ 1層施工　RC-30　歩道標準部　1　m2　当り

機械構成比：　4.87%　労務構成比：　15.24%　材料構成比：　79.89%　市場単価構成比：　0.00%　標準単価：

代 表 機 労 材 規 格	構成比	単価(積算地区)	代 表 機 労 材 規 格(東京地区)	単価(東京地区)	備 考
再生クラッシャーラン ＲＣ－３０	78.14%		クラッシャラン 40～0㎜ [標準数量]全仕上り厚150㎜		TTPCD0018 TTPT00346
軽油 小型ローリー（パトロール給油）	1.44%		軽油パトロール給油		TTPC00013 TTPT00013
その他(材料)			その他(材料)		EZ009
積算単価			積算単価		E9999
A=100　全仕上り厚(㎜) D=1　-(全ての費用)			B=3　RC-30		

施 工 単 価 表

下層路盤(車道・路肩部)　SPK23040232　単第0 -0040　表

全仕上り厚１５０㎜ 1層施工　RC-40　歩道標準部　1　m2　当り

機械構成比：　4.87%　労務構成比：　15.24%　材料構成比：　79.89%　市場単価構成比：　0.00%　標準単価：

代 表 機 労 材 規 格	構成比	単価(積算地区)	代 表 機 労 材 規 格(東京地区)	単価(東京地区)	備 考
モータグレーダ 土工用・排2 ブレード幅3.1m	1.95%		モータグレーダ 土工用・排2 ブレード幅3.1m		MTPC00134 MTPT00134
ロードローラ マカダム・排2 運転質量10t締固め幅2.1m	1.54%		ロードローラ マカダム・排2 運転質量10t締固め幅2.1m		MTPC00135 MTPT00135
<賃>タイヤローラ 質量8～20t	0.50%		タイヤローラ 質量8～20t		KTPC00007 KTPT00007
その他(機械)			その他(機械)		EK009
特殊運転手	7.01%		運転手(特殊)		RTPC00006 RTPT00006
特殊作業員	2.46%		特殊作業員		RTPC00001 RTPT00001
普通作業員	2.33%		普通作業員		RTPC00002 RTPT00002
土木一般世話役	0.69%		土木一般世話役		RTPC00009 RTPT00009
その他(労務)			その他(労務)		ER009

施 工 単 価 表

下層路盤(車道・路肩部)　SPK23040232　単第0 -0040　表

全仕上り厚１５０㎜ 1層施工　RC-40　歩道標準部　1　m2　当り

機械構成比：　4.87%　労務構成比：　15.24%　材料構成比：　79.89%　市場単価構成比：　0.00%　標準単価：

代 表 機 労 材 規 格	構成比	単価(積算地区)	代 表 機 労 材 規 格(東京地区)	単価(東京地区)	備 考
再生クラッシャーラン ＲＣ－４０	78.14%		クラッシャラン 40～0㎜ [標準数量]全仕上り厚150㎜		TTPC00008 TTPT00346
軽油 小型ローリー（パトロール給油）	1.44%		軽油パトロール給油		TTPC00013 TTPT00013
その他(材料)			その他(材料)		EZ009
積算単価			積算単価		E9999
A=150　全仕上り厚(㎜) D=1　-(全ての費用)			B=4　RC-40		

施 工 単 価 表

特殊ブロック舗装　SPK23040291　単第0 -0041　表

設置　ブロック規格 30cm×30cm(各種)　1　m2　当り

機械構成比：　0.00%　労務構成比：　25.03%　材料構成比：　74.97%　市場単価構成比：　0.00%　標準単価：

代 表 機 労 材 規 格	構成比	単価(積算地区)	代 表 機 労 材 規 格(東京地区)	単価(東京地区)	備 考
普通作業員	7.52%		普通作業員		RTPC00002 RTPT00002
ブロック工	6.60%		ブロック工		RTPC00005 RTPT00005
土木一般世話役	3.74%		土木一般世話役		RTPC00009 RTPT00009
特殊作業員	1.39%		特殊作業員		RTPC00001 RTPT00001
その他(労務)			その他(労務)		ER009
誘導ブロック 6cm 建設物価p779	74.97%		特殊ブロック 洗出平板 30cm×30cm×6cm		F0000000999 TTPT00388
積算単価			積算単価		EP001
A=1　設置 C=999　【F】ブロック(枚)			B=3　ブロック規格 30cm×30cm(各種)		

施 工 単 価 表

ブロック舗装　V00092　単第0 -0042　表

t=60㎜　インターロッキング　100　㎡　当り

名称・規格など	数量	単位	単価	金額	備考
インターロッキングブロック t=60㎜	100	㎡			F0005 見積　8300円
目地砂	0.14	m3			F00061 見積　4500円
サンドクッション 厚さ30mm	3.9	m3			F000621 見積　4500円
透水シート 60g/m2以上	100	㎡			F00063 見積　200円
土木一般世話役	1.0	人			RTPC00009
ブロック工	3.6	人			RTPC00005
普通作業員	6.2	人			RTPC00002
諸雑費	1	式			#91
＊＊＊　合計　＊＊＊	100	㎡			
＊＊＊　単位当たり　＊＊＊	1	㎡			

施 工 単 価 表

ブロック舗装　V00091　単第0 -0043　表

t=80㎜　インターロッキング　100　㎡　当り

名称・規格など	数量	単位	単価	金額	備考
インターロッキングブロック t=80㎜	100	㎡			F0006 見積　9300円
目地砂	0.29	m3			F00061 見積　4500円
サンドクッション 厚さ20mm	2.6	m3			F00062 見積　4500円
透水シート 60g/m2以上	100	㎡			F00063 見積　200円
土木一般世話役	1.0	人			RTPC00009
ブロック工	3.6	人			RTPC00005
普通作業員	6.2	人			RTPC00002
諸雑費	1	式			#91
＊＊＊　合計　＊＊＊	100	㎡			
＊＊＊　単位当たり　＊＊＊	1	㎡			

施 工 単 価 表

歩車道境界ブロック　SPK23040287　単第0 -0044　表

各種(600mm以下,50kg未満)　設置 RC-40　1　m　当り

機械構成比：　0.54%　労務構成比：　66.65%　材料構成比：　32.81%　市場単価構成比：　0.00%　標準単価：

代 表 機 労 材 規 格	構成比	単価(積算地区)	代 表 機 労 材 規 格(東京地区)	単価(東京地区)	備 考
<賃>バックホウ(クローラ型) 山積0.8m3(平積0.6m3)	0.54%		バックホウ クローラ型 山積0.8m3(平積0.6m3)		KTPC00018 KTPT00018
普通作業員	30.07%		普通作業員		RTPC00002 RTPT00002
特殊作業員	16.82%		特殊作業員		RTPC00001 RTPT00001
土木一般世話役	16.65%		土木一般世話役		RTPC00009 RTPT00009
特殊運転手	1.33%		運転手(特殊)		RTPC00006 RTPT00006
その他(労務)			その他(労務)		ER009
歩車道境界ブロック C種　乗入れ　600 県単	31.14%		歩車道境界ブロック A種 150/170×200×600		F0000013600 TTPT00219
再生クラッシャーラン ＲＣ－４０	1.17%		再生クラッシャーラン RC-40		TTPC00008 TTPT00008
軽油 小型ローリー（パトロール給油）	0.50%		軽油パトロール給油		TTPC00013 TTPT00013

施 工 単 価 表

歩車道境界ブロック　SPK23040287　単第0 -0044　表

各種(600mm以下,50kg未満)　設置 RC-40　1　m　当り

機械構成比：　0.54%　労務構成比：　66.65%　材料構成比：　32.81%　市場単価構成比：　0.00%　標準単価：

代 表 機 労 材 規 格	構成比	単価(積算地区)	代 表 機 労 材 規 格(東京地区)	単価(東京地区)	備 考
積算単価			積算単価		E9999
A=1　設置 C=13600　【F】ブロック(個) E=1　RC-40			B=13　各種(600mm以下,50kg未満) D=166　100m当りの使用量(個) F=4　生コンクリート無し		

施 工 単 価 表

歩車道境界ブロック　SPK23040287　単第0 -0045　表

各種(600mm以下,50kg未満)　設置 基礎砕石無し　1　m　当り

機械構成比：　0.00%　労務構成比：　65.64%　材料構成比：　34.36%　市場単価構成比：　0.00%　標準単価：

代 表 機 労 材 規 格	構成比	単価(積算地区)	代 表 機 労 材 規 格(東京地区)	単価(東京地区)	備 考
普通作業員	29.37%		普通作業員		RTPC00002 RTPT00002
土木一般世話役	17.44%		土木一般世話役		RTPC00009 RTPT00009
特殊作業員	16.92%		特殊作業員		RTPC00001 RTPT00001
その他(労務)			その他(労務)		ER009
歩車道境界ブロック C種　乗入れ　600 県単	34.36%		歩車道境界ブロック A種 150/170×200×600		F0000013600 TTPT00219
積算単価			積算単価		E9999
A=1　設置 C=13600　【F】ブロック(個) E=2　基礎砕石無し			B=13　各種(600mm以下,50kg未満) D=166　100m当りの使用量(個) F=4　生コンクリート無し		

区画線設置(溶融式)　SDT00001

施 工 単 価 表

単第0 -0046　表

実線_15cm　1,000　m　当り

名称・規格など	数量	単位	単価	金額	備考
昼間_溶融式(手動)【手間のみ】_豪雪 実線_15cm 時間的制約なし	1,000.000	m			TDT000025
トラフィックペイント(JISK5665_3種1号) 溶融型(紛体状)ガラスビーズ含有量15～18% 白	598.500	kg			T1080019
ガラスビーズ(JISR3301_1号) 粒度0.106～0.850mm	26.250	kg			T1080035
プライマー トラフィックペイント接着用	26.250	kg			T1080029
軽油 小型ローリー（パトロール給油）	46.200	L			TTPC00013
諸雑費	1	一式			#91
＊＊＊　合計　＊＊＊	1,000	m			
＊＊＊　単位当たり　＊＊＊	1	m			
A=1　昼間施工 C=1　実線_15cm E=1　アスファルトに設置の場合			B=1　白色 D=1　塗布厚t=1.5mm F=1　時間的制約なし		
G=1　- I=2　豪雪地域の場合			H=1　- J=1　-(全ての費用)		

区画線設置(溶融式)　SDT00001

施 工 単 価 表

単第0 -0046 表

実線_15cm　1,000 m 当り

名称・規格など	数量	単位	単価	金額	備考

区画線設置(溶融式)　SDT00001

施 工 単 価 表

単第0 -0047　表

破線_15cm　1,000　m　当り

名称・規格など	数量	単位	単価	金額	備考
昼間_溶融式(手動)【手間のみ】_豪雪 破線_15cm 時間的制約なし	1,000.000	m			TDT000073
トラフィックペイント(JISK5665_3種1号) 溶融型(紛体状)ガラスビーズ含有量15～18% 白	598.500	kg			T1080019
ガラスビーズ(JISR3301_1号) 粒度0.106～0.850mm	26.250	kg			T1080035
プライマー トラフィックペイント接着用	26.250	kg			T1080029
軽油 小型ローリー（パトロール給油）	51.450	L			TTPC00013
諸雑費	1	一式			#91
＊＊＊　合計　＊＊＊	1,000	m			
＊＊＊　単位当たり　＊＊＊	1	m			
A=1　昼間施工 C=5　破線_15cm E=1　アスファルトに設置の場合			B=1　白色 D=1　塗布厚t=1.5mm F=1　時間的制約なし		
G=1　- I=2　豪雪地域の場合			H=1　- J=1　-(全ての費用)		

区画線設置(溶融式)　SDT00001

施 工 単 価 表

単第0 -0047　表

破線_15cm　1,000　m　当り

名称・規格など	数量	単位	単価	金額	備考

区画線設置(溶融式)　SDT00001

施 工 単 価 表

単第0 -0048　表

ゼブラ_45cm　1,000　m　当り

名称・規格など	数量	単位	単価	金額	備考
昼間_溶融式(手動)【手間のみ】_豪雪 ゼブラ_45cm 時間的制約なし	1,000.000	m			TDT000139
トラフィックペイント(JISK5665_3種1号) 溶融型(紛体状)ガラスビーズ含有量15～18% 白	1,785.000	kg			T1080019
ガラスビーズ(JISR3301_1号) 粒度0.106～0.850mm	78.750	kg			T1080035
プライマー トラフィックペイント接着用	78.750	kg			T1080029
軽油 小型ローリー（パトロール給油）	102.900	L			TTPC00013
諸雑費	1	一式			#91
＊＊＊　合計　＊＊＊	1,000	m			
＊＊＊　単位当たり　＊＊＊	1	m			
A=1　昼間施工 C=12　ゼブラ_45cm E=1　アスファルトに設置の場合			B=1　白色 D=1　塗布厚t=1.5mm F=1　時間的制約なし		
G=1　- I=2　豪雪地域の場合			H=1　- J=1　-(全ての費用)		

区画線設置(溶融式)　　SDT00001

施 工 単 価 表

単第0 -0048　表

ゼブラ_45cm　　1,000　m　当り

名称・規格など	数量	単位	単価	金額	備考

区画線設置(溶融式)　SDT00001

施 工 単 価 表

単第0 -0049　表

ゼブラ_30cm　1,000　m　当り

名称・規格など	数量	単位	単価	金額	備考
昼間_溶融式(手動)【手間のみ】_豪雪 ゼブラ_30cm 時間的制約なし	1,000.000	m			TDT000133
トラフィックペイント(JISK5665_3種1号) 溶融型(紛体状)ガラスビーズ含有量15～18% 白	1,186.500	kg			T1080019
ガラスビーズ(JISR3301_1号) 粒度0.106～0.850mm	52.500	kg			T1080035
プライマー トラフィックペイント接着用	52.500	kg			T1080029
軽油 小型ローリー（パトロール給油）	88.200	L			TTPC00013
諸雑費	1	一式			#91
＊＊＊　合計　＊＊＊	1,000	m			
＊＊＊　単位当たり　＊＊＊	1	m			
A=1　昼間施工 C=11　ゼブラ_30cm E=1　アスファルトに設置の場合			B=1　白色 D=1　塗布厚t=1.5mm F=1　時間的制約なし		
G=1　- I=2　豪雪地域の場合			H=1　- J=1　-(全ての費用)		

区画線設置(溶融式)　　SDT00001

施 工 単 価 表

単第0 -0049　表

ゼブラ_30cm　　1,000　m　当り

名称・規格など	数量	単位	単価	金額	備考

区画線設置(溶融式)　SDT00001

施 工 単 価 表

単第0 -0050　表

矢印・記号・文字_15cm換算　1,000　m　当り

名称・規格など	数量	単位	単価	金額	備考
昼間_溶融式(手動)【手間のみ】_豪雪 矢印・記号・文字_15cm換算 時間的制約なし	1,000.000	m			TDT000151
トラフィックペイント(JISK5665_3種1号) 溶融型(紛体状)ガラスビーズ含有量15～18% 白	598.500	kg			T1080019
ガラスビーズ(JISR3301_1号) 粒度0.106～0.850mm	26.250	kg			T1080035
プライマー トラフィックペイント接着用	26.250	kg			T1080029
軽油 小型ローリー（パトロール給油）	115.500	L			TTPC00013
諸雑費	1	一式			#91
＊＊＊　合計　＊＊＊	1,000	m			
＊＊＊　単位当たり　＊＊＊	1	m			
A=1　昼間施工 C=13　矢印・記号・文字_15cm換算 E=1　アスファルトに設置の場合			B=1　白色 D=1　塗布厚t=1.5mm F=1　時間的制約なし		
G=1　- I=2　豪雪地域の場合			H=1　- J=1　-(全ての費用)		

区画線設置(溶融式)　　SDT00001

施 工 単 価 表

単第0 -0050　表

矢印・記号・文字_15cm換算　　1,000　m　当り

名称・規格など	数量	単位	単価	金額	備考

区画線設置(溶融式)　SDT00001

施 工 単 価 表

単第0 -0051　表

矢印・記号・文字_15cm換算　1,000　m　当り

名称・規格など	数量	単位	単価	金額	備考
昼間_溶融式(手動)【手間のみ】_豪雪 矢印・記号・文字_15cm換算 時間的制約なし	1,000.000	m			TDT000151
路面標示用塗料(JISK5665_3種1号) 溶融,鉛・クロムフリー ガラスビーズ含有量15～18%_黄	598.500	kg			T1080023
ガラスビーズ(JISR3301_1号) 粒度0.106～0.850mm	26.250	kg			T1080035
プライマー トラフィックペイント接着用	26.250	kg			T1080029
軽油 小型ローリー（パトロール給油）	115.500	L			TTPC00013
諸雑費	1	一式			#91
＊＊＊　合計　＊＊＊	1,000	m			
＊＊＊　単位当たり　＊＊＊	1	m			
A=1　昼間施工 C=13　矢印・記号・文字_15cm換算 E=1　アスファルトに設置の場合			B=2　黄色 D=1　塗布厚t=1.5mm F=1　時間的制約なし		
G=1　- I=2　豪雪地域の場合			H=1　- J=1　-(全ての費用)		

区画線設置(溶融式)　　SDT00001

施 工 単 価 表

単第0 -0051　表

矢印・記号・文字_15cm換算　　1,000　m　当り

名称・規格など	数量	単位	単価	金額	備考

施 工 単 価 表

区画線設置(ペイント式)　SDT00003　単第0 -0052　表

溶剤型(加熱式) 実線_15cm　1,000　m　当り

名 称 ・ 規 格 な ど	数 量	単 位	単 価	金 額	備 考
昼間_ペイント式【手間のみ】_豪雪 実線_15cm 時間的制約なし	1,000.000	m			TDT000331
トラフィックペイント(JISK5665_2種B) 加熱型(液状) 白	72.100	L			T1080013
ガラスビーズ(JISR3301_1号) 粒度0.106～0.850mm	60.770	kg			T1080035
軽油 小型ローリー（パトロール給油）	35.020	L			TTPC00013
諸雑費	1	一式			#91
＊＊＊　合計　＊＊＊	1,000	m			
＊＊＊　単位当たり　＊＊＊	1	m			
A=1 昼間施工 C=1 白色 F=1 時間的制約なし			B=1 溶剤型(加熱式) E=1 実線_15cm G=1 -		
H=2 豪雪地域の場合			I=1 -(全ての費用)		

区画線設置(ペイント式)　SDT00003

施 工 単 価 表

単第0 -0053　表

溶剤型(加熱式) 破線_15cm　1,000　m　当り

名 称 ・ 規 格 な ど	数 量	単 位	単 価	金 額	備 考
昼間_ペイント式【手間のみ】_豪雪 破線_15cm 時間的制約なし	1,000.000	m			TDT000337
トラフィックペイント(JISK5665_2種B) 加熱型(液状) 白	72.100	L			T1080013
ガラスビーズ(JISR3301_1号) 粒度0.106～0.850mm	60.770	kg			T1080035
軽油 小型ローリー（パトロール給油）	42.230	L			TTPC00013
諸雑費	1	一式			#91
＊＊＊　合計　＊＊＊	1,000	m			
＊＊＊　単位当たり　＊＊＊	1	m			
A=1　昼間施工 C=1　白色 F=1　時間的制約なし			B=1　溶剤型(加熱式) E=2　破線_15cm G=1　-		
H=2　豪雪地域の場合			I=1　-(全ての費用)		

施 工 単 価 表

固定式ボラード　　V0084　　単第0 -0054　表

両側チェーン　　1　　箇所　　当り

名　称　・　規　格　な　ど	数　　量	単　位	単　　価	金　　額	備　　考
ボラード 車止め 両側チェーン	1	台			F0000000101 見積り　95000円
コンクリート 小型構造物 18-8-40BB 人力打設	0.036	m3			SPK23040154　単第0-0008　表
型枠 一般型枠 小型構造物	0.48	m2			SPK23040156　単第0-0009　表
基礎砕石 砕石の厚さ7.5cmを超え12.5cm以下 RC-40	0.16	m2			SPK23040034　単第0-0055　表
普通作業員	0.5	人			RTPC00002
＊＊＊　単位当たり　＊＊＊	1	箇所			

施 工 単 価 表

基礎砕石　　SPK23040034　　単第0 -0055　表

砕石の厚さ7.5cmを超え12.5cm以下　　RC-40　　1　　m2　　当り

機械構成比：　5.88%　　労務構成比：　76.10%　　材料構成比：　18.02%　　市場単価構成比：　0.00%　　標準単価：

代 表 機 労 材 規 格	構成比	単価(積算地区)	代 表 機 労 材 規 格(東京地区)	単価(東京地区)	備 考
<賃>バックホウ(クローラ型) 山積0.8m3(平積0.6m3)	5.84%		バックホウ クローラ型 山積0.8m3(平積0.6m3)		KTPC00018 KTPT00018
その他(機械)			その他(機械)		EK009
普通作業員	36.47%		普通作業員		RTPC00002 RTPT00002
特殊作業員	15.92%		特殊作業員		RTPC00001 RTPT00001
特殊運転手	14.24%		運転手(特殊)		RTPC00006 RTPT00006
土木一般世話役	8.95%		土木一般世話役		RTPC00009 RTPT00009
その他(労務)			その他(労務)		ER009
再生クラッシャーラン ＲＣ－４０	12.56%		再生クラッシャーラン RC-40		TTPC00008 TTPT00008
軽油 小型ローリー（パトロール給油）	5.43%		軽油パトロール給油		TTPC00013 TTPT00013

施 工 単 価 表

基礎砕石　　SPK23040034　　単第0 -0055　表

砕石の厚さ7.5cmを超え12.5cm以下　　RC-40　　1　　m2　　当り

機械構成比：　5.88%　　労務構成比：　76.10%　　材料構成比：　18.02%　　市場単価構成比：　0.00%　　標準単価：

代 表 機 労 材 規 格	構成比	単価(積算地区)	代 表 機 労 材 規 格(東京地区)	単価(東京地区)	備 考
その他(材料)			その他(材料)		EZ009
積算単価			積算単価		EP001
A=2　砕石の厚さ7.5cmを超え12.5cm以下 D=1　-(全ての費用)			B=1　RC-40		

施 工 単 価 表

固定式ボラード　　V0085　　単第0 -0056　表

片側チェーン　　1　　箇所　　当り

名　称　・　規　格　な　ど	数　　量	単　位	単　　価	金　　額	備　　考
ボラード 車止め 片側チェーン	1	台			F0000000102 見積り　75000円
コンクリート 小型構造物 18-8-40BB 人力打設	0.036	m3			SPK23040154　単第0-0008　表
型枠 一般型枠 小型構造物	0.48	m2			SPK23040156　単第0-0009　表
基礎砕石 砕石の厚さ7.5cmを超え12.5cm以下 RC-40	0.16	m2			SPK23040034　単第0-0055　表
普通作業員	0.5	人			RTPC00002
＊＊＊　単位当たり　＊＊＊	1	箇所			

施 工 単 価 表

発光式ボラード　　V0086　　単第0 -0057　表

両側チェーン　　1　　箇所　　当り

名 称 ・ 規 格 な ど	数 量	単 位	単 価	金 額	備 考
ボラード フットライト 両側チェーン	1	台			F0000000106 見積り　158000円
コンクリート 小型構造物 18-8-40BB 人力打設	0.036	m3			SPK23040154　単第0-0008　表
型枠 一般型枠 小型構造物	0.48	m2			SPK23040156　単第0-0009　表
基礎砕石 砕石の厚さ7.5cmを超え12.5cm以下 RC-40	0.16	m2			SPK23040034　単第0-0055　表
普通作業員	0.5	人			RTPC00002
＊＊＊　単位当たり　＊＊＊	1	箇所			

施 工 単 価 表

発光式ボラード　　V0087　　単第0 -0058　表

片側チェーン　　1　　箇所　　当り

名　称　・　規　格　な　ど	数　　量	単　位	単　　価	金　　額	備　　考
ボラード フットライト 片側チェーン	1	台			F0000000107 見積り　138000円
コンクリート 小型構造物 18-8-40BB 人力打設	0.036	m3			SPK23040154　単第0-0008　表
型枠 一般型枠 小型構造物	0.48	m2			SPK23040156　単第0-0009　表
基礎砕石 砕石の厚さ7.5cmを超え12.5cm以下 RC-40	0.16	m2			SPK23040034　単第0-0055　表
普通作業員	0.5	人			RTPC00002
＊＊＊　単位当たり　＊＊＊	1	箇所			

施 工 単 価 表

道路照明灯基礎　　V0104　　単第0 -0059　表
電力引き込み兼用　　1　基　当り

名称・規格など	数量	単位	単価	金額	備考
コンクリート 小型構造物 18-8-40BB 人力打設	0.3	m3			SPK23040154　単第0-0008　表
型枠 一般型枠 小型構造物	1.7	m2			SPK23040156　単第0-0009　表
基礎砕石 砕石の厚さ12.5cmを超え17.5cm以下 RC-40	0.2	m2			SPK23040034　単第0-0010　表
スパイラルダクト φ500×ｔ0.6	1.85	m			F0052 建設物価ｐ735
組みアンカーボルト	1	基			F0053 見積
接地設置工	1	極			V0101　単第0-0060　表
掘削及びスパイラルダクト建込	1	基			V0102　単第0-0061　表
硬質ビニル電線管 VE16	1	m			T0340 建設物価ｐ570
＊＊＊　単位当たり　＊＊＊	1	基			

接地設置工　V0101

施工単価表

単第0 -0060　表

1　極　当り

名称・規格など	数量	単位	単価	金額	備考
電工	0.25	人			R0090
普通作業員	0.35	人			RTPC00002
接地棒 連結式φ10×1500	1	本			F0050 建設物価ｐ646
接地棒用リード端子 連結式φ10　8□×500	1	本			F0051 建設物価ｐ646
絶縁電線 IE1.6㎡ アース	1	m			T0412 建設物価ｐ549
＊＊＊　単位当たり　＊＊＊	1	極			

掘削及びスパイラルダクト建込　V0102

施 工 単 価 表

単第0 -0061　表

10　基　当り

名称・規格など	数量	単位	単価	金額	備考
トラック式アースオーガ 建柱車(3～4tシャシ架装) オーガ径φ450㎜吊能力2.0t	7	時間			M1050345
普通作業員	0.9	人			RTPC00002
＊＊＊　合計　＊＊＊	10	基			
＊＊＊　単位当たり　＊＊＊	1	基			

道路照明灯基礎　V0105

施 工 単 価 表

単第0 -0062　表

1　基　当り

名称・規格など	数量	単位	単価	金額	備考
コンクリート 小型構造物 18-8-40BB 人力打設	0.4	m3			SPK23040154　単第0-0008　表
型枠 一般型枠 小型構造物	1.9	m2			SPK23040156　単第0-0009　表
基礎砕石 砕石の厚さ12.5cmを超え17.5cm以下 RC-40	0.2	m2			SPK23040034　単第0-0010　表
スパイラルダクト φ500×ｔ0.6	2.05	m			F0052 建設物価ｐ735
組みアンカーボルト	1	基			F0053 見積
接地設置工	1	極			V0101　単第0-0060　表
掘削及びスパイラルダクト建込	1	基			V0102　単第0-0061　表
硬質ビニル電線管 VE16	1	m			T0340 建設物価ｐ570
＊＊＊　単位当たり　＊＊＊	1	基			

歩道照明灯基礎　V0103

施 工 単 価 表

単第0 -0063　表

1　基　当り

名称・規格など	数量	単位	単価	金額	備考
コンクリート 小型構造物 18-8-40BB 人力打設	0.2	m3			SPK23040154　単第0-0008　表
型枠 一般型枠 小型構造物	1.0	m2			SPK23040156　単第0-0009　表
基礎砕石 砕石の厚さ12.5cmを超え17.5cm以下 RC-40	0.2	m2			SPK23040034　単第0-0010　表
スパイラルダクト φ500×ｔ0.6	1.15	m			F0052 建設物価ｐ735
組みアンカーボルト	1	基			F0053 見積
接地設置工	1	極			V0101　単第0-0060　表
掘削及びスパイラルダクト建込	1	基			V0102　単第0-0061　表
硬質ビニル電線管 VE16	1	m			T0340 建設物価ｐ570
＊＊＊　単位当たり　＊＊＊	1	基			

道路照明支柱設置　V0106

施 工 単 価 表

単第0 -0064　表

10　基　当り

名称・規格など	数量	単位	単価	金額	備考
電工	5.0	人			R0090
普通作業員	4.0	人			RTPC00002
<賃>トラッククレーン(油圧伸縮ジブ型) 4.9t吊 オペレータ付	1.7	日			KTPC00024
道路照明柱	10	本			F0055 見積
＊＊＊　合計　＊＊＊	10	基			
＊＊＊　単位当たり　＊＊＊	1	基			

歩道照明支柱設置　V0109

施 工 単 価 表

単第0 -0065 表

10 基 当り

名称・規格など	数量	単位	単価	金額	備考
電工	5.0	人			R0090
普通作業員	4.0	人			RTPC00002
<賃>トラッククレーン(油圧伸縮ジブ型) 4.9t吊 オペレータ付	1.7	日			KTPC00024
歩道照明柱	10	本			F0057 見積
＊＊＊ 合計 ＊＊＊	10	基			
＊＊＊ 単位当たり ＊＊＊	1	基			

施 工 単 価 表

道路照明器具取付　　V0107　　単第0 -0066　表

引き込みなし　　10　台　当り

名称・規格など	数量	単位	単価	金額	備考
電工	4.1	人			R0090
普通作業員	2.1	人			RTPC00002
機-16_高所作業車運転 作業床高　12m	1.125	日			S7946　単第0-0067　表
LED道路照明灯	10	台			F0054 見積
ジョイントユニット	10	個			F0056 見積
絶縁電線 IE1.6m² アース	95	m			T0412 建設物価ｐ549
低圧電力用ケーブル EM-EEF1.6sq-2C	95	m			T0109 建設物価ｐ549
＊＊＊　合計　＊＊＊	10	台			
＊＊＊　単位当たり　＊＊＊	1	台			

機-16_高所作業車運転　　S7946

施 工 単 価 表

単第0 -0067　表

作業床高　12m

1　日　当り

名称・規格など	数量	単位	単価	金額	備考
軽油 小型ローリー（パトロール給油）	22.00	L			TTPC00013
<賃>高所作業車(トラック架装リフト) バケット,ブーム型 作業床高12m	1.50	供用日			KTPC00022 長期割引適用外
諸雑費	1	一式			#91
＊＊＊　単位当たり　＊＊＊	1	日			

施 工 単 価 表

道路照明器具取付　　V0108　　単第0 -0068　表

引き込みあり　　10　台　当り

名 称 ・ 規 格 な ど	数 量	単 位	単 価	金 額	備 考
電工	4.1	人			R0090
普通作業員	2.1	人			RTPC00002
機-16_高所作業車運転 作業床高　12m	1.125	日			S7946　単第0-0067　表
LED道路照明灯	10	台			F0054 見積
ジョイントユニット	30	個			F0056 見積
絶縁電線 IE1.6m² アース	95	m			T0412 建設物価ｐ549
低圧電力用ケーブル EM-EEF1.6sq-2C	95	m			T0109 建設物価ｐ549
低圧電力用ケーブル EM-CE3.5sq-2C	60	m			T0222 見積
低圧電力用ケーブル EM-EEF1.6sq-3C	30	m			T00167 見積
自動点滅器 10A200V	10	個			F10200 建設物価ｐ614
＊＊＊　合計　＊＊＊	10	台			
＊＊＊　単位当たり　＊＊＊	1	台			

歩道照明器具取付　V0110

施 工 単 価 表

単第0 -0069　表

10　台　当り

名称・規格など	数量	単位	単価	金額	備考
電工	4.1	人			R0090
普通作業員	2.1	人			RTPC00002
機-16_高所作業車運転 作業床高　12m	1.125	日			S7946　単第0-0067　表
歩道照明灯	10	台			F0058 見積
ジョイントユニット	10	個			F0056 見積
低圧電力用ケーブル EM-CE2.0sq-3C	40	m			T0201 建設物価ｐ550
＊＊＊　合計　＊＊＊	10	台			
＊＊＊　単位当たり　＊＊＊	1	台			

樹木照明　V0116

施工単価表

単第0 -0070　表

10　基　当り

名称・規格など	数量	単位	単価	金額	備考
電工	1	人			R0090
樹木照明	10	基			F0000043300 見積
＊＊＊　合計　＊＊＊	10	基			
＊＊＊　単位当たり　＊＊＊	1	基			

ハンドホール設置　V0088

施 工 単 価 表

単第0 -0071　表

10　基　当り

名称・規格など	数量	単位	単価	金額	備考
プレキャストマンホール 据付 基礎砕石有り(円形断面) 製品質量2000kg/基以下	10	基			SPK23040099　単第0-0072　表
＊＊＊　合計　＊＊＊	10	基			
＊＊＊　単位当たり　＊＊＊	1	基			

施 工 単 価 表

プレキャストマンホール　SPK23040099　単第0 -0072　表

据付 基礎砕石有り(円形断面)　製品質量2000kg/基以下　1　基　当り

機械構成比：　2.96%　労務構成比：　14.17%　材料構成比：　82.87%　市場単価構成比：　0.00%　標準単価：

代 表 機 労 材 規 格	構成比	単価(積算地区)	代 表 機 労 材 規 格(東京地区)	単価(東京地区)	備 考
バックホウ(クローラ型) 標準型・クレーン機能付き・排1 山積0.45/平積0.35m3,吊能力2.9t	2.56%		バックホウ(クローラ型) 標準型・クレーン機能付き・排1 山積0.45/平積0.35m3,吊能力2.9t		MTPC00063 MTPT00063
その他(機械)			その他(機械)		EK009
普通作業員	5.31%		普通作業員		RTPC00002 RTPT00002
特殊運転手	3.78%		運転手(特殊)		RTPC00006 RTPT00006
土木一般世話役	2.65%		土木一般世話役		RTPC00009 RTPT00009
特殊作業員	0.48%		特殊作業員		RTPC00001 RTPT00001
その他(労務)			その他(労務)		ER009
ハンドホール（H1-6） 600×600×600 蓋付 建設物価P647	81.60%		プレキャストマンホール 製品質量2,000kg/基以下		F0000000600 TTPT00138
軽油 小型ローリー（パトロール給油）	1.10%		軽油パトロール給油		TTPC00013 TTPT00013

施 工 単 価 表

プレキャストマンホール　SPK23040099　単第0 -0072　表

据付 基礎砕石有り(円形断面)　製品質量2000kg/基以下　1　基　当り

機械構成比：　2.96%　労務構成比：　14.17%　材料構成比：　82.87%　市場単価構成比：　0.00%　標準単価：

代 表 機 労 材 規 格	構成比	単価(積算地区)	代 表 機 労 材 規 格(東京地区)	単価(東京地区)	備 考
その他(材料)			その他(材料)		EZ009
積算単価			積算単価		EP001
A=1 据付 C=600 【F】マンホール(式) E=1 -(全ての費用)			B=1 製品質量2000kg/基以下 D=1 基礎砕石有り(円形断面)		

管路工（5）　V0097

施 工 単 価 表

単第0 -0073　表

100　m　当り

名称・規格など	数量	単位	単価	金額	備考
床掘り 土砂 上記以外(小規模)	4.6	m3			SPK23040015　単第0-0004　表
埋戻し 土砂 上記以外(小規模)	4.4	m3			SPK23040020　単第0-0005　表
保護砂	4.4	m3			T1030319
配管工 FEP40	100	m			V0099　単第0-0074　表
配線工 600V電力ケーブル EM-CE3.5sq-2C	100	m			V0096　単第0-0075　表
埋設標識シート敷設	100	m			V0089　単第0-0076　表
＊＊＊　合計　＊＊＊	100	m			
＊＊＊　単位当たり　＊＊＊	1	m			

配管工　　V0099

施 工 単 価 表

単第0 -0074　表

FEP40　　100　m　当り

名称・規格など	数量	単位	単価	金額	備考
電工	0.5	人			R0090
波付硬質合成樹脂管 FEP40	100	m			T0040 建設物価ｐ574
＊＊＊　合計　＊＊＊	100	m			
＊＊＊　単位当たり　＊＊＊	1	m			

施 工 単 価 表

配線工　V0096　単第0 -0075　表

600V電力ケーブル　EM-CE3.5sq-2C　100　m　当り

名称・規格など	数量	単位	単価	金額	備考
電工	5.5	人			R0090
低圧電力用ケーブル EM-CE3.5m2-2C	100	m			T0352 建設物価ｐ550
＊＊＊　合計　＊＊＊	100	m			
＊＊＊　単位当たり　＊＊＊	1	m			

埋設標識シート敷設　V0089

施 工 単 価 表

単第0 -0076　表

100　m　当り

名称・規格など	数量	単位	単価	金額	備考
電工	0.4	人			R0090
埋設標識シート W300　2倍	100	m			T0300 建設物価ｐ629
＊＊＊　合計　＊＊＊	100	m			
＊＊＊　単位当たり　＊＊＊	1	m			

管路工（10）　V0098

施 工 単 価 表

単第0 -0077　表

100　m　当り

名称・規格など	数量	単位	単価	金額	備考
床掘り 土砂 上記以外(小規模)	6.0	m3			SPK23040015　単第0-0004　表
埋戻し 土砂 上記以外(小規模)	5.9	m3			SPK23040020　単第0-0005　表
保護砂	5.9	m3			T1030319
配管工 FEP30	100	m			V0095　単第0-0078　表
配線工 600V電力ケーブル EM-CE3.5sq-2C	100	m			V0096　単第0-0075　表
埋設標識シート敷設	100	m			V0089　単第0-0076　表
＊＊＊　合計　＊＊＊	100	m			
＊＊＊　単位当たり　＊＊＊	1	m			

配管工　　V0095

施 工 単 価 表

単第0 -0078　表

FEP30　　100　m　当り

名称・規格など	数量	単位	単価	金額	備考
電工	0.5	人			R0090
波付硬質合成樹脂管 FEP30	100	m			T0030 建設物価ｐ574
＊＊＊　合計　＊＊＊	100	m			
＊＊＊　単位当たり　＊＊＊	1	m			

管路工(11)　V0100

施 工 単 価 表

単第0 -0079　表

100　m　当り

名称・規格など	数量	単位	単価	金額	備考
床掘り 土砂 上記以外(小規模)	4.2	m3			SPK23040015　単第0-0004　表
埋戻し 土砂 上記以外(小規模)	4.1	m3			SPK23040020　単第0-0005　表
保護砂	4.1	m3			T1030319
配管工 FEP30	100	m			V0095　単第0-0078　表
配線工 600V電力ケーブル EM-CE3.5sq-2C	100	m			V0096　単第0-0075　表
埋設標識シート敷設	100	m			V0089　単第0-0076　表
＊＊＊　合計　＊＊＊	100	m			
＊＊＊　単位当たり　＊＊＊	1	m			

伐採　　V0112

施 工 単 価 表

単第0 -0080　表

幹周60-90　　10　本　当り

名称・規格など	数量	単位	単価	金額	備考
造園工	1.75	人			RTPC00012
普通作業員	3.37	人			RTPC00002
チェーンソー運転	0.89	日			V0113　単第0-0081　表
2ｔトラック運転	2.4	台			V0114　単第0-0082　表
諸雑費	1	式			#91
＊＊＊　合計　＊＊＊	10	本			
＊＊＊　単位当たり　＊＊＊	1	本			

チェーンソー運転　V0113

施 工 単 価 表

単第0 -0081　表

1　日　当り

名称・規格など	数量	単位	単価	金額	備考
特殊作業員	1.0	人			RTPC00001 9
ガソリン レギュラー　スタンド	2.7	L			TTPC00014 9
チェンソー ガソリンエンジン 鋸長600㎜エンジン排気量0.080L=80cc	1.0	日			M1200237 9
諸雑費	3	%			#09
＊＊＊　単位当たり　＊＊＊	1	日			

2ｔトラック運転　V0114

施 工 単 価 表

単第0 -0082　表

1　台　当り

名称・規格など	数量	単位	単価	金額	備考
一般運転手	1.0	人			RTPC00007
軽油 小型ローリー（パトロール給油）	29.0	L			TTPC00013
トラック クレーン装置付 ベーストラック4～4.5t級吊能力2.9t	6.0	時間			M0376
諸雑費	1	式			#91
＊＊＊　単位当たり　＊＊＊	1	台			

施 工 単 価 表

現場発生品及び支給品運搬　SPK23040410　単第0 -0083　表

クレーン装置付BT4～4.5t級2.9t吊　片道運搬距離14.0km以下(11.0km超)　1　t　当り

機械構成比：　17.82%　労務構成比：　77.97%　材料構成比：　4.21%　市場単価構成比：　0.00%　標準単価：

代 表 機 労 材 規 格	構成比	単価(積算地区)	代 表 機 労 材 規 格(東京地区)	単価(東京地区)	備 考
トラック クレーン装置付 ベーストラック4～4.5t級吊能力2.9t	17.82%		トラック クレーン装置付 ベーストラック4～4.5t級吊能力2.9t		MTPC00021 MTPT00021
特殊作業員	39.30%		特殊作業員		RTPC00001 RTPT00001
特殊運転手	38.67%		運転手(特殊)		RTPC00006 RTPT00006
軽油 小型ローリー（パトロール給油）	4.21%		軽油パトロール給油		TTPC00013 TTPT00013
積算単価			積算単価		EP001
A=2　クレーン装置付BT4～4.5t級2.9t吊 C=12　片道運搬距離14.0km以下(11.0km超)			B=1　DID区間無し		

設計数量集計表

工　種	種　別	細　別	規　　格	単位	数　量	摘　　要
道路土工				式	1.0	
	掘削工			式	1.0	
		掘削	土砂	m3	6.5	
	路床盛土工			式	1.0	
		路床盛土	B＜2.5,購入土	m3	0.6	
	残土処理工			式	1.0	
		土砂等運搬	土砂	m3	13.3	
		残土等処分		m3	13.3	
擁壁工				式	1.0	
	作業土工			式	1.0	
		床掘り	土砂	m3	0.9	
		埋戻し	流用土	m3	0.3	
		埋戻コンクリート	σck=18N/mm2	m3	0.3	
	場所打擁壁工			式	1.0	
		3号小型重力式擁壁	SGW2	m	3.0	
排水構造物工				式	1.0	
	作業土工			式	1.0	
		床掘り	土砂	m3	20.8	
		埋戻し	流用土	m3	13.7	
	側溝工			式	1.0	
		1号かんたん側溝	B300-H300,底版開口なし	m	42.4	
		1号かんたん側溝管理桝	B300-H500,底版開口なし,鋳物グレーチング付化粧蓋	箇所	2.0	
		塩ビ管	VUφ150	m	3.8	
		ミックスドレイン350		m	4.2	
		ミックスドレイン1000		m	19.4	支給品
		ミックスドレイン350管理蓋		箇所	1.0	
		ミックスドレイン1000管理蓋		箇所	2.0	支給品
		1号側溝嵩上工		m	25.4	
	管渠工			式	1.0	
		重圧管	D600	m	2.4	
	集水桝･マンホール工			式	1.0	
		3号集水桝	B900-L900-H1400	箇所	1.0	

構造物撤去工				式	1.0	
	構造物取壊し工			式	1.0	
		コンクリート構造物取壊し	無筋構造物	m3	7.2	
		コンクリート構造物取壊し	鉄筋構造物	m3	8.6	
		舗装版破砕	ｱｽﾌｧﾙﾄ舗装版,t=3cm	m2	111.9	
	排水構造物撤去工			式	1.0	
		排水管撤去	VP200	m	2.3	
	運搬処理工			式	1.0	
		殻運搬	無筋コンクリート構造物取壊し	m3	7.2	
		殻運搬	鉄筋コンクリート構造物取壊し	m3	8.6	
		殻運搬	As舗装版破砕,t=15cm以下	m3	3.4	
		殻処分	コンクリート殻（無筋）	t	16.9	
		殻処分	コンクリート殻（鉄筋）	t	21.5	
		殻処分	アスファルト殻	t	7.9	
		廃材処分	廃プラスチック（排水管撤去）	m3	0.6	
			木くず	m3	5.0	
舗装工				式	1.0	
	半たわみ性舗装工			式	1.0	
		目地切り・清掃	幅3mm,深さ5mm	m2	1,063.2	
	ブロック舗装工			式	1.0	
		インターロッキングブロック舗装(	t=6cm	m2	45.7	ダークオレンジ
		インターロッキングブロック舗装(	t=8cm	m2	4.8	ダークオレンジ
		砂		m3	1.1	
		路盤(歩道標準部)	再生クラッシャーランRC-30 t=10cm	m2	45.7	
		路盤(車両乗入部)	再生クラッシャーランRC-40 t=15cm	m2	4.8	
	特殊ブロック設置工			式	1.0	
		視覚障がい者誘導用表示	点状ブロック（標準部）	m2	1.1	
		視覚障がい者誘導用表示	線状ブロック（標準部）	m2	9.9	
		視覚障がい者誘導用表示	線状ブロック（車両乗入部）	m2	1.2	
		視覚障がい者誘導用表示	線状シート	m	1.5	
縁石工				式	1	
	縁石工			式	1	
		歩車道境界ブロック	乗入れ型	m	33.8	
		歩車道境界ブロック	切下げ型	m	9.8	

		歩車道境界ブロック	切下型水路部	m	0.8	
区画線工				式	1.0	
	区画線工			式	1.0	
		溶融式区画線	白色,実線,W=15cm	m	98.0	
		溶融式区画線	白色,破線,W=15cm	m	11.6	
		溶融式区画線	白色,ゼブラ,W=45cm	m	36.0	
		溶融式区画線	白色,実線,W=30cm	m	5.8	
		溶融式区画線	矢印・記号・文字(白色,15cm換算)	m	30.4	
		溶融式区画線	矢印・記号・文字(黄色,15cm換算)	m	23.2	
		ペイント式区画線	白色,実線,W=15cm	m	168.3	
		ペイント式区画線	白色,破線,W=15cm	m	21.4	
道路付属施設工				式	1.0	
	土工			式	1.0	
		掘削及びスパイラルダクト建込		m3	0.7	2基
	作業土工			式	1.0	
		床掘り	土砂	m3	3.8	
		埋戻し	流用土	m3	3.5	
	照明灯設置工			式	1.0	
		道路照明柱	DS（引込有）IA10.3CB　可変テーパー	基	3.0	
			DS（引込無）IA10.3CB　可変テーパー	基	2.0	
		歩道照明柱	PS スポットライト柱	基	5.0	
		樹木照明　LP	LP AD-3140-L	基	1.0	
		発光式ボラード照明	LPL0403-MD-3	基	7.0	
	ポール設置工	固定式ボラード	ボラード固定式ポール	基	6.0	
	照明灯基礎工	道路照明	DS1,DS2,DS4 H1700	基	3.0	
		道路照明	DS3 H1900	基	2.0	
		歩道照明	PS	基	5.0	
		発光式ボラード照明		基	7.0	
		固定式ボラード		基	6.0	
	配管工	波付硬質合成樹脂管	FEP30	m	48.0	
			FEP40	m	1.6	
			配管付属品	式	1.0	

	配線工	600V電力ケーブル	600VEM-CE3.5sq-2C	m	383.2	
			2PNCT-2.0sq-3c	m	3.8	
	接地工	D種接地工		極	9.0	
	ハンドホール工	ハンドホール	H1-6	基	1.0	
		ハンドホール鉄蓋	中耐用	枚	1.0	
	管路工	埋設標識シート	W300 2倍	m	40.2	
		保護砂		m3	2.3	

工種数量総括表

工　種	種　別	細　別	規　　格	単位	数　量	摘　　要
道路土工				式	1	
	掘削工			式	1	
		掘削	土砂	m3	6.5	
	路床盛土工			式	1	
		路床盛土	B＜2.5,購入土	m3	0.6	
	残土処理工			式	1	
		土砂等運搬	土砂	m3	13.3	
		残土等処分		m3	13.3	

平均断面体積計算表

工　　種：道路土工
規　　格：掘削工

測　点	距 離(m)	掘削			路床盛土			摘　要
		断面積(m2)	平均断面積(m2)	体 積(m3)	断面積(m2)	平均断面積(m2)	体 積(m3)	
No.6	0.0	0.1	－	－	0.1	－	－	
No.6+4.20	4.2	0.0	0.05	0.2	0.1	0.10	0.0	No.6と同数量
No.7	15.8	0.3	0.15	2.4	0.1	0.10	0.2	
No.7+13.1	13.1	0.3	0.30	3.9	0.1	0.10	0.4	No.7と同数量
小　　計	33.1			6.5			0.6	

残土処分量計算書

種　　別：残土処理工
ブロック：残土処理工
区　　分：

細別／規格	算　　式　／　　図	数　　量
土砂等運搬		
	【発生土（土砂）】	
土砂	道路土工　　掘削	6.5
	排水構造物工　床掘	20.8
	道路付属施設工 床掘	3.8
	掘削	0.7
	擁壁工　　床掘	0.9
	【流用土】	
	排水構造物工　埋戻	13.7
	道路付属施設工 埋戻	3.5
	擁壁工　　埋戻	0.3
	(土砂等運搬)	
	V=6.5+19.0+3.8+0.7+0.9-(11.9+3.5+0.3)/0.9=	
		13.3　m3
残土等処分		
		13.3　m3

工種数量総括表

工　種	種　別	細　別	規　　格	単位	数　量	摘　　要
擁壁工				式	1	
	作業土工			式	1	
		床掘り	土砂	m3	0.9	
		埋戻し	流用土	m3	0.3	
		埋戻コンクリート	σck=18N/mm2	m3	0.3	
	場所打擁壁工			式	1	
		3号小型重力式擁壁	SGW2	m	3.0	

平均断面体積計算表

種　　別：擁壁工作業土工
規　　格：

測　点	距 離(m)	床掘り			埋戻し			埋戻コンクリート			摘　要
		断面積(m2)	平均断面積(m2)	体 積(m3)	断面積(m2)	平均断面積(m2)	体 積(m3)	断面積(m2)	平均断面積(m2)	体 積(m3)	
（右側）	－										
No.5+19.2	0.0	0.3	－	－	0.1	－	－	0.1	－	－	No.6と同数量
No.6	0.8	0.3	0.30	0.2	0.1	0.10	0.1	0.1	0.10	0.1	
No.6+2.2	2.2	0.3	0.30	0.7	0.1	0.10	0.2	0.1	0.10	0.2	No.6と同数量
合　　計	3.0			0.9			0.3			0.3	

場所打擁壁工計算書

種　　別：小型重力式擁壁
規　　格：

測点	距離(m)	H			摘要
		h(m)	平均h(m)	面積(m2)	
3号小型重力式擁壁					
No.5+19.2	0.00	0.42	0.210	0.00	
No.6	0.80	0.37	0.395	0.32	
No.6+2.2	2.20	0.30	0.335	0.74	
小　　計	3.00			1.06	

単位数量計算書

細　　別：3号小型重力式擁壁
規　　格：SGW2　　10.0　m当り

略　図

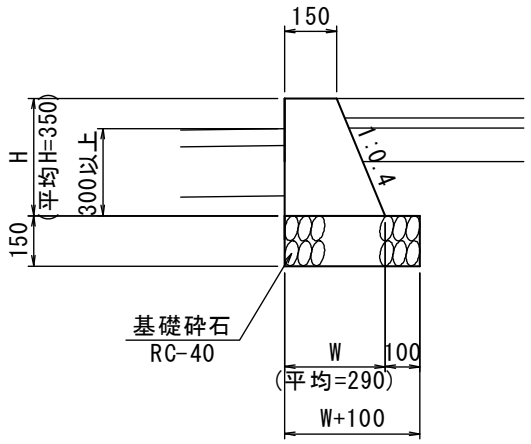

材料／規格	算　　式	数　量
コンクリート σck=18N/mm2	(0.150+0.290)×0.350×1/2×10.0	0.770 m3
型枠 小型構造物	(0.350+0.350×1.077)×10.0 斜率 1:0.4=1.077	7.270 m2
基礎砕石 RC-40,t=15cm	0.390×10.0	3.900 m2

工種数量総括表

工　種	種　別	細　別	規　　格	単位	数　量	摘　　要
排水構造物工				式	1	
	作業土工			式	1	
		床掘り	土砂	m3	20.8	
		埋戻し	流用土	m3	13.7	
	側溝工			式	1	
		1号かんたん側溝	B300-H300,底版開口なし	m	42.4	
		1号かんたん側溝管理桝	B300-H500,底版開口なし,鋳物グレーチング付化粧蓋	箇所	2.0	
		塩ビ管	VUφ150	m	3.8	
		ミックスドレイン350		m	4.2	
		ミックスドレイン1000		m	19.4	
		ミックスドレイン350管理蓋		箇所	1.0	
		ミックスドレイン1000管理蓋		箇所	2.0	
		1号側溝嵩上工		m	25.4	
	管渠工			式	1	
		重圧管	D600	m	2.4	
	集水桝･マンホール工			式	1	
		3号集水桝	B900-L900-H1400	箇所	1	

平均断面体積計算表

種　　別：排水構造物作業土工
規　　格：右側

測　点	距 離(m)	床掘り（右側）			埋戻し（右側）			間詰コンクリート（右側）			摘　要
		断面積(m2)	平均断面積(m2)	体 積(m3)	断面積(m2)	平均断面積(m2)	体 積(m3)	断面積(m2)	平均断面積(m2)	体 積(m3)	
No.5+19.0	0.0	0.50	―	―	0.20	―	―				No.6と同数量
No.6	2.8	0.50	0.50	1.4	0.20	0.20	0.6				
No.6+4.2	4.6	0.50	0.50	2.3	0.50	0.35	1.6				
No.7	15.9	0.40	0.45	7.2	0.20	0.35	5.6				
No.7+14.1	14.1	0.40	0.40	5.6	0.20	0.20	2.8				No.7と同数量
No.7+15.0	0.0	0.40	―	―	0.20	―	―				No.7と同数量
No.8	5.8	0.40	0.40	2.3	0.20	0.20	1.2				No.7と同数量
No.8+0.1	0.4	0.40	0.40	0.2	0.20	0.20	0.1				No.7と同数量
排水管				1.8			1.8				別紙図面
小　　計	43.6			20.8			13.7			0.0	

数量調書

種　　別：かんたん側溝
規　　格：　　単　位：m

測　　点	数 量	摘　　要
【1号かんたん側溝】（B300-H300,右側）		
No.5+19.0～No.7+14.1	36.2	
No.7+15.0～No.8+0.1	6.2	
合　　計	42.4	

種　　別：1号かんたん側溝管理桝
規　　格：B300-H500,底版開口なし,鋳物グレーチング付
　　化粧蓋　　単　位：箇所

測　　点	数 量	摘　　要
No.6+13.6	1.0	右側
No.7+13.3	1.0	右側
合　　計	2.0	

数量調書

種　　別：排水管
規　　格：塩ビ管 VUφ150　　単　位：m

測　　点	数 量	摘　　要
（かんたん側溝B300→既設水路）		排水構造物作業土工図より
No.6+13.6	1.8	右側
No.7+13.3	1.7	右側
No.8+0.1	0.3	右側
合　　計	3.8	

数量調書

種　　別：ミックスドレイン,管理蓋
規　　格：　　単　位：m or 箇所

測　　点	数 量	摘　　要
【ミックスドレイン350】		
No.7+15.2～No.8	4.8	右側,管理蓋1箇所
（管理蓋）-0.6m×1箇所	-0.6	L=4.2m
合　　計	4.2	
【ミックスドレイン1000】		
No.6+13.3～No.7+13.9	20.6	右側,管理蓋2箇所
（管理蓋）-0.6m×2箇所	-1.2	L=19.4m
合　　計	19.4	
【ミックスドレイン350管理蓋】		
No.7+18.0	1.0	右側
合　　計	1.0	
【ミックスドレイン1000管理蓋】		
No.6+15.3	1.0	右側
No.7+6.8	1.0	右側
合　　計	2.0	

数量調書

種　　別：側溝嵩上工
規　　格：　　単　位：m

測　　点	数 量	摘　　要
【1号側溝嵩上工】		
（路線右側）		
No.6+13.3～No.7+13.9	20.6	
No.7+15.2～No.8	4.8	
合　　計	25.4	

1号側溝嵩上工計算書

種　　別：1号側溝嵩上工
規　　格：

測点	距離(m)	H			摘要
		h(m)	平均h(m)	面積(m2)	
	0.00	0.23			
No.7	6.69	0.18	0.205	1.37	
	13.92	0.22	0.200	2.78	
	0.00	0.22	0.110	0.00	
	0.56	0.22	0.220	0.12	
	1.20	0.19	0.205	0.25	
No.8	3.02	0.21	0.200	0.60	
合　　計	25.39			5.12	

単位数量計算書

細　　別：1号かんたん側溝
規　　格：B300-H300,底版開口なし　　10.0　m当り

略　図

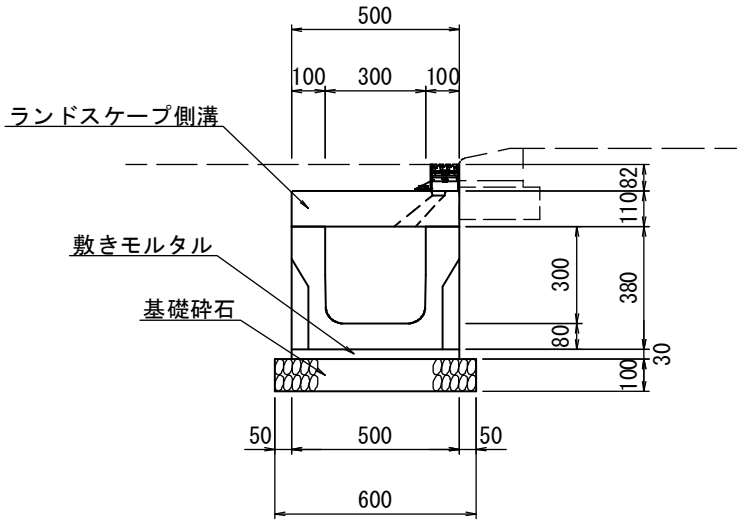

材料／規格	算　　式	数　量
かんたん側溝 B300-H300,L=2000 ,底版開口なし	10.0/2.0	5.0　本
敷モルタル 1：3	0.50×0.03×10.0	0.150 m3
基礎砕石 RC-40,t=10cm	0.60×10.0	6.000 m2
ランドスケープ側溝 B300,L=2000	10.0/2.0	5.0　枚

単位数量計算書

細　　別：1号かんたん側溝管理桝
規　　格：B300-H500,底版開口なし,鋳物グレーチング付化粧蓋　　1.0　箇所当り

略　図

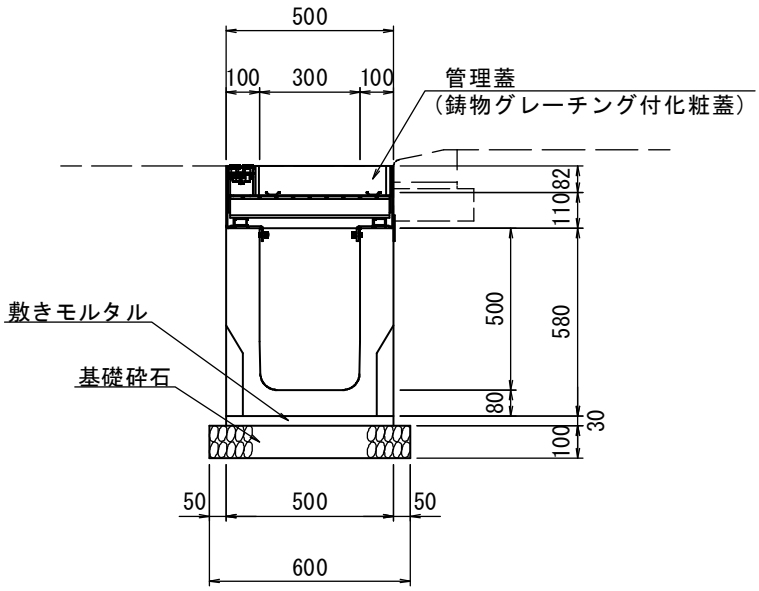

材料／規格	算　　式	数　量
かんたん側溝 B300-H500底版開口なし,L=600		1.0　本
敷モルタル 1：3	0.50×0.03×0.60	0.009 m3
基礎砕石 RC-40,t=10cm	0.60×0.60	0.360 m2
鋳物ｸﾞﾚｰﾁﾝｸﾞ付化粧蓋 B300		1.0　枚

単位数量計算書

細　　別：ミックスドレイン350
規　　格：　　10.0　m当り

略　図

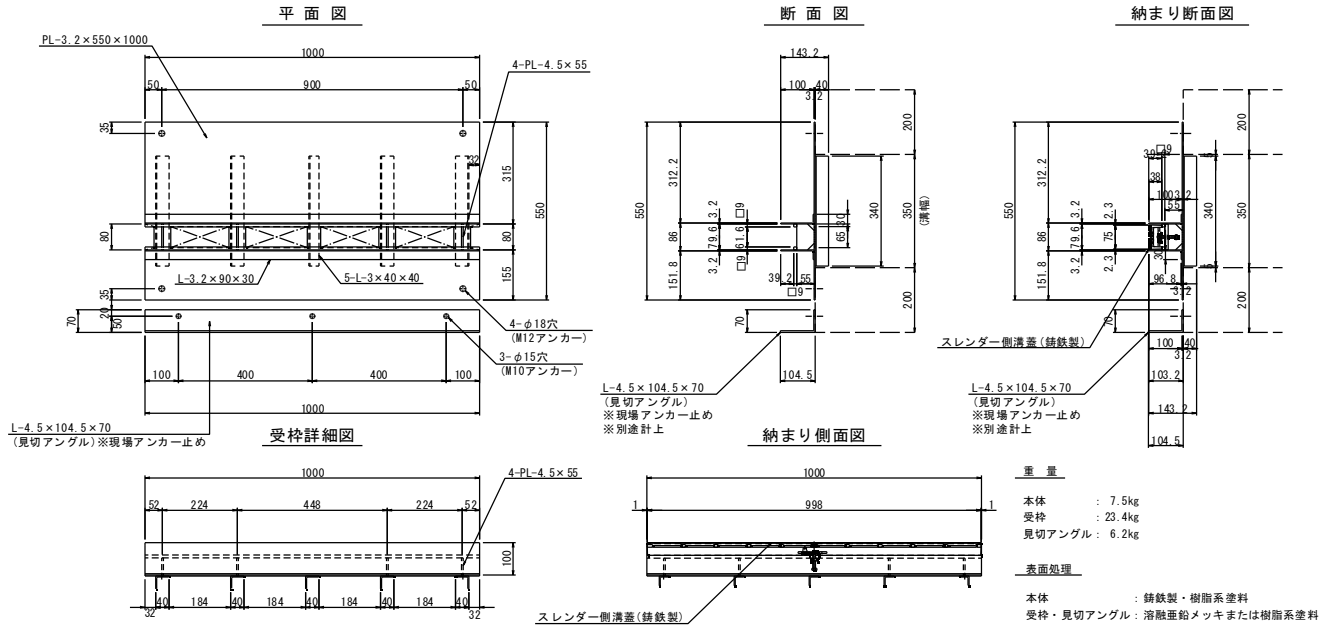

材料／規格	算　　式	数　量
ミックスドレイン350 L=1000	10.0/1.0	10.0　枚

単位数量計算書

細　　別：ミックスドレイン1000
規　　格：　　10.0　m当り

略　図

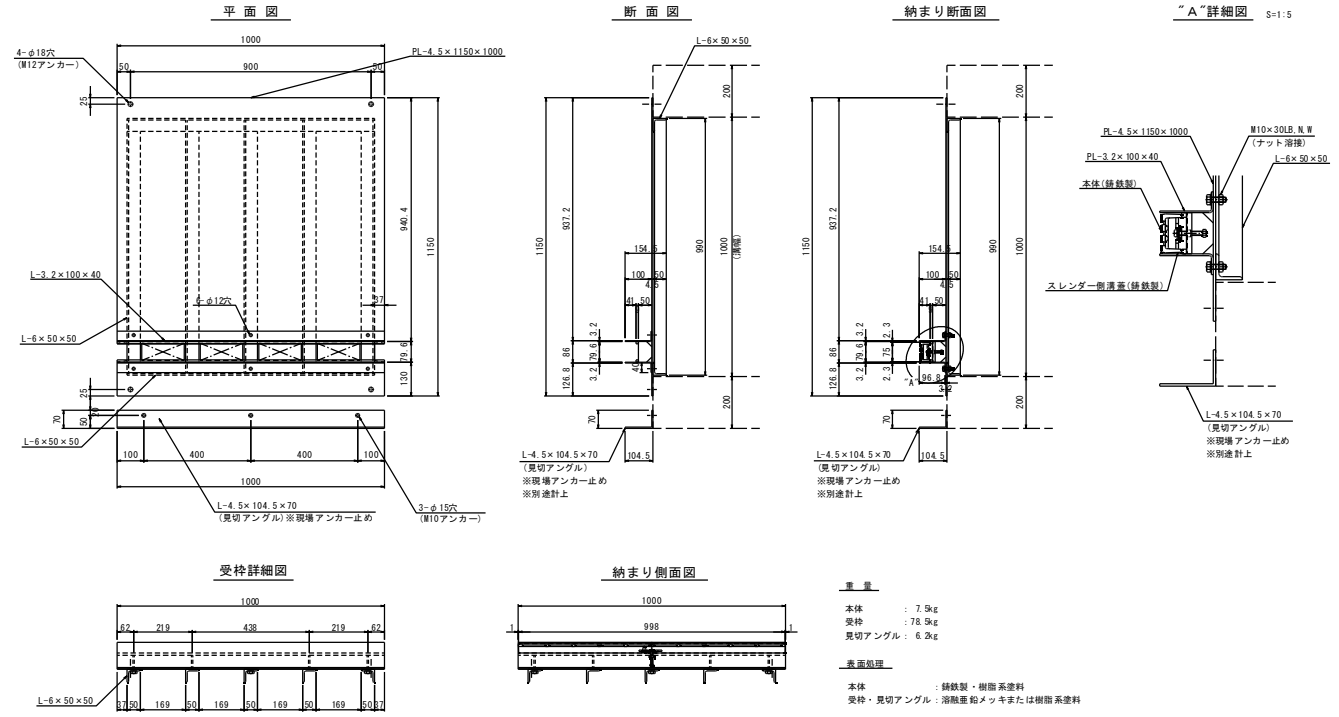

材料／規格	算　　式	数　量
ミックスドレイン 1000 L=1000	10.0/1.0	10.0　枚

単位数量計算書

細　　別：1号側溝嵩上工
規　　格：　　10.0　m当り

略　図

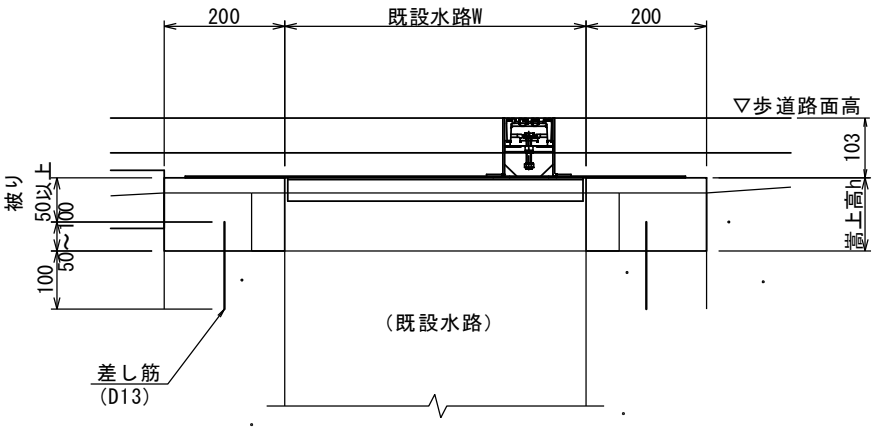

材料／規格	算　　式	数　量
コンクリート σck=18N/mm2	平均 H=0.16m 0.20×0.16×2×10.0	0.640 m3
型枠 小型構造物	0.16×4×10.0	6.400 m2
差し筋 D13(SD345),平均L=210	0.21×0.995kg/m×10.0/0.50×2	8.358 kg
削孔 D13用,削孔深100mm,pitch500	10.0/0.50×2	40.0　孔

単位数量計算書

細　　別：重圧管
規　　格：D600　　10.0　m当り

略　図

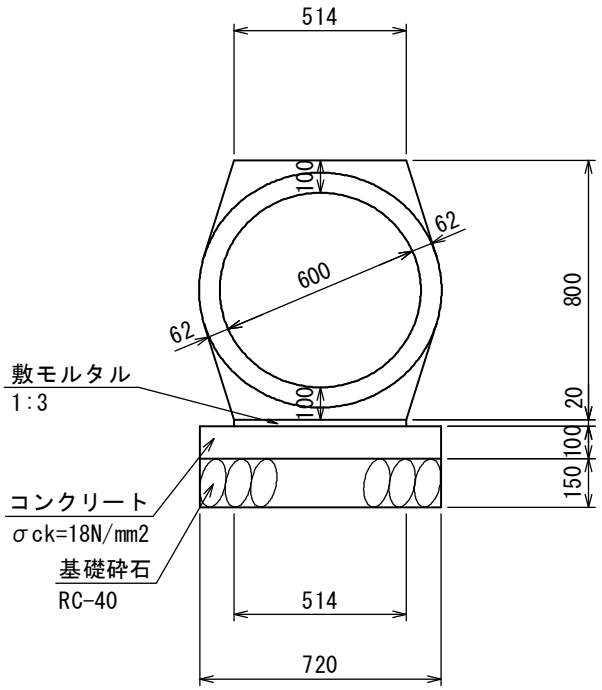

材料／規格	算　　式	数　量
重圧管 D600,L=2000	10.0/2.0	5.0　本
コンクリート σck=18N/mm2	0.720×0.10×10.0	0.720 m3
型枠 小型構造物	0.100×2×10.0	2.000 m2
敷モルタル 1：3	0.514×0.020×10.0	0.103 m3
基礎砕石 RC-40,t=15cm	0.720×10.0	7.200 m2

単位数量計算書

細　　別：3号集水桝
規　　格：B900-L900-H1400　　1.0　箇所当り

略　図

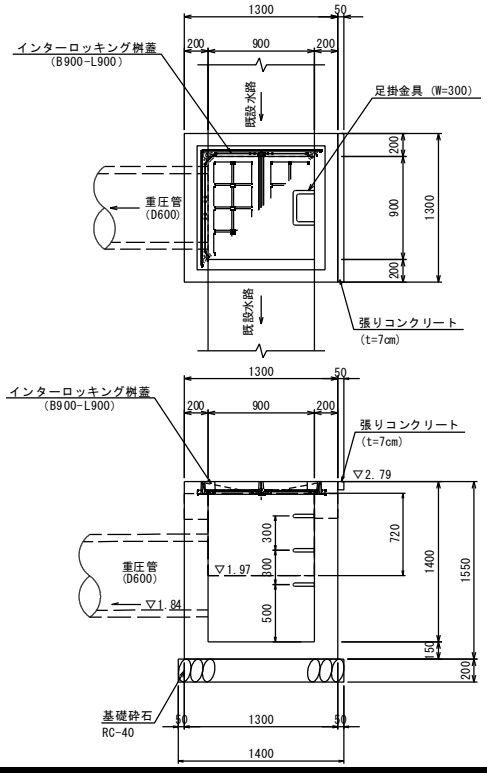

材料／規格	算　　式	数　量
コンクリート σck=18N/mm2	1.30×1.30×1.55-(0.90×0.90×1.40+0.506×0.20+0.90×0.72×0.20×2) (重圧管控除面積) 0.506m2	1.125 m3
型枠 小型構造物	(1.30+0.90)×1.55×4	13.640 m2
基礎砕石 RC-40,t=20cm	1.40×1.40	1.960 m2
足掛金具 W=300		3.0　個
インターロッキング桝蓋 B900-L900		1.0　枚
張りコンクリート σck=18N/mm2,t=7cm	1.30×0.05	0.065 m2

3号集水桝　B 900 － L 900 － H 1400　作業土工計算書

位置：No.7+14.6 右

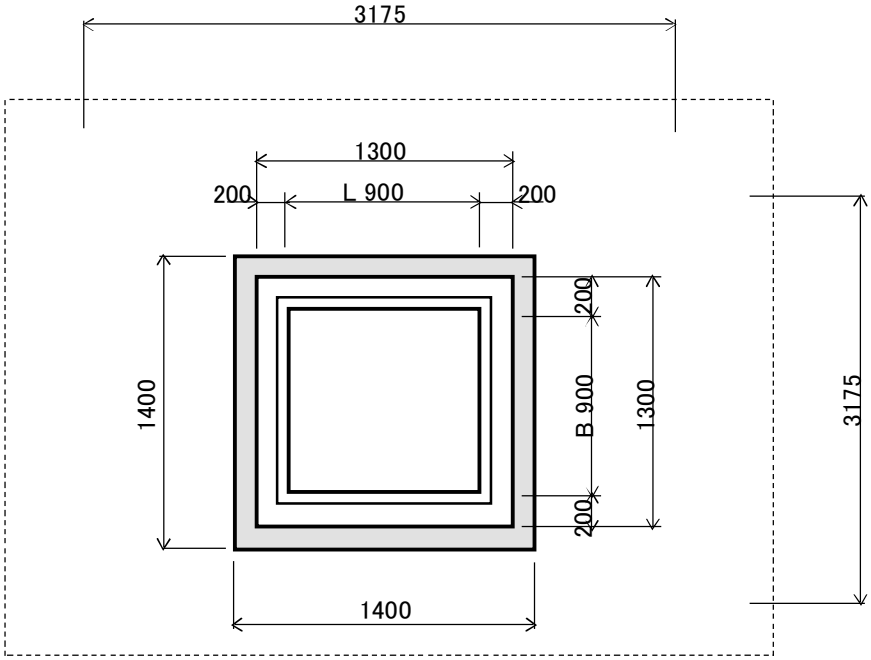

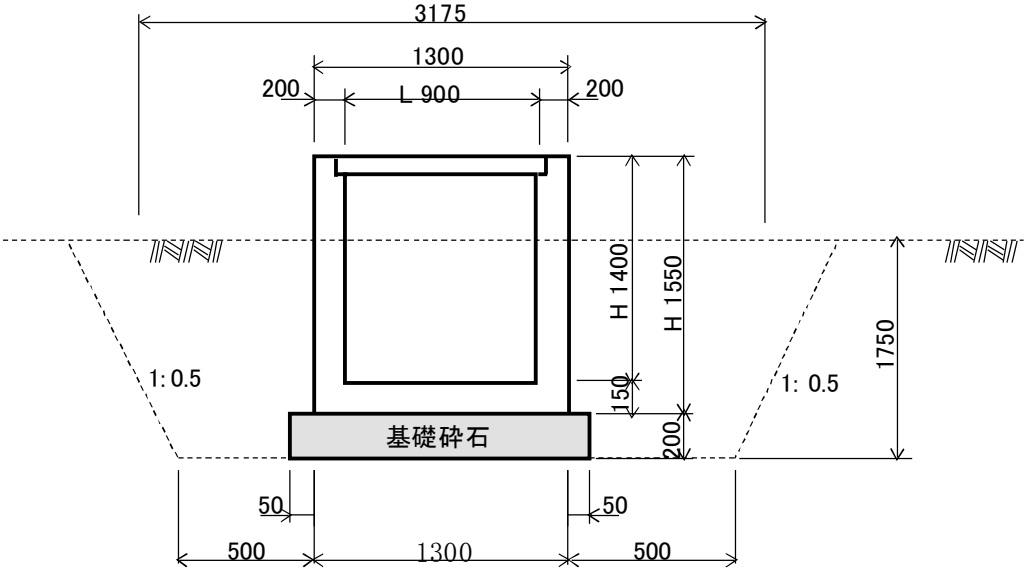

全体 N =　1　箇所

名　称	規　格	計　算　式	単位	単位数量	箇所	全体数量
床　掘		3.18 × 3.18 × 1.75	m^3	17.6	1	17.6
埋　戻		17.6 － 1.40 × 1.40 × 0.20				
		－ 1.30 × 1.30 × 1.55	m^3	14.6	1	14.6

排水構造物工作業土工図

着色凡例

施工箇所

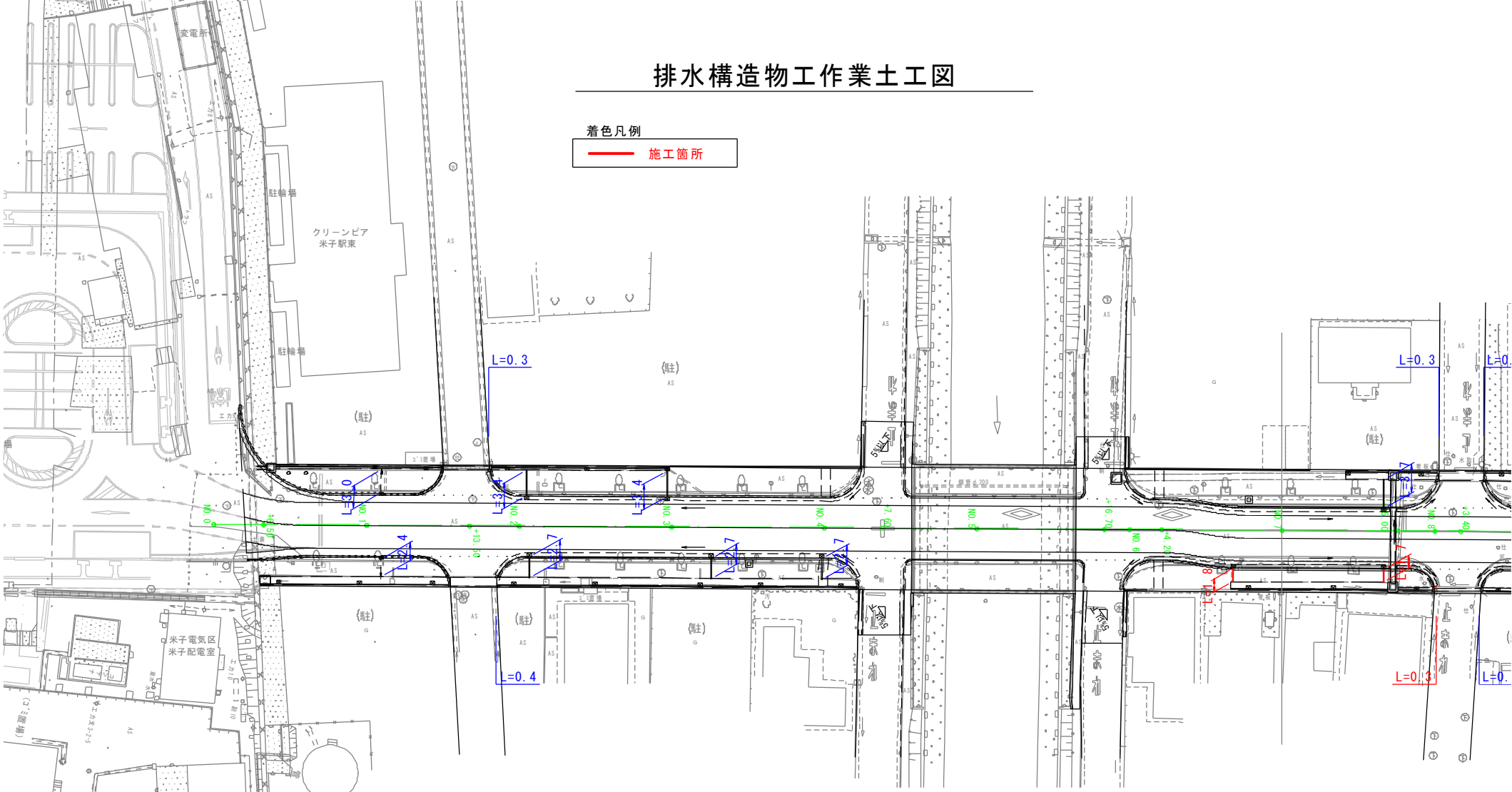

断 面 図

S=1:50

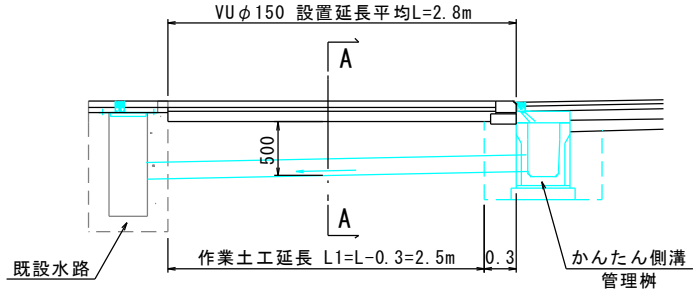

A-A矢視

(標準断面図)

S=1:50

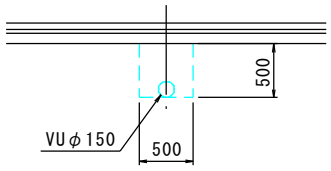

排水管作業土工　(1箇所当たり)

箇所数　N=3箇所

【床掘り】

単位数量　V= 0.50×0.50×2.5=0.6m3

数　量　V= 0.6×3箇所 =1.8m3

【埋戻し】

単位数量　V= 0.6-1/4π×0.15^2×2.5=0.6m3

数　量　V= 0.6×3箇所 =1.8m3

排水構造物作業土工

重圧管作業土工　S=1:100

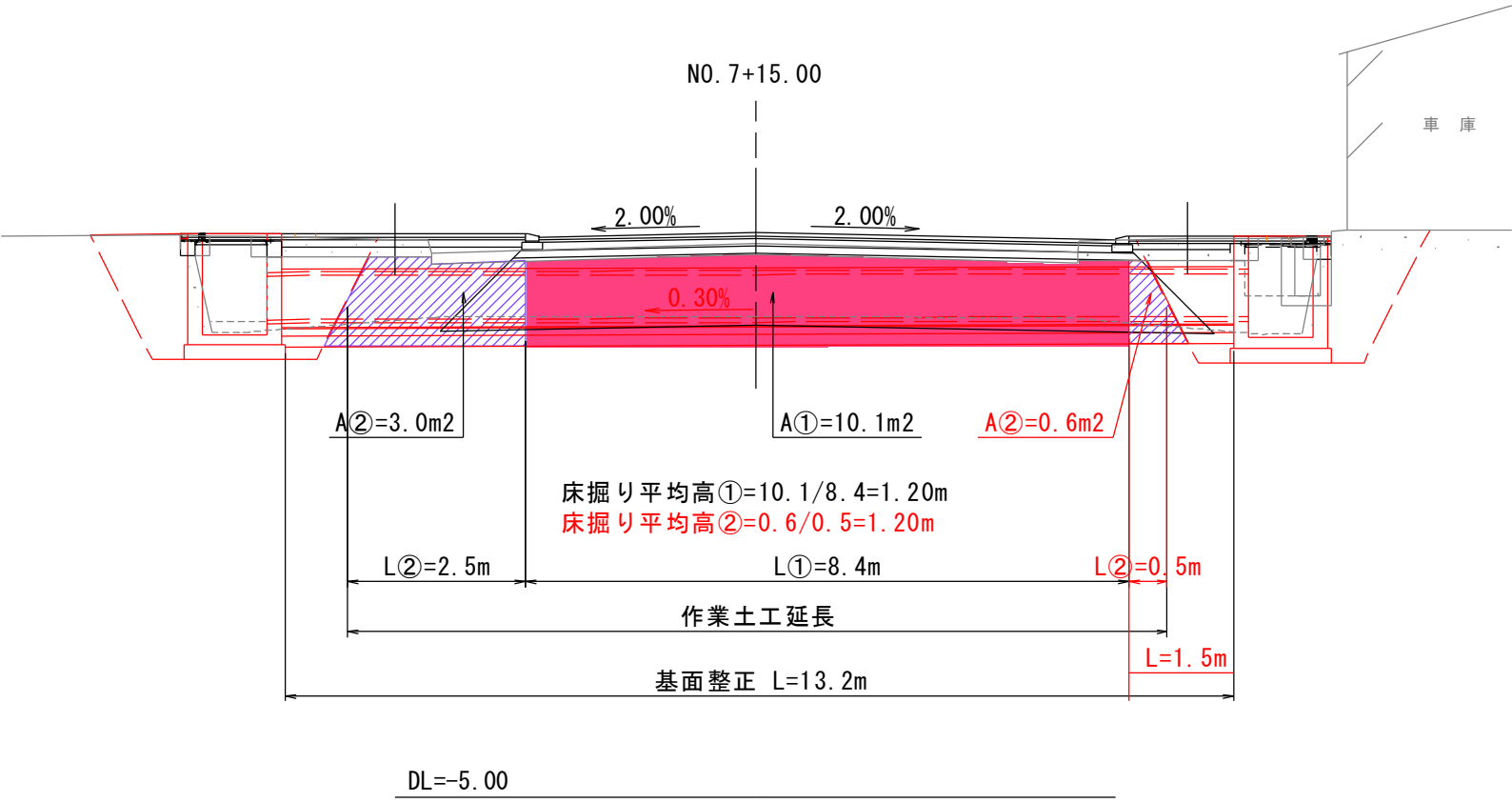

横断水路作業土工　S=1:100

L①=8.4m

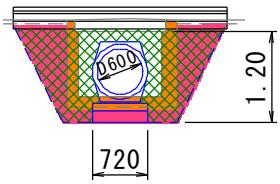

床掘り　：1.2
路床盛土：1.9

L②=0.5m

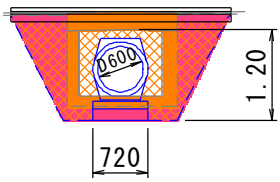

床掘り：1.3
埋戻し：2.1

L②=3

管理桝作業土工　S=1:50

L=0.6m
N=2箇所

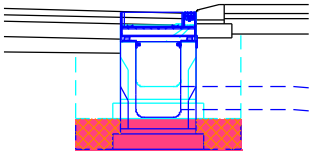

床掘り：0.2
埋戻し：0.1

工種数量総括表

工　種	種　別	細　別	規　　格	単位	数　量	摘　　要
構造物撤去工				式	1	
	構造物取壊し工			式	1	
		コンクリート構造物取壊し	無筋構造物	m3	7.2	
		コンクリート構造物取壊し	鉄筋構造物	m3	8.6	
		舗装版破砕	ｱｽﾌｧﾙﾄ舗装版,t=3cm	m2	111.9	
	排水構造物撤去工			式	1	
		排水管撤去	VP200	m	2.3	
	運搬処理工			式	1	
		殻運搬	無筋コンクリート構造物取壊し	m3	7.2	
		殻運搬	鉄筋コンクリート構造物取壊し	m3	8.6	
		殻運搬	As舗装版破砕,t=15cm以下	m3	3.4	
		殻処分	コンクリート殻（無筋）	t	16.9	
		殻処分	コンクリート殻（鉄筋）	t	21.5	
		殻処分	アスファルト殻	t	7.9	
		廃材処分	廃プラスチック（排水管撤去）	m3	0.6	
			木くず	m3	5.0	

平均断面体積計算表

工　　種：コンクリート構造物取壊し
規　　格：無筋構造物

測　点	距 離(m)	無筋コンクリート（右側）			鉄筋コンクリート（右側）			摘　要
		断面積(m2)	平均断面積(m2)	体 積(m3)	断面積(m2)	平均断面積(m2)	体 積(m3)	
No.6+4.6	0.0	0.1	－	－				No.7と同数量
No.7	15.4	0.1	0.10	1.5				
No.7+14.0	14.0	0.1	0.10	1.4				No.7と同数量
No.7+15.5	0.0	0.1	－	－				No.7と同数量
No.8	5.9	0.1	0.10	0.6				No.7と同数量
図面より				3.7			8.6	
合　　計	35.3			7.2			8.6	

平均幅員面積計算表

工　　種：舗装版破砕
規　　格：

測　点	距 離(m)	As舗装版破砕(t=3cm)右側			摘　要
		幅(m)	平均幅(m)	面 積(m2)	
No.6+4.20	0.0	3.0	－	－	
No.7	15.8	3.1	3.05	48.2	
No.7+14.0	14.0	3.1	3.10	43.4	No.7と同数量
				20.3	根拠図
小　　計	29.8			111.9	

撤去工平面図

舗装版切断・舗装版破砕

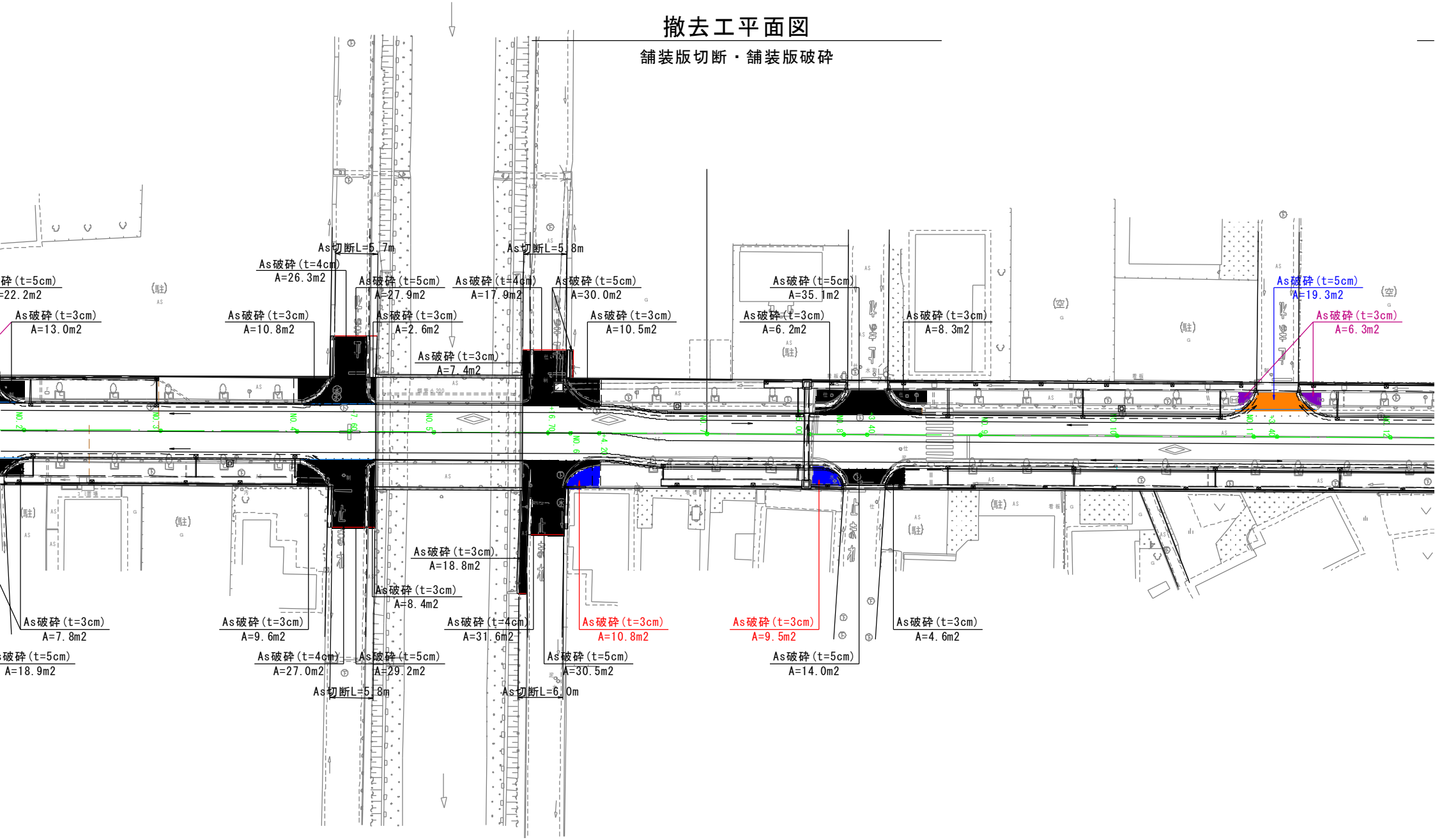

As舗装版切断	t=15cm以下	L=19.9+5.7+5.8+5.8+6.0=43.2m
As舗装版破砕	t=3cm	A=13.0+10.8+2.6+7.4+7.8+9.6+8.4+18.8=78.4m2
	t=4cm	A=26.3+17.9+27.0+31.6=102.8m2
	t=5cm	A=22.2+27.9+30.0+18.9+29.2+30.5=158.7m2

撤去工平面図

コンクリート取壊し・蓋撤去

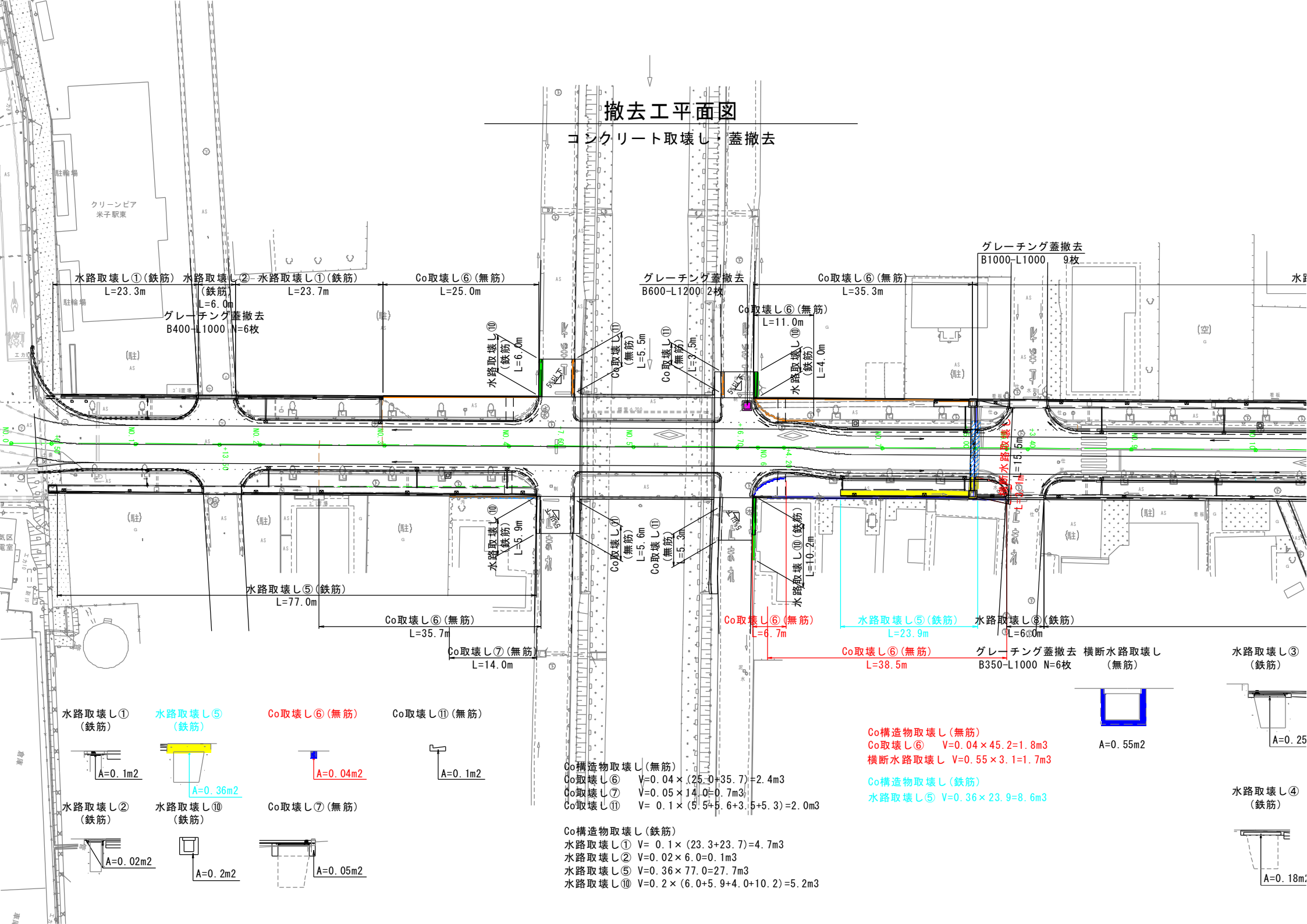

撤去工平面図

植樹桝撤去・街路樹伐採

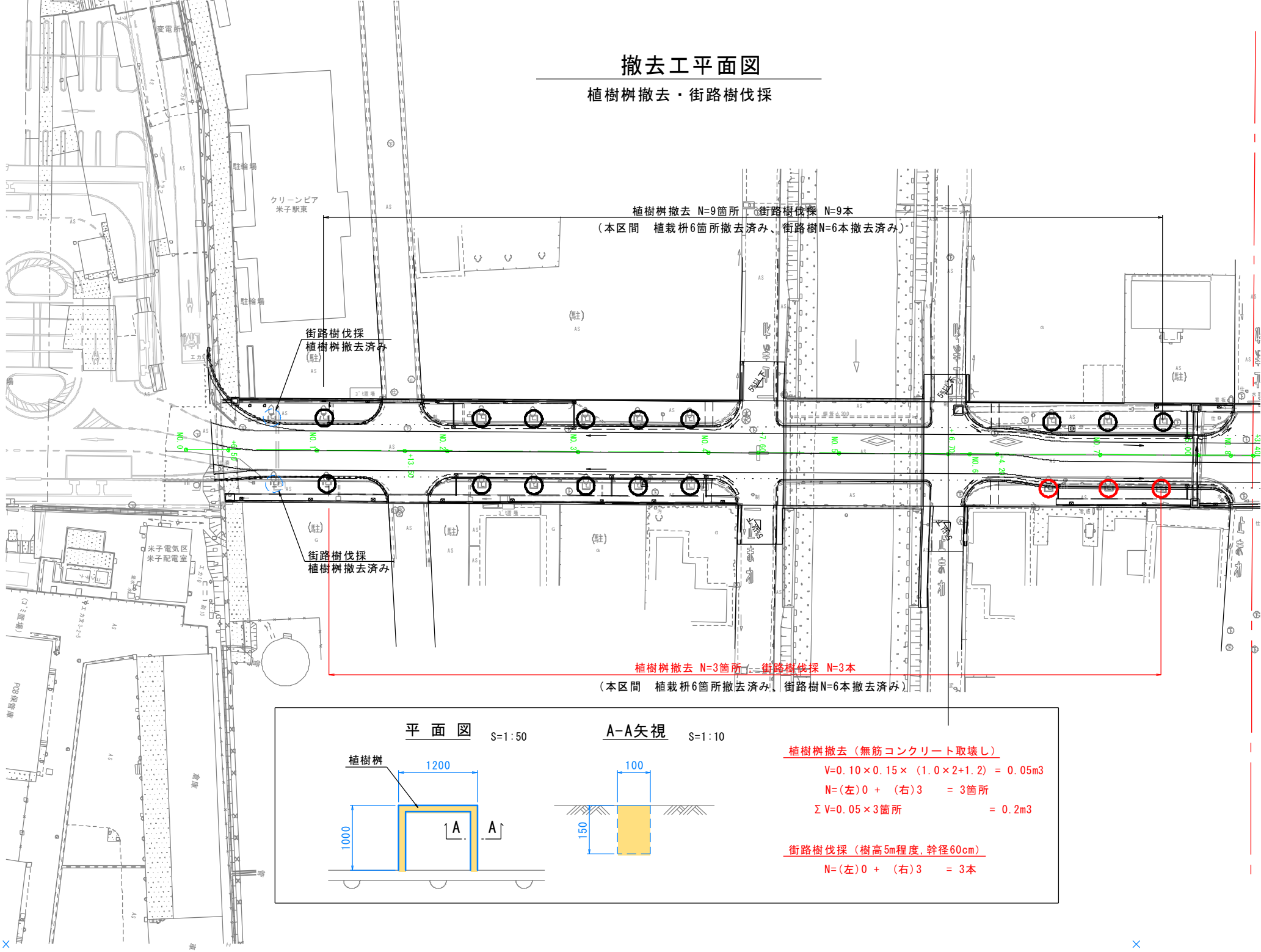

植樹桝撤去（無筋コンクリート取壊し）

V=0.10×0.15×（1.0×2+1.2）= 0.05m3

N=(左)0 + (右)3 = 3箇所

ΣV=0.05×3箇所 = 0.2m3

街路樹伐採（樹高5m程度，幹径60cm）

N=(左)0 + (右)3 = 3本

工種数量総括表

工　種	種　別	細　別	規　　格	単位	数　量	摘　　要
舗装工				式	1	
	半たわみ性舗装工			式	1	
		目地切り・清掃	幅3mm,深さ5mm	m2	1,063.2	
	ブロック舗装工			式	1	
		インターロッキングブロック舗装(	t=6cm	m2	45.7	ダークオレンジ
		インターロッキングブロック舗装(	t=8cm	m2	4.8	ダークオレンジ
		砂		m3	1.1	材料費
		路盤(歩道標準部)	再生クラッシャーランRC-30,t=10cm	m2	45.7	
		路盤(車両乗入部)	再生クラッシャーランRC-40,t=15cm	m2	4.8	
	特殊ブロック設置工			式	1	
		視覚障がい者誘導用表示	点状ブロック（標準部）	m2	1.1	
		視覚障がい者誘導用表示	線状ブロック（標準部）	m2	9.9	
		視覚障がい者誘導用表示	線状ブロック（車両乗入部）	m2	1.2	
		視覚障がい者誘導用表示	線状シート	m	1.5	

舗装工　平面図

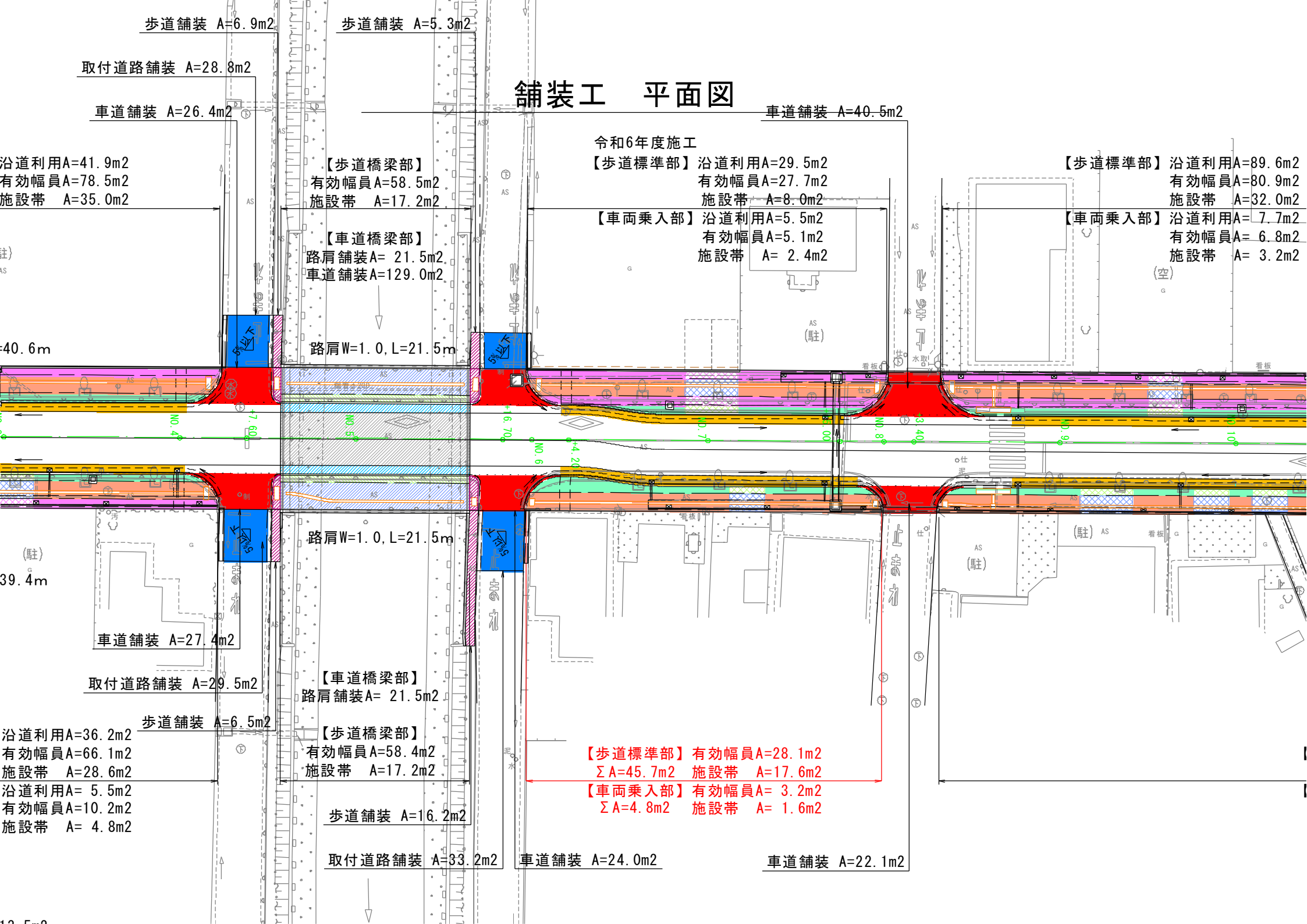
歩道舗装 A=6.9m2
歩道舗装 A=5.3m2
取付道路舗装 A=28.8m2
車道舗装 A=26.4m2
車道舗装 A=40.5m2
令和6年度施工
沿道利用A=41.9m2
有効幅員A=78.5m2
施設帯 A=35.0m2
【歩道橋梁部】
有効幅員A=58.5m2
施設帯 A=17.2m2
【歩道標準部】沿道利用A=29.5m2
有効幅員A=27.7m2
施設帯 A=8.0m2
【車両乗入部】沿道利用A=5.5m2
有効幅員A=5.1m2
施設帯 A= 2.4m2
【歩道標準部】沿道利用A=89.6m2
有効幅員A=80.9m2
施設帯 A=32.0m2
【車両乗入部】沿道利用A= 7.7m2
有効幅員A= 6.8m2
施設帯 A= 3.2m2
【車道橋梁部】
路肩舗装A= 21.5m2
車道舗装A=129.0m2
路肩W=1.0,L=21.5m
路肩W=1.0,L=21.5m
車道舗装 A=27.4m2
取付道路舗装 A=29.5m2
【車道橋梁部】
路肩舗装A= 21.5m2
歩道舗装 A=6.5m2
【歩道橋梁部】
有効幅員A=58.4m2
施設帯 A=17.2m2
沿道利用A=36.2m2
有効幅員A=66.1m2
施設帯 A=28.6m2
沿道利用A= 5.5m2
有効幅員A=10.2m2
施設帯 A= 4.8m2
【歩道標準部】有効幅員A=28.1m2
ΣA=45.7m2 施設帯 A=17.6m2
【車両乗入部】有効幅員A= 3.2m2
ΣA=4.8m2 施設帯 A= 1.6m2
歩道舗装 A=16.2m2
取付道路舗装 A=33.2m2
車道舗装 A=24.0m2
車道舗装 A=22.1m2
5%以下
5%以下
5%以下
5%以下

視覚障がい者誘導表示平面図

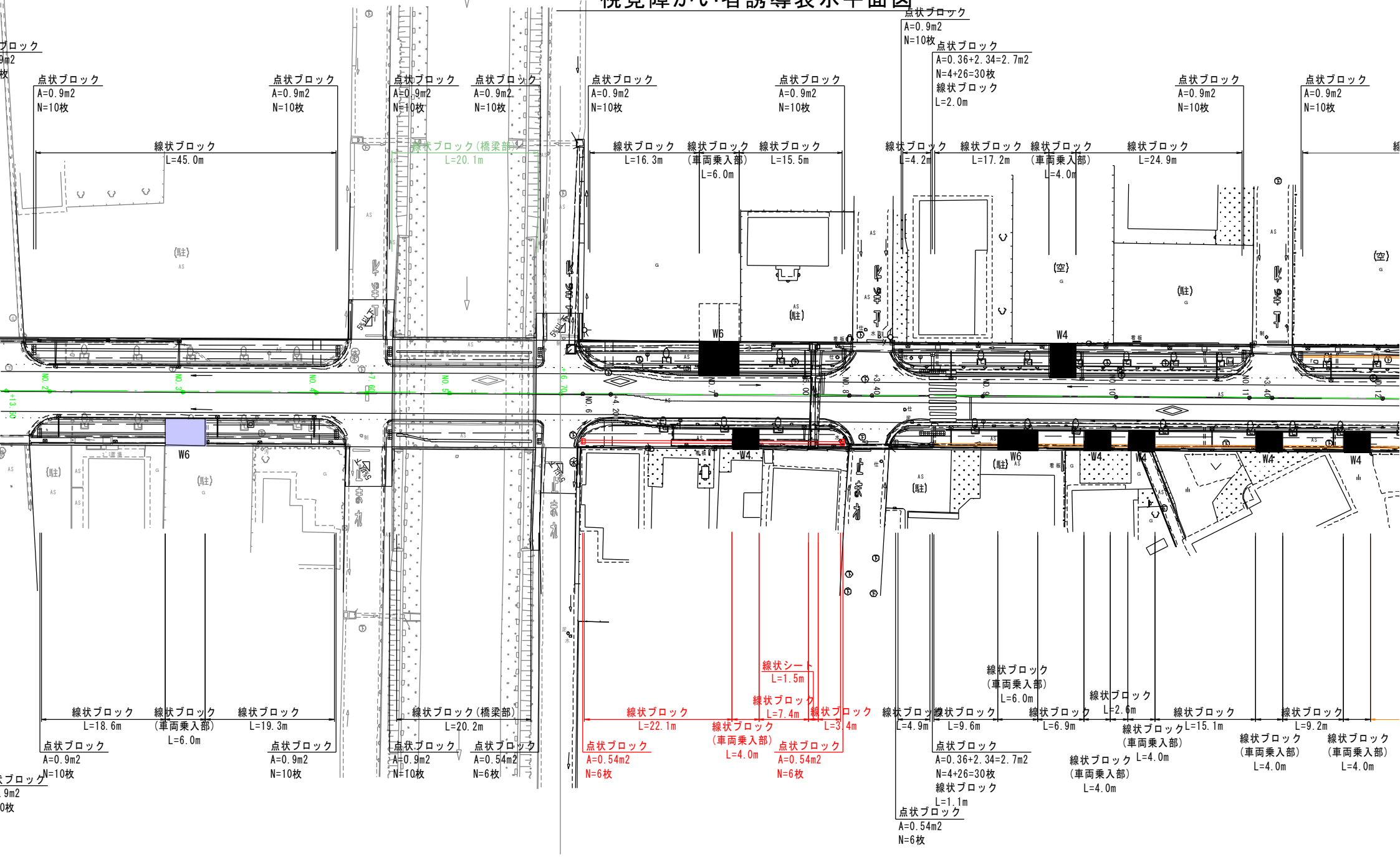

工種数量総括表

工　種	種　別	細　別	規　　格	単位	数　量	摘　　要
縁石工				式	1	
	縁石工			式	1	
		歩車道境界ブロック	乗入れ型	m	33.8	
		歩車道境界ブロック	切下げ型	m	9.8	
		歩車道境界ブロック	切下型水路部	m	0.8	

数量調書

種　　別：歩車道境界ブロック
規　　格：　　単　位：m

測　　点	数 量	摘　　要
【乗入れ型】		
No.6+3.2～No.7+17.0	33.8	右側
合　　計	33.8	
【切下げ型】		
No.5+19.3～No.6+3.2	6.0	右側
No.7+17.0～No.7+19.8	3.8	右側
合　　計	9.8	
【切下型水路部】		
No.7+19.8～No.7+19.9	0.8	右側
合　　計	0.8	

単位数量計算書

細　　別：歩車道境界ブロック
規　　格：乗入れ型　　10.0　m当り

略　図

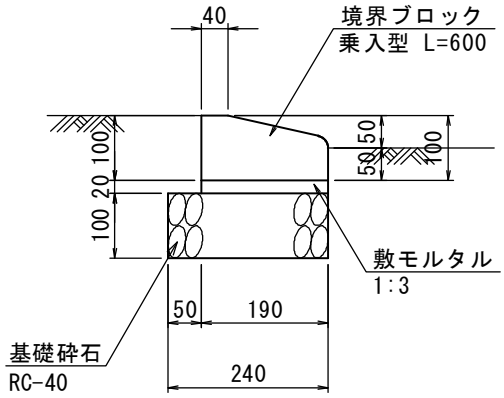

材料／規格	算　　式	数　量
境界ブロック 乗入型,L=600	10.0/0.6	16.7　個
敷モルタル 1：3	0.190×0.020×10.0	0.038 m3
基礎砕石 RC-40,t=10cm	0.240×10.0	2.400 m2

単位数量計算書

細　　別：歩車道境界ブロック
規　　格：切下げ型　　10.0　m当り

略　図

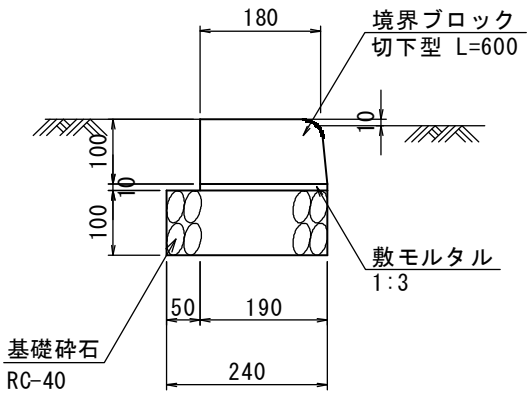

材料／規格	算　　式	数　量
境界ブロック 切下型,L=600	10.0/0.6	16.7　個
敷モルタル 1：3	0.190×0.010×10.0	0.019 m3
基礎砕石 RC-40,t=10cm	0.240×10.0	2.400 m2

単位数量計算書

細　　別：歩車道境界ブロック
規　　格：切下型水路部　　10.0　m当り

略　図

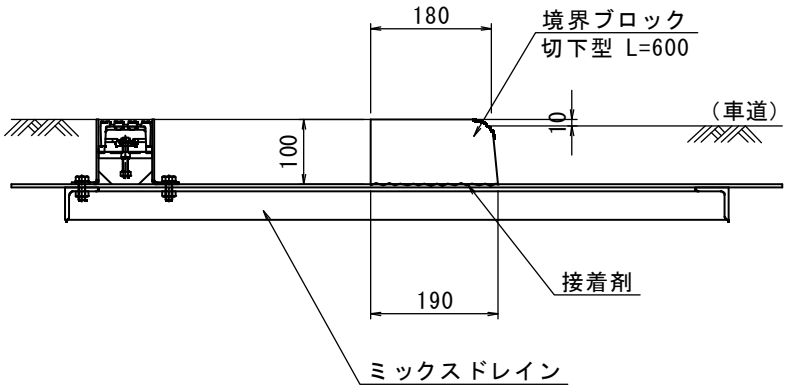

材料／規格	算　　式	数　量
境界ブロック 切下型,L=600	10.0/0.6	16.7　個
接着剤 ｺﾝｸﾘｰﾄ+金属用	0.19×10.0	1.90　m2

工種数量総括表

工　種	種　別	細　別	規　　格	単位	数　量	摘　　要
縁石工				式	1	
	縁石工			式	1	
		歩車道境界ブロック	乗入れ型	m	33.8	
		歩車道境界ブロック	切下げ型	m	9.8	
		歩車道境界ブロック	切下型水路部	m	0.8	

数量調書

種　　別：歩車道境界ブロック
規　　格：　　単　位：m

測　　点	数 量	摘　　要
【乗入れ型】		
No.6+3.2～No.7+17.0	33.8	右側
合　　計	33.8	
【切下げ型】		
No.5+19.3～No.6+3.2	6.0	右側
No.7+17.0～No.7+19.8	3.8	右側
合　　計	9.8	
【切下型水路部】		
No.7+19.8～No.7+19.9	0.8	右側
合　　計	0.8	

単位数量計算書

細　　別：歩車道境界ブロック
規　　格：乗入れ型　　10.0　m当り

略　図

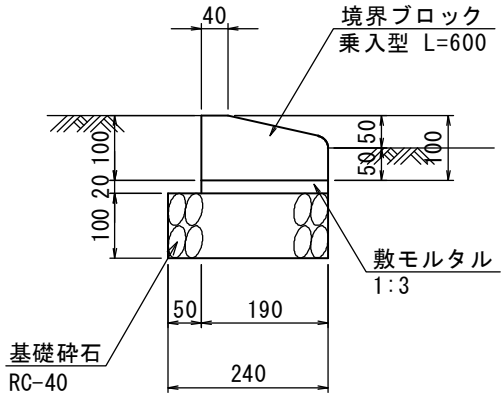

材料／規格	算　　式	数　量
境界ブロック 乗入型,L=600	10.0/0.6	16.7　個
敷モルタル 1：3	0.190×0.020×10.0	0.038 m3
基礎砕石 RC-40,t=10cm	0.240×10.0	2.400 m2

単位数量計算書

細　　別：歩車道境界ブロック
規　　格：切下げ型　　10.0　m当り

略　図

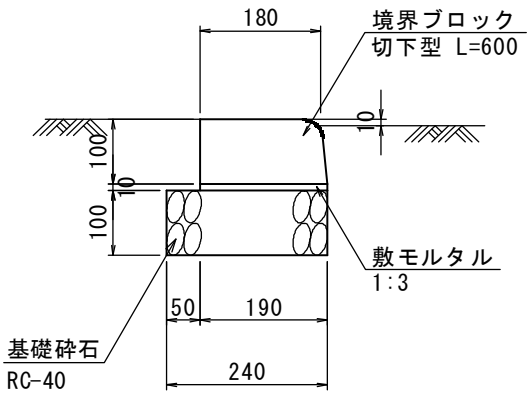

材料／規格	算　　式	数　量
境界ブロック 切下型,L=600	10.0/0.6	16.7　個
敷モルタル 1：3	0.190×0.010×10.0	0.019 m3
基礎砕石 RC-40,t=10cm	0.240×10.0	2.400 m2

単位数量計算書

細　　別：歩車道境界ブロック
規　　格：切下型水路部　　10.0　m当り

略　図

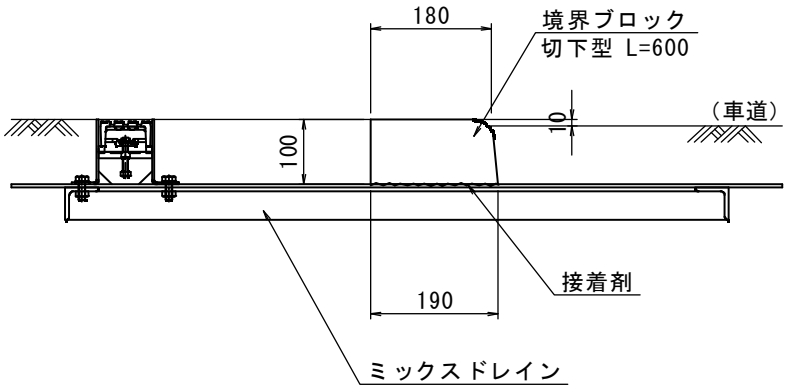

材料／規格	算　　式	数　量
境界ブロック 切下型,L=600	10.0/0.6	16.7　個
接着剤 ｺﾝｸﾘｰﾄ+金属用	0.19×10.0	1.90　m2

工種数量総括表

工　種	種　別	細　別	規　　格	単位	数　量	摘　　要
区画線工				式	1	
	区画線工			式	1	
		溶融式区画線	白色,実線,W=15cm	m	98.0	
		溶融式区画線	白色,破線,W=15cm	m	11.6	
		溶融式区画線	白色,ゼブラ,W=45cm	m	36.0	
		溶融式区画線	白色,実線,W=30cm	m	5.8	
		溶融式区画線	矢印・記号・文字(白色,15cm換算)	m	30.4	
		溶融式区画線	矢印・記号・文字(黄色,15cm換算)	m	23.2	
		ペイント式区画線	白色,実線,W=15cm	m	168.3	
		ペイント式区画線	白色,破線,W=15cm	m	21.4	

区画線工平面図

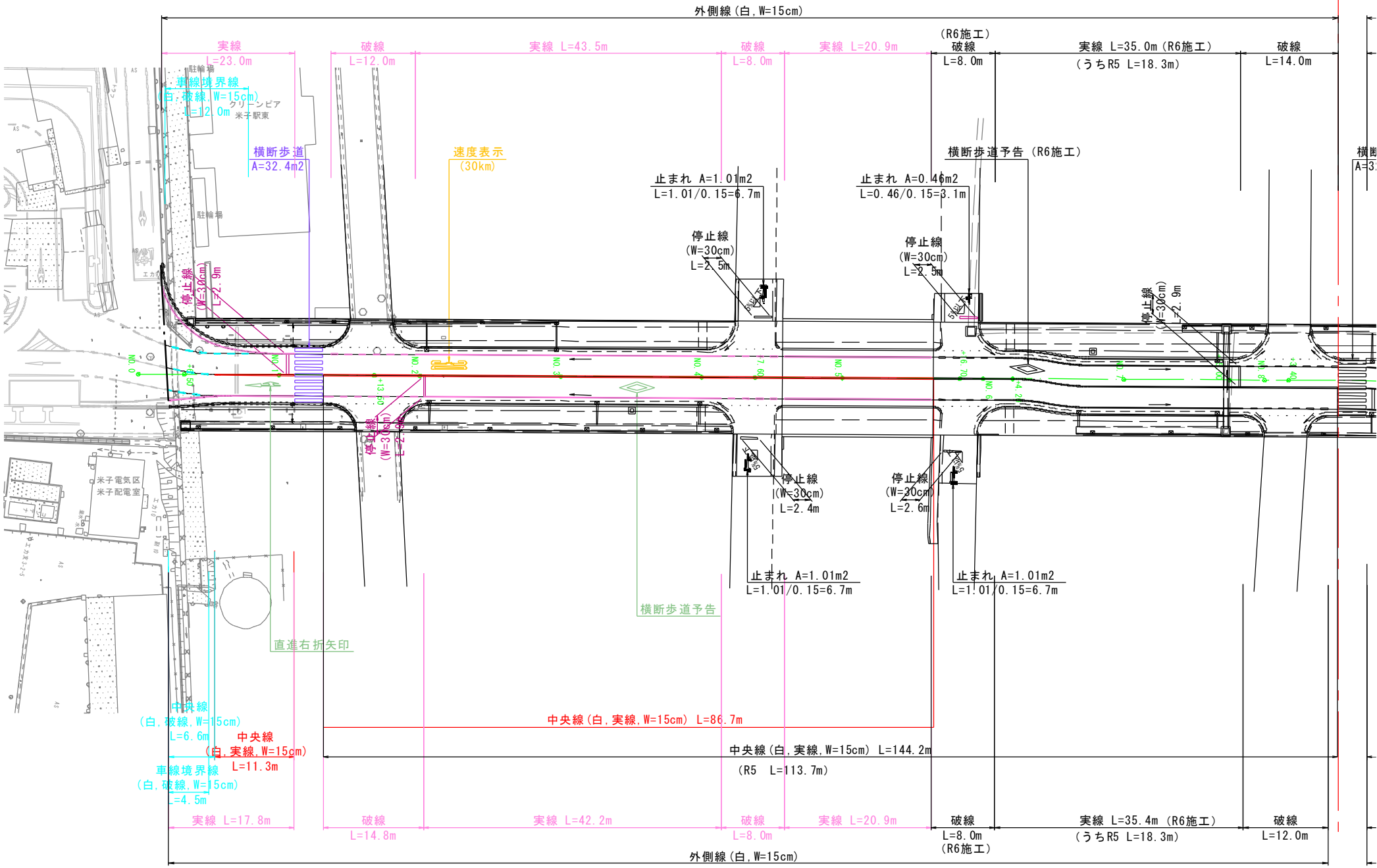
外側線（白，W=15cm）
実線 L=23.0m
破線 L=12.0m
実線 L=43.5m
破線 L=8.0m
実線 L=20.9m
（R6施工）破線 L=8.0m
実線 L=35.0m（R6施工）
（うちR5 L=18.3m）
破線 L=14.0m
駐輪場
車線境界線（白，破線，W=15cm）L=12.0m
クリーンピア米子駅東
横断歩道 A=32.4m2
速度表示（30km）
横断歩道予告（R6施工）
止まれ A=1.01m2 L=1.01/0.15=6.7m
止まれ A=0.46m2 L=0.46/0.15=3.1m
停止線（W=30cm）L=2.5m
停止線（W=30cm）L=2.9m
停止線（W=30cm）L=2.4m
停止線（W=30cm）L=2.6m
米子電気区 米子配電室
横断歩道予告
直進右折矢印
中央線（白，破線，W=15cm）L=6.6m
中央線（白，実線，W=15cm）L=11.3m
車線境界線（白，破線，W=15cm）L=4.5m
中央線（白，実線，W=15cm） L=86.7m
中央線（白，実線，W=15cm） L=144.2m
（R5 L=113.7m）
実線 L=17.8m
破線 L=14.8m
実線 L=42.2m
破線 L=8.0m
実線 L=20.9m
破線 L=8.0m（R6施工）
実線 L=35.4m（R6施工）
（うちR5 L=18.3m）
破線 L=12.0m
外側線（白，W=15cm）

工種数量総括表

工　種	種　別	細　別	規　　格	単位	数　量	摘　　要
道路付属施設工				式	1.0	
	掘削及びスパイラルダクト建込			式	1.0	
		掘削及びスパイラルダクト建込		m3	0.7	2基
	作業土工			式	1.0	
		床掘り	土砂	m3	3.8	
		埋戻し	流用土	m3	3.5	
	照明灯設置工			式	1.0	
		道路照明柱	DS（引込有）IA10.3CB　可変テーパー	基	3.0	
			DS（引込無）IA10.3CB　可変テーパー	基	2.0	
		歩道照明柱	PS スポットライト柱	基	5.0	
		樹木照明　LP	LP AD-3140-L	基	1.0	
		発光式ボラード照明	LPL0403-MD-3	基	7.0	
	ポール設置工	固定式ボラード	ボラード固定式ポール	基	6.0	
	照明灯基礎工	道路照明	DS1,DS2,DS4 H1700	基	3.0	
		道路照明	DS3 H1900	基	2.0	
		歩道照明	PS	基	5.0	
		発光式ボラード照明		基	7.0	
		固定式ボラード		基	6.0	
	配管工	波付硬質合成樹脂管	FEP30	m	48.0	
			FEP40	m	1.6	
			配管付属品	式	1.0	
	配線工		600VEM-CE3.5sq-2C	m	383.2	
			2PNCT-2.0sq-3c	m	3.8	
	接地工	D種接地工		極	9.0	
	ハンドホール工	ハンドホール	H1-6	基	1.0	
		ハンドホール鉄蓋	中耐用	枚	1.0	
	管路工	埋設標識シート	W300 2倍	m	40.2	
		保護砂		m3	2.3	

土 工 集 計 表

【土砂】 (m3)

名 称		道路照明 H1700	道路照明 H1900	歩道照明PS	管路工	ボラード	ハンドホール	計
発生土（土砂）	掘削	0.4	0.0	0.3				0.7
	床掘り	－	－	－	2.3	0.2	1.3	3.8
	計	0.4	0.0	0.3	2.3	0.2	1.3	4.5
流用土	埋戻し	0.1	0.0	0.0	2.3	0.2	0.9	3.5
		－	－	－				0.0
	計	0.1	0.0	0.0	2.3	0.2	0.9	3.5

数量計算書

項　　目	算式 単位数量				基数又は延長		単　位	数　　量
照明灯設置工								
道路照明DS（引込有）								
建柱工	10.0	/	10	×	3	＝	基	3.0
灯具取付工	10.0	/	10	×	3	＝	台	3.0
ジョイントユニットFMT68-16A	10.0	/	10	×	3	＝	個	3.0
ケーブルEM-EEF1.6sq-2C	95.0	/	10	×	3	＝	m	28.5
アース用電線IE1.6sq	95.0	/	10	×	3	＝	m	28.5
照明器具KCE070-2	10.0	/	10	×	3	＝	基	3.0
自動点滅器	10.0	/	10	×	3	＝	個	3.0
ジョイントユニットFMQ68-15A	20.0	/	10	×	3	＝	個	6.0
ケーブルEM-CE3.5sq-2C	60.0	/	10	×	3	＝	m	18.0
ケーブルEM-EEF1.6sq-3C	30.0	/	10	×	3	＝	m	9.0
照明柱IA10.3CB	10.0	/	10	×	3	＝	基	3.0
道路照明DS（引込無）								
建柱工	10.0	/	10	×	2	＝	基	2.0
灯具取付工	10.0	/	10	×	2	＝	台	2.0
ジョイントユニットFMN68-15A	10.0	/	10	×	2	＝	個	2.0
ケーブルEM-EEF1.6sq-2C	95.0	/	10	×	2	＝	m	19.0
アース用電線IE1.6sq	95.0	/	10	×	2	＝	m	19.0
照明器具KCE070-2	10.0	/	10	×	2	＝	基	2.0
照明柱IA10.3CB	10.0	/	10	×	2	＝	基	2.0
歩道照明PS								
建柱工	10.0	/	10	×	5	＝	基	5.0
灯具取付工	10.0	/	10	×	5	＝	台	5.0
ジョイントユニットFMQ68-15A	10.0	/	10	×	5	＝	個	5.0
ケーブルEM-CE2.0sq-3C	40.0	/	10	×	5	＝	m	20.0
照明器具Monospot3	10.0	/	10	×	5	＝	基	5.0
照明柱 スポットライト柱	10.0	/	10	×	5	＝	基	5.0
発光式ボラード照明BL								
建柱工	10.0	/	10	×	7	＝	基	7.0
照明器具LPL0403-MD-3	10.0	/	10	×	7	＝	基	7.0
固定式ボラード								
建柱工	10.0	/	10	×	6	＝	基	6.0
ポール（ボラード固定式）	10.0	/	10	×	6	＝	基	6.0
樹木照明LP								
照明器具AD-3140-L	10.0	/	10	×	1	＝	基	1.0
作業土工								
道路照明基礎工								
道路照明(DS1,DS2,DS4 H1700)								
掘削及びスパイラルダクト建込	10.0	/	10	×	1	＝	基	1.0
	4.2	/	10	×	1	＝	m^3	0.4
基礎砕石	2.0	/	10	×	1	＝	m^2	0.2
型枠	17.0	/	10	×	1	＝	m	1.7
生コンクリート	3.3	/	10	×	1	＝	m^3	0.3
ビニル電線管VE16	10.0	/	10	×	1	＝	m	1.0
組アンカーボルト4－M24-L700	10.0	/	10	×	1	＝	組	1.0
埋戻し	0.2	/	10	×	1	＝	m^3	0.1
道路照明(DS3 H1900)								
掘削及びスパイラルダクト建込	10.0	/	10	×	0	＝	基	0.0
	4.6	/	10	×	0	＝	m^3	0.0
基礎砕石	2.0	/	10	×	0	＝	m^2	0.0
型枠	19.0	/	10	×	0	＝	m	0.0

数量計算書

項　　目	算式 単位数量				基数又は延長		単　位	数　　量
生コンクリート	3.7	/	10	×	0	=	m³	0.0
ビニル電線管VE16	10.0	/	10	×	0	=	m	0.0
組アンカーボルト4－M24-L700	10.0	/	10	×	0	=	組	0.0
埋戻し	0.2	/	10	×	0	=	m³	0.0
歩道照明基礎工								
歩道照明PS								
掘削及びスパイラルダクト建込	10.0	/	10	×	1	=	基	1.0
	2.8	/	10	×	1	=	m³	0.3
基礎砕石	2.0	/	10	×	1	=	m²	0.2
型枠	10.0	/	10	×	1	=	m²	1.0
生コンクリート	2.0	/	10	×	1	=	m³	0.2
ビニル電線管VE16	10.0	/	10	×	1	=	m	1.0
組アンカーボルト4－M16-L500	10.0	/	10	×	1	=	組	1.0
埋戻し	0.2	/	10	×	1	=	m³	0.0
ボラード照明基礎工								
発光式ボラード照明BL								
床掘	0.18	/	10	×	7	=	m³	0.1
基礎砕石	1.6	/	10	×	7	=	m²	1.1
型枠	4.8	/	10	×	7	=	m²	3.4
生コンクリート	0.4	/	10	×	7	=	m³	0.3
埋戻し	0.15	/	10	×	7	=	m³	0.1
ビニル電線管VE16	10.0	/	10	×	7	=	m	7.0
固定式ボラード								
掘削	0.18	/	10	×	6	=	m³	0.1
基礎砕石	1.6	/	10	×	6	=	m²	1.0
型枠	4.8	/	10	×	6	=	m²	2.9
生コンクリート	0.4	/	10	×	6	=	m³	0.2
埋戻し	0.15	/	10	×	6	=	m³	0.1
ハンドホール								
ハンドホール据付工								
床掘	13.3	/	10	×	1	=	m³	1.3
基礎砕石	8.6	/	10	×	1	=	m²	0.9
埋戻し	8.9	/	10	×	1	=	m³	0.9
ハンドホールH1-6	10.0	/	10	×	1	=	基	1.0
ハンドホール鉄蓋中耐用	10.0	/	10	×	1	=	枚	1.0
管路工								
管路工(5)								
埋設標識シート	100.0	/	100	×	1.0	=	m	1.0
保護砂	4.4	/	100	×	1.0	=	m³	0.0
床掘	4.6	/	100	×	1.0	=	m³	0.0
残土処理	4.6	/	100	×	1.0	=	m³	0.0
管路工(10)								
埋設標識シート	100.0	/	100	×	35.2	=	m	35.2
保護砂	5.9	/	100	×	35.2	=	m³	2.1
床掘	6.0	/	100	×	35.2	=	m³	2.1
残土処理	6.0	/	100	×	35.2	=	m³	2.1
管路工(11)								
埋設標識シート	100.0	/	100	×	4.0	=	m	4.0
保護砂	4.1	/	100	×	4.0	=	m³	0.2
床掘	4.2	/	100	×	4.0	=	m³	0.2

数量計算書

項　　目	算　　式						単　位	数　　量
	単位数量				基数又は延長			
残土処理	4.2	/	100	×	4.0	＝	m^3	0.2
管路工合計								
埋設標識シートW300 2倍							m	40.2
保護砂							m^3	2.3
床掘							m^3	2.3
配管工								
波付硬質合成樹脂管FEP30	100	/	100	×	48.0	＝	m	48.0
波付硬質合成樹脂管FEP40	100	/	100	×	1.6	＝	m	1.6
配線工								
EM-CE3.5sq-2C	100	/	100	×	383.2	＝	m	383.2
2PNCT-2.0sq-3C	100	/	100	×	3.8	＝	m	3.8
接地設置工合計							極	9
接地棒φ10-1500	10	/	10	×	9	＝	本	9
接地棒リード端子	10	/	10	×	9	＝	個	9
電線IE1.6sq	20	/	10	×	9	＝	m	18

駅南広場～足尾橋

電気数量拾い出し表

基点		終点	区間長（m）	配線工　EM-CE3.5sq-2C（m）			配線工 2PNCT-2.0sq-3C（m）			道路照明DS（引込有）	道路照明DS（引込無）	歩道照明PS	樹木照明LP
				立上下	条数	亘長	立上下	条数	亘長	基	基	基	基
照明回路	（路線左）												
DS1内ジョイントユニット	～	DS1	0.5	0.0	1	0.5				1			
DS1	～	HH1	5.5	0.0	1	5.5							
HH1	～	DS2	38.2	0.0	1	38.2					1		
DS1内ジョイントユニット	～	HH1	6.0	0.0	1	6.0							
HH1	～	HH2	19.4	0.0	1	19.4							
HH2	～	PS1	1.6	0.0	1	1.6						1	
DS1内ジョイントユニット	～	HH1	6.0	0.5	1.0	6.5							
HH1	～	BL1	3.8	1.7	1.0	5.5							
HH1	～	BL2	1.7	1.7	1.0	3.4							
BL2	～	BL3	6.2	2.3	1.0	8.5							
BL3	～	BL4	6.2	2.3	1.0	8.5							
BL4	～	PS2	6.2	2.5	1.0	8.7						1	
PS2	～	BL5	6.2	2.5	1.0	8.7							
BL5	～	BL6	6.2	2.3	1.0	8.5							
BL6	～	BL7	6.2	2.3	1.0	8.5							
BL7	～	BL8	6.2	2.3	1.0	8.5							
照明回路	（路線右）												
DS3内ジョイントユニット	～	DS3	0.5	1.4	1.0	1.9				1			
DS3	～	HH3	1.5	1.9	1.0	3.4							
HH3	～	HH4	16.0	1.0	1.0	17.0							
HH4	～	DS4	39.6	1.9	1.0	41.5					1		
DS3内ジョイントユニット	～	HH3	2.0	0.5	1.0	2.5							
HH3	～	PS3	7.9	1.9	1.0	9.8						1	
DS3内ジョイントユニット	～	HH3	2.0	0.5	1.0	2.5							
HH3	～	HH4	16.0	1.0	1.0	17.0							
HH4	～	BL9	1.4	1.7	1.0	3.1							
HH4	～	BL10	4.8	1.7	1.0	6.5							
BL10	～	BL11	6.8	2.3	1.0	9.1							
BL11	～	BL12	6.8	2.3	1.0	9.1							
BL12	～	PS4	8.8	2.5	1.0	11.3						1	
PS4	～	BL13	6.8	2.5	1.0	9.3							
BL13	～	LP1	2.0				1.8	1.0	3.8				1
BL13	～	BL14	6.8	2.3	1.0	9.1							
BL14	～	BL15	6.8	2.3	1.0	9.1							

集計表

名　称	単位											
交差点照明DS（引込有）	（基）	2							2			
交差点照明DS（引込無）	（基）	2								2		
歩道照明PS	（基）	4									4	
樹木照明LP	（基）	1										1
EM-CE3.5sq-2C	(m)	308			308.3							
2PNCT-2.0sq-3C	(m)	4						3.8				

ケーブル立上下余長

	接続余長
道路照明DS（引込口～ジョイントユニッ	0.5
道路照明 DS	0.1
歩道照明 PS	0.1
樹木照明　LP	0.1

No.6付近(右)～
No.8付近(右)

電気数量拾い出し表

基点		終点	区間長（m）	管路工(5)（m）	管路工(10)（m）	管路工(11)（m）	配管工　ＦＥＰ30（m）			配管工　ＦＥＰ40（m）			配管工　ＦＥＰ50（m）			配線工　EM-CE3.5sq-2C（m）			ハンドホール	道路照明DS(引込有)	歩道照明PS	ボラード照明BL(発光式)	接地工
							立上下	条数	亘長	立上下	条数	亘長	立上下	条数	亘長	立上下	条数	亘長	基	基	基	基	極
照明回路(公衆街路灯契約④)																							
DS4内ジョイントユニット	～	DS4	0.5													7.4	1.0	7.9		1			1
DS4内ジョイントユニット	～	HH6	1.4		1.4		0.6	1.0	2.0							6.5	1.0	7.9	1				
HH6	～	BL23	1.0	1.0						0.6	1.0	1.6				1.7	1.0	2.7				1	1
BL23	～	HH6	1.0	1.0						0.6	0.0	0.0				1.7	1.0	2.7	1				
HH6	～	BL24	5.8		5.8		0.6	1.0	6.4							1.7	1.0	7.5				1	1
BL24	～	BL25	5.8		5.8		1.2	1.0	7.0							2.3	1.0	8.1				1	1
BL25	～	PS4	5.5		5.5		1.4	1.0	6.9							2.5	1.0	8.0			1		1
PS4	～	BL26	5.4		5.4		1.4	1.0	6.8							2.5	1.0	7.9				1	1
BL26	～	BL27	5.4		1.4	4.0	1.2	1.0	6.6							2.3	1.0	7.7				1	1
BL27	～	BL28	4.8		4.8		1.2	1.0	6.0							2.3	1.0	7.1				1	1
BL28	～	BL29	5.1		5.1		1.2	1.0	6.3							2.3	1.0	7.4				1	1

名　称	単位																					
FEP30	(m)	48.0						48.0														
FEP40	(m)	1.6									1.6											
EM-CE3.5sq-2C	(m)	74.9															74.9					
ハンドホール	(基)	1																1				
交差点照明DS（引込有）	(基)	1																	1			
歩道照明PS	(基)	1																		1		
ボラード照明BL（発光式	(基)	7																			7	
接地極	(極)	9																				9
管路工(5)	(m)	1.0	1.0																			
管路工(10)	(m)	35.2		35.2																		
管路工(11)	(m)	4.0			4.0																	

ケーブル立上下余長

	接続余長	埋設深さ	器具内立上	基礎心	配管立	配線計	配管計
道路照明DS（引込口～ジョイントユニッ	0.5		5.5			6.0	0.0
ハンドホール HH				0.5		0.5	0.0
道路照明 DS	0.1	0.5	0.75		0.1	1.4	0.6
歩道照明 PS	0.1	0.5	0.75		0.3	1.4	0.8
ボラード照明 BL	0.1	0.5	0.55		0.1	1.2	0.6
樹木照明　LP	0.1	0.5			0.1	0.6	0.6

【土木関係 数量拾い出し根拠】

工 種:照明灯設置工　　設 備 名:道路照明　　施工場所:歩道　　作 業: 設置工　　10基当り

No.1	道路照明(電力引込口有)	数量	10基当たり

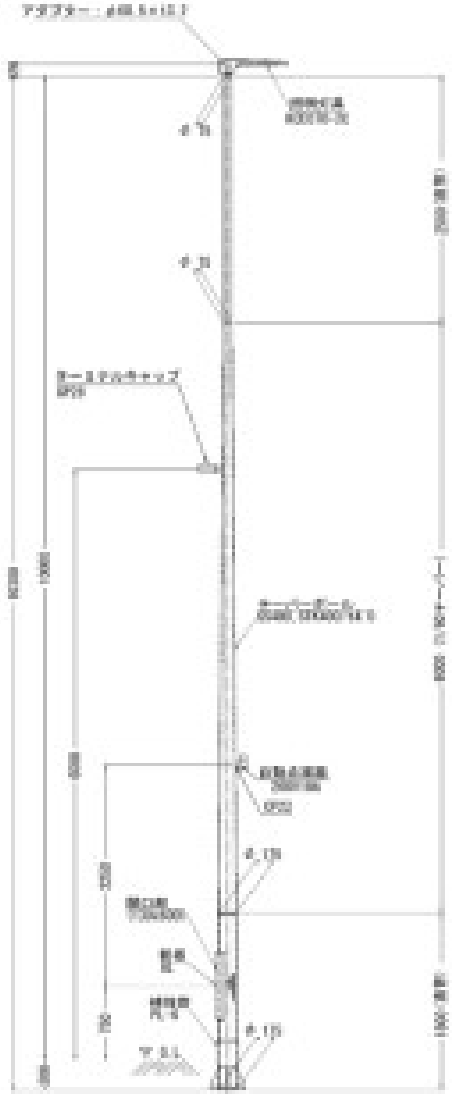

建柱工	1.0×10	10.0 基	ケーブル	EM-CE3.5sq-2C 引込口～ジョイントユニット 6×10	60.0 m
灯具取付工	1.0×10	10.0 台	ケーブル	EM-EEF1.6sq-3C 自動点滅器～ジョイントユニット 3×10	30.0 m
ジョイントユニット	FMT68-15A 1.0×10	10.0 個	照明柱	IA10.3CB　可変テーパー	10.0 基
ケーブル	EM-EEF1.6sq-2C 器具～ジョイントユニット 9.5×10	95.0 m			
電線 アース用	IE1.6sq 器具～ジョイントユニット 9.5×10	95.0 m			
照明器具	KCE070-2C 1.0×10	10.0 基			
自動点滅器	200V10Aプラグイン式 1×10	10.0 個			
ジョイントユニット	FMQ68-15A 2.0×10	20.0 個			

【土木関係 数量拾い出し根拠】

工 種:照明灯設置工　　設 備 名:道路照明　　施工場所:歩道　　作 業: 設置工　　10基当り

No.1	道路照明(電力引込口無)	数量	10基当たり

建柱工	1.0×10	10.0 基			
灯具取付工	1.0×10	10.0 台			
ジョイントユニット	FMN68-15A 1.0×10	10.0 個			
ケーブル	EM-EEF1.6sq-2C 器具～ジョイントユニット 9.5×10	95.0 m			
アース用電線	IE1.6sq 器具～ジョイントユニット 9.5×10	95.0 m			
照明器具	KCE070-2C 1.0×10	10.0 基			
照明柱	IA10.3CB　可変テーパー	10.0 基			

【土木関係 数量拾い出し根拠】

工 種:照明灯設置工　　設 備 名:歩道照明　　施工場所:歩道　　作 業: 設置工　　10基当り

No.1	歩道照明	数量	10基当たり

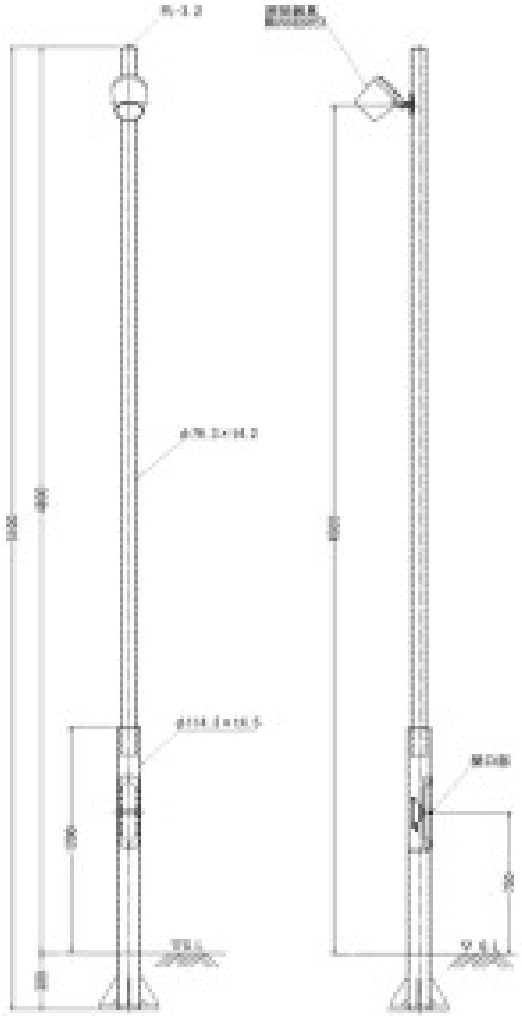

建柱工	1.0×10	10.0 基			
灯具取付工	1.0×10	10.0 台			
ジョイントユニット	FMQ68-15A 1.0×10	10.0 個			
ケーブル	EM-CE2.0sq-3C 器具～ジョイントユニット 4.0×10	40.0 m			
照明器具	Monospot3 1.0×10	10.0 基			
照明柱	スポットライト柱 φ76.3×t4.2	10.0 基			

【土木関係 数量拾い出し根拠】

工 種:照明灯設置工　　設 備 名:樹木照明　　施工場所:植栽　　作 業: 設置工　　10基当り

No.1	樹木照明	数量	10基当たり

製品仕様

製品品番	AD-3141-L
製品重量	1.6kg
入力電圧	200V
消費電力	11.2W
発光色	電球色 3000K Ra80
定格光束	742lm
口出し線	キャブタイヤコード5.0m プラグ付
配光角度	303度
使用環境	屋外専用（防雨型）

照明器具	AD-3140-L	10.0 基			
	1.0×10				
ケーブル	口出し線	0.0 m			
	プラグ付きキャブタイヤコード5.0m付属				

【土木関係 数量拾い出し根拠】

工 種:照明灯設置工　　設 備 名:ボラード照明　　施工場所:歩道　　作 業: 設置工　　10基当り

No.1	発光式ボラード照明	数量	10基当たり

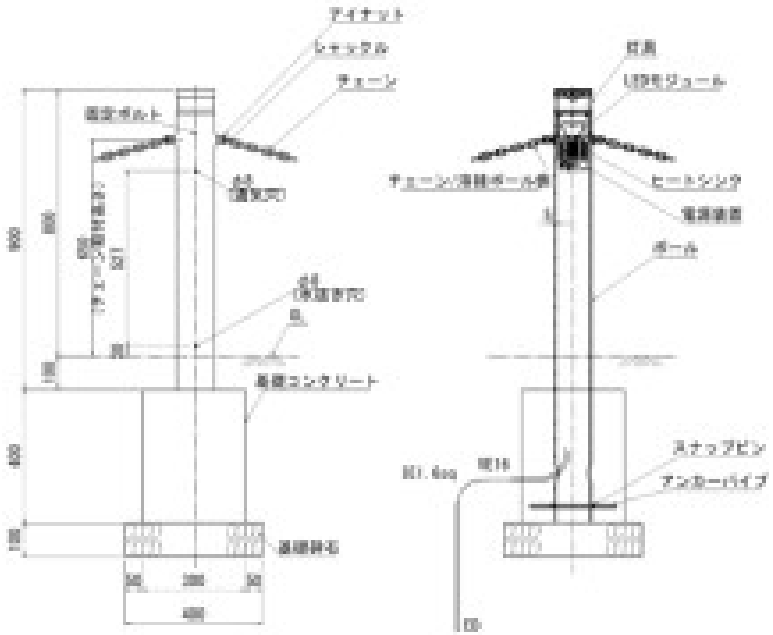

建柱工	1.0×10	10.0 基			
照明器具	LPL0403-MD-3 1.0×10	10.0 基			

【土木関係 数量拾い出し根拠】

工 種:ポール設置工　　設 備 名:　　施工場所:歩道　　作 業: 設置工　　10基当り

No.1	固定式ボラード	数量	10基当たり

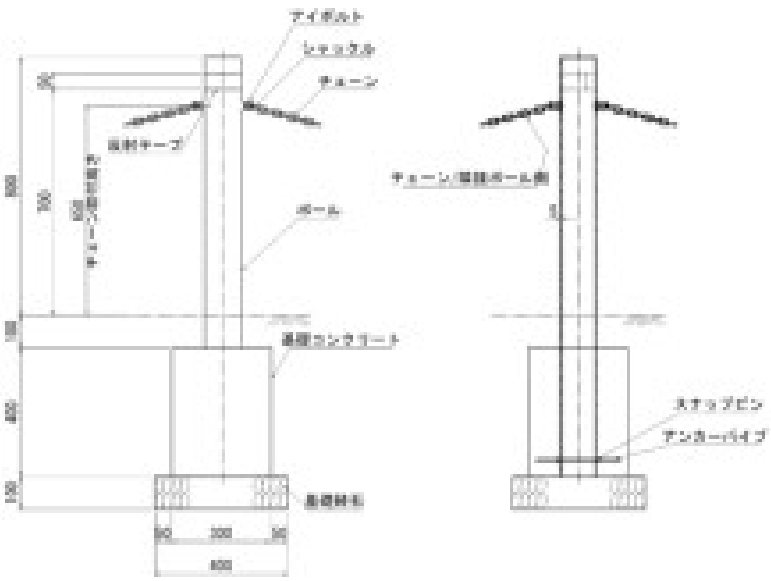

建柱工	1.0×10	10.0 基			
ポール	ボラード　固定式ポール 1.0×10	10.0 基			

【土木関係 数量拾い出し根拠】

工 種:照明灯基礎工(H1700)DS1,DS2,DS4　　設 備 名:道路照明　　施工場所:歩道　　作 業: 基礎工　　10基当り

No.1	道路照明	数量	10基当たり

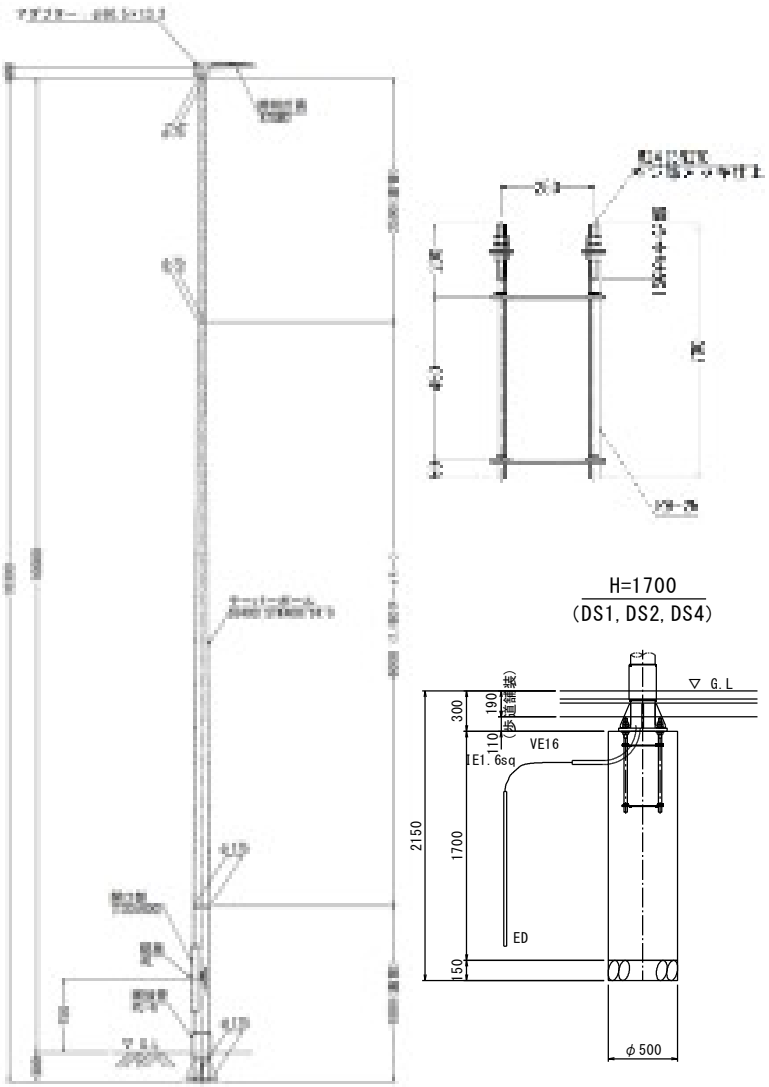

スパイラルダクト建込 掘削及び	スパイラルダクトφ0.5　2m以下	10.0 基			
	0.25×0.25×π×2.15×10				
	(掘削　4.2m3)				
基礎砕石	φ0.5×10	2.0 m²			
	t=0.15				
	0.25×0.25×π×0.15×10				
	(0.29m3)				
型枠	ｽﾊﾟｲﾗﾙﾀﾞｸﾄφ0.5 t0.6	17.0 m			
	1.7×10				
生コンクリート	0.25×0.25×π×1.7×10	3.3 m3			
残土処理	4.2-0.2/0.9	4.0 m3			
電線管 ビニル	VE16	10.0 m			
	1×10				
アンカーボルト 組	4-M24-L700	10.0 組			
	1×10				
埋戻し	0.25×0.25×π×0.11×10	0.2 m3			

【土木関係 数量拾い出し根拠】

工 種:照明灯基礎工(H1900)DS3　　設 備 名:道路照明　　施工場所:歩道　　作 業: 基礎工　　10基当り

No.1	道路照明	数量	10基当たり

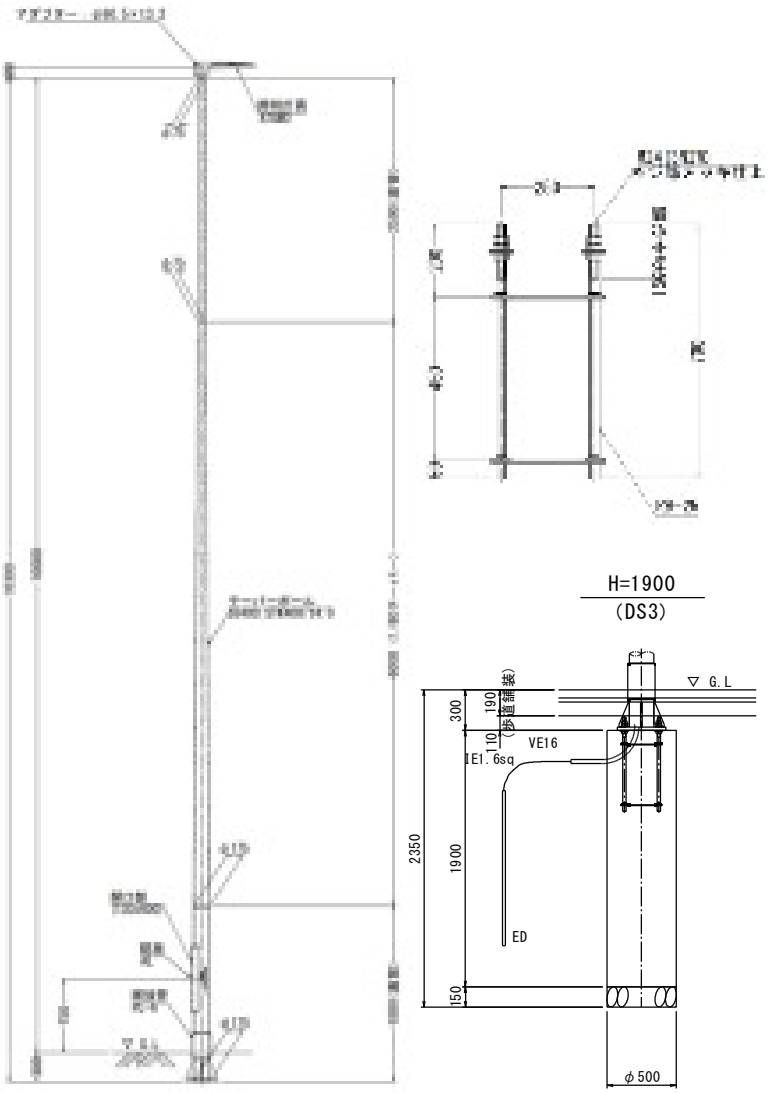

スパイラルダクト建込 掘削及び	スパイラルダクトφ0.5 2m以下	10.0 基			
	0.25×0.25×π×2.35×10				
	(掘削 4.6m3)				
基礎砕石	φ0.5×10	2.0 m²			
	t=0.15				
	0.25×0.25×π×0.15×10				
	(0.29m3)				
型枠	スパイラルダクトφ0.5 t0.6	19.0 m			
	1.9×10				
生コンクリート	0.25×0.25×π×1.9×10	3.7 m3			
残土処理	4.6-0.2/0.9	4.4 m3			
電線管 ビニル	VE16	10.0 m			
	1×10				
アンカーボルト 組	4-M24-L700	10.0 組			
	1×10				
埋戻し	0.25×0.25×π×0.11×10	0.2 m3			

【土木関係 数量拾い出し根拠】

工 種:照明灯基礎工　　設 備 名:歩道照明　　施工場所:歩道　　作 業: 基礎工　　10基当り

No.1	歩道照明	数量	10基当たり

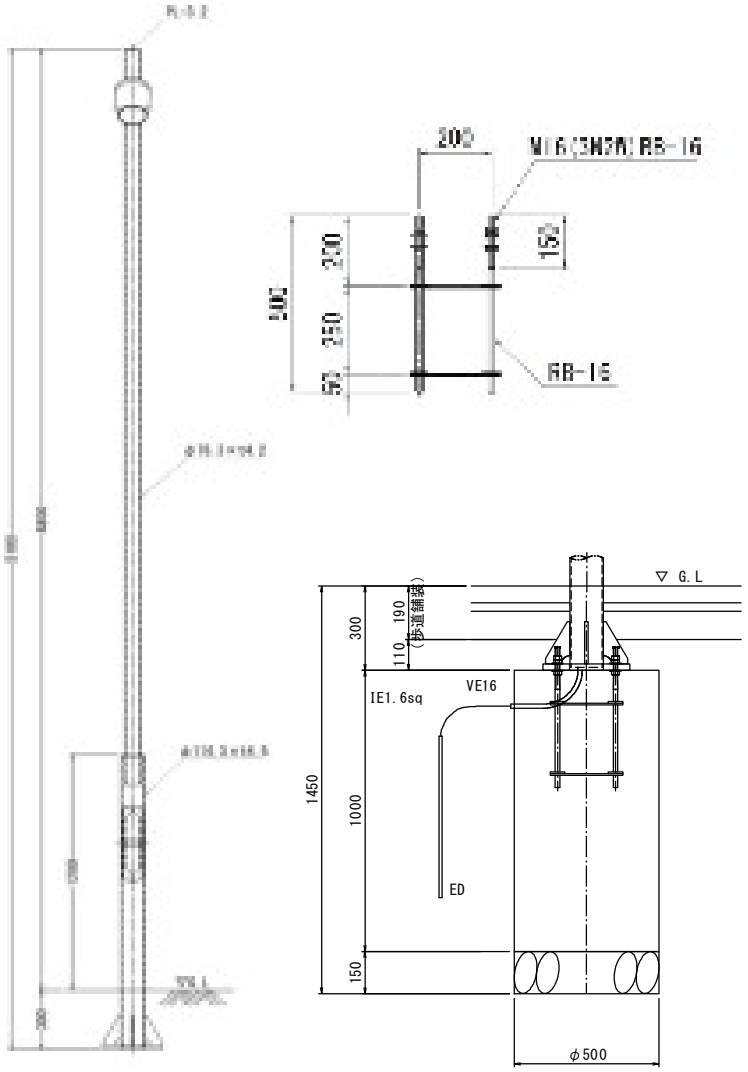

スパイラルダクト埋戻し	スパイラルダクトφ0.5 2m以下	10.0 基			
	0.25×0.25×π×1.45×10				
	(掘削 2.8m3)				
基礎砕石	φ0.5×10	2.0 m²			
	t=0.15				
	0.25×0.25×π×0.15×10				
	(0.29m3)				
型枠	ｽﾊﾟｲﾗﾙﾀﾞｸﾄφ0.5 t0.6	10.0 m			
	1.0×10				
生コンクリート	0.25×0.25×π×1.0×10	2.0 m3			
残土処理	2.8-0.2/0.9	2.6 m3			
ビニル電線管	VE16	10.0 m			
	1×10				
アンカーボルト組	4-M16-L500	10.0 組			
	1×10				
埋戻し	0.25×0.25×π×0.11×10	0.2 m3			

【土木関係 数量拾い出し根拠】

工 種:照明灯基礎工　　設 備 名:ボラード照明　　施工場所:歩道　　作 業: 基礎工　　10基当り

No.1	発光式ボラード照明	数量	10基当たり

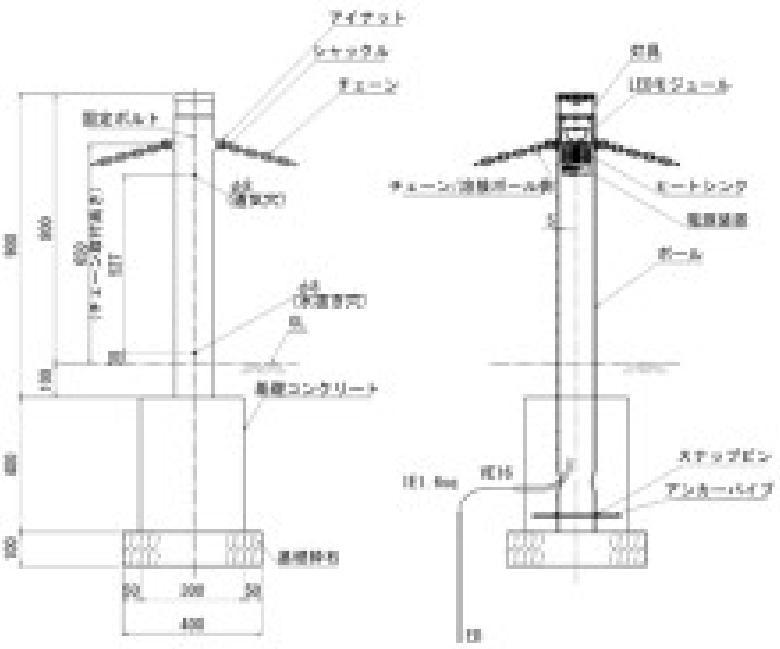

※片側チェーンボラード、チェーン無しボラードも同様の基礎サイズ

基礎砕石	0.4×0.4×10	1.6			
	t=0.1				
	(0.16m3)	m²			
型枠	0.4×0.3×4×10	4.8			
		m²			
生コンクリート	0.3×0.3×0.4×10	0.4			
		m³			
電線管 ビニル	接地用 VE16	10.0			
	1×10	m			

【土木関係 数量拾い出し根拠】

工 種:ポール基礎工　　設 備 名:　　施工場所:歩道　　作 業: 基礎工　　10基当り

No.1	固定式ボラード	数量	10基当たり

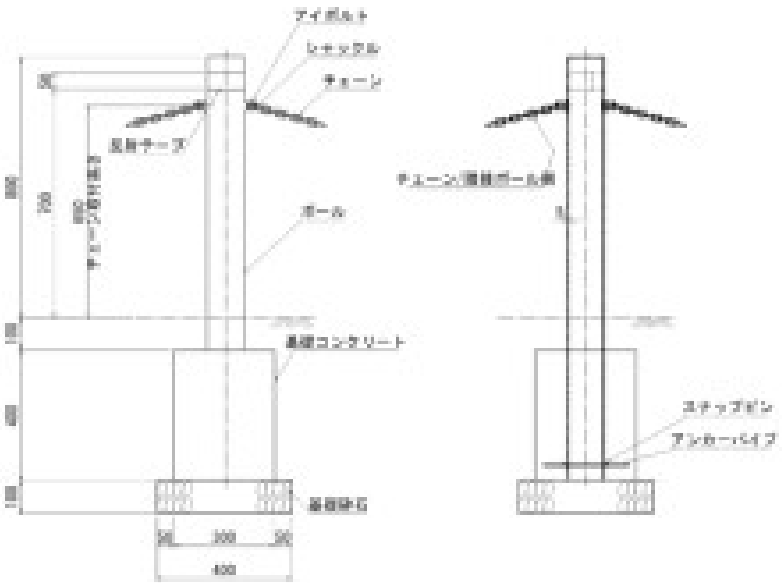

※片側チェーンボラード、チェーン無しボラードも同様の基礎サイズ

基礎砕石	0.4×0.4×10	1.6			
	t＝0.1				
	(0.16m3)	m²			
型枠	0.4×0.3×4×10	4.8			
		m²			
生コンクリート	0.3×0.3×0.4×10	0.4			
		m³			

【土木関係 数量拾い出し根拠】

工 種:ハンドホール据付工　　設 備 名:ハンドホール　　施工場所:歩道　　作 業:据付工　　10基当り

	ハンドホール	数量	10基当たり

平 面 図

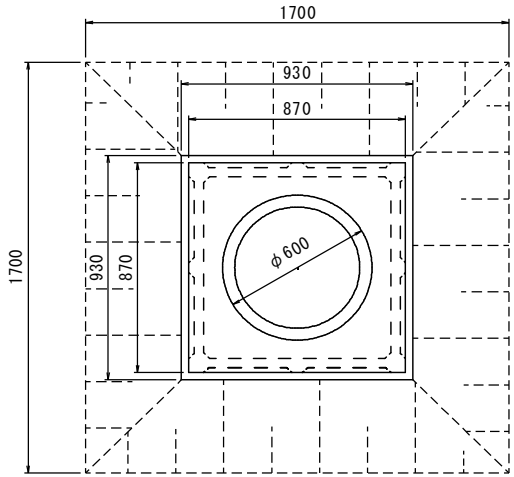

断 面 図

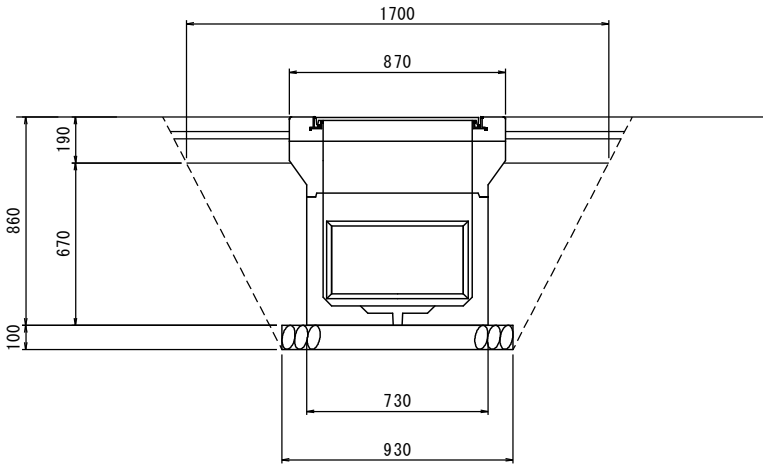

床掘	(0.93+1.700)×1/2=1.315	13.3 m3			
	1.315×1.315×0.77×10				
基礎砕石	0.93×0.93×10	8.6 m2			
	(0.86m3)				
埋戻し	13.3-(0.73×0.73×0.67×10	8.9 m3			
	+0.86)				
残土処理	13.3-8.9/0.9	3.4 m3			
ハンドホール	H1-6	10.0 基			
	(600×600×600)				
ハンドホール蓋	鉄蓋　中耐用	10.0 枚			
	φ600				

【土木関係 数量拾い出し根拠】

工 種:管路工　　設 備 名:　　施工場所: 歩道　　作 業: 設置　　100m当り

	管路工(5)	数量	100m当たり

管 路 工(5)

歩 道 部

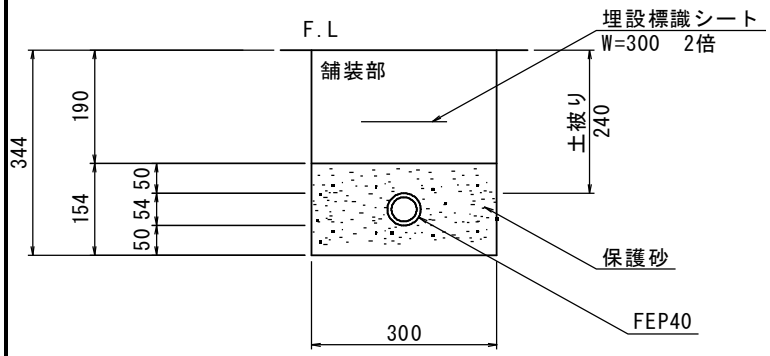

管路工(5)数量表　　100m当り

名　称	規　格	単位	数　量	摘　要
電線管	FEPφ40	m	100	
埋設標識シート	W300　2倍	m	100	
保護砂		m3	4.4	
床掘		m3	4.6	
残土処理	(発生土)	m3	4.6	

埋設標識シート	W300　2倍	100.0 m			
保護砂	(0.3×0.154 − 0.027×0.027×π)×100	4.4 m3			
床掘	0.3×0.154×100	4.6 m3			
残土処理		4.6 m3			

【土木関係 数量拾い出し根拠】

工 種:管路工　　設備名:　　施工場所: 歩道　　作 業: 設置　　100m当り

	管路工(10)	数量	100m当たり

管 路 工(10)

歩 道 部

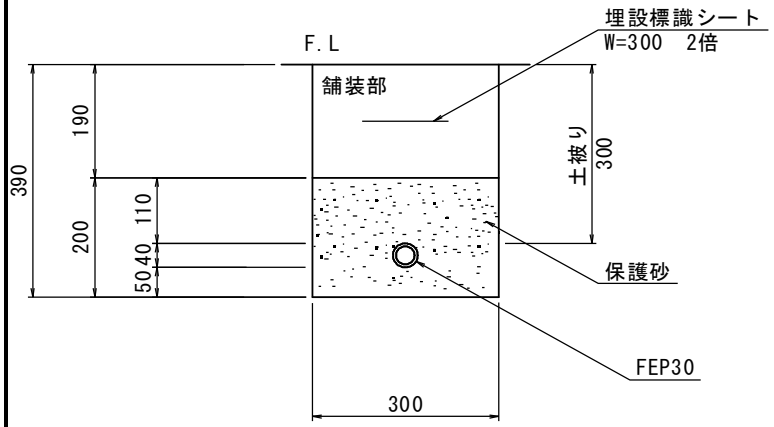

管路工(10)数量表　　100m当り

名 称	規 格	単位	数 量	摘 要
電線管	FEPφ30	m	100	
埋設標識シート	W300 2倍	m	100	
保護砂		m3	5.9	
床掘		m3	6.0	
残土処理	(発生土)	m3	6.0	

埋設標識シート	W300 2倍	100.0 m			
保護砂	(0.3×0.2 - 0.02×0.02×π)×100	5.9 m3			
床掘	0.3×0.2×100	6.0 m3			
残土処理		6.0 m3			

【土木関係 数量拾い出し根拠】

工 種:管路工　　設 備 名:　　施工場所: 歩道　　作 業: 設置　　100m当り

	管路工(11)	数量	100m当たり

管　路　工(11)

歩道（車両乗入部）

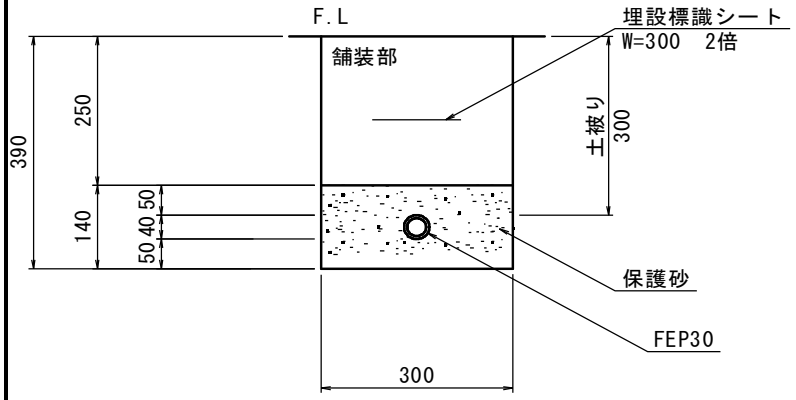

管路工(11)数量表　　100m当り

名　称	規　格	単位	数　量	摘　要
電線管	FEPφ30	m	100	
埋設標識シート	W300　2倍	m	100	
保護砂		m3	4.1	
床掘		m3	4.2	
残土処理	(発生土)	m3	4.2	

埋設標識シート	W300　2倍	100.0 m			
保護砂	(0.3×0.14－0.02×0.02×π)×100	4.1 m3			
床掘	0.3×0.14×100	4.2 m3			
残土処理		4.2 m3			

道路付属施設工平面図

着色凡例

- 固定式ボラード（H=0.8m）
- 発光式ボラード（H=0.8m）
- 交差点照明灯（H=10m）
- 歩道照明灯（H=4.5m）
- 車両乗り入れ部

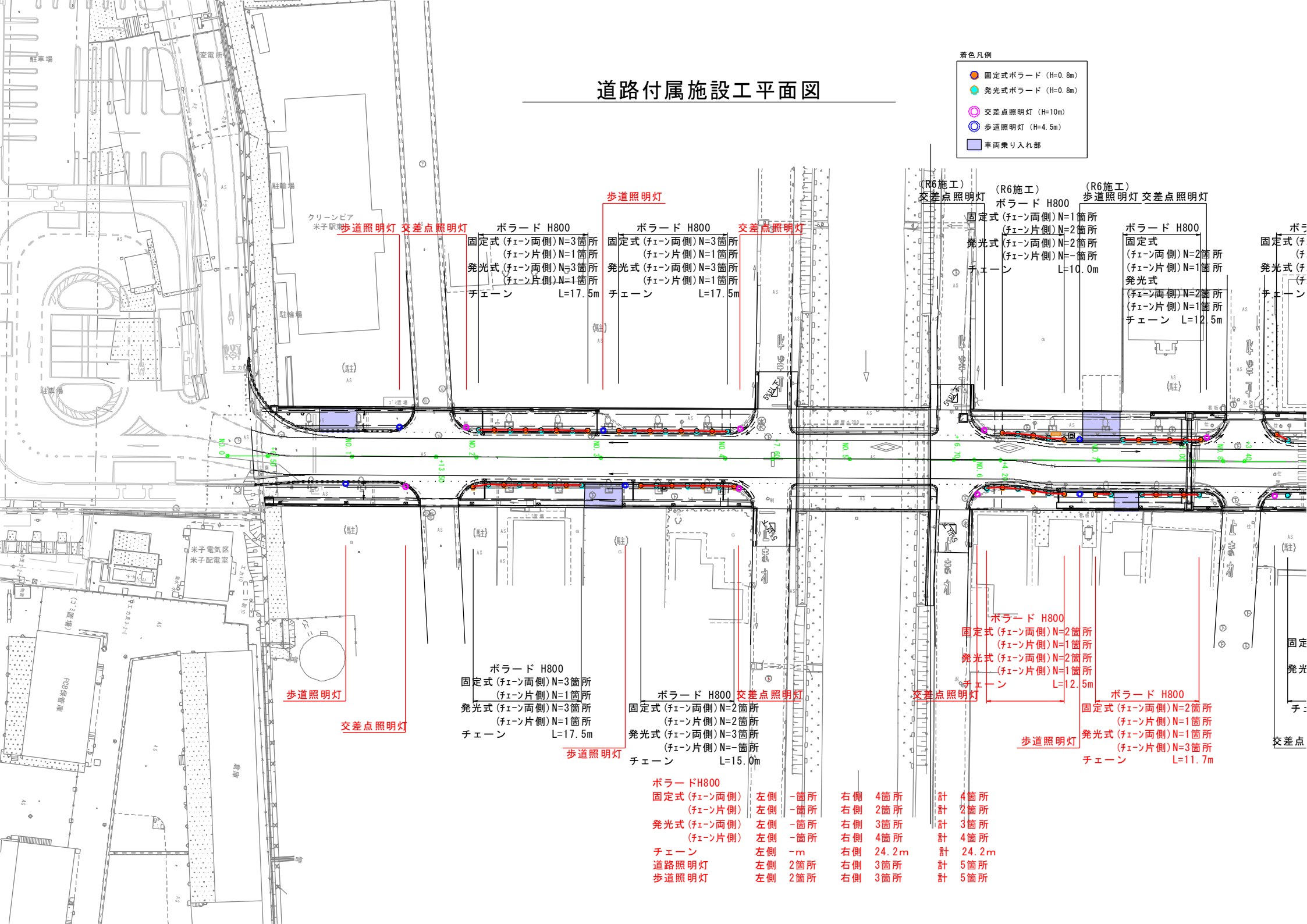

ボラードH800						
固定式（チェーン両側）	左側	-箇所	右側	4箇所	計	4箇所
（チェーン片側）	左側	-箇所	右側	2箇所	計	2箇所
発光式（チェーン両側）	左側	-箇所	右側	3箇所	計	3箇所
（チェーン片側）	左側	-箇所	右側	4箇所	計	4箇所
チェーン	左側	-m	右側	24.2m	計	24.2m
道路照明灯	左側	2箇所	右側	3箇所	計	5箇所
歩道照明灯	左側	2箇所	右側	3箇所	計	5箇所