申請建物
木造 平家建
延 70.48 m²
食堂 (ラーメン屋)

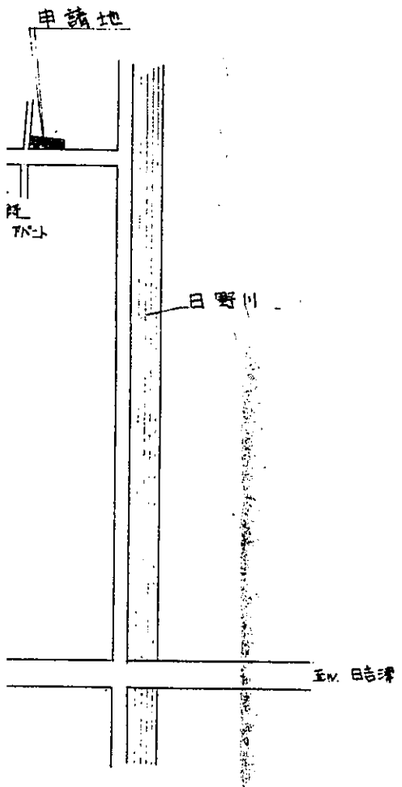

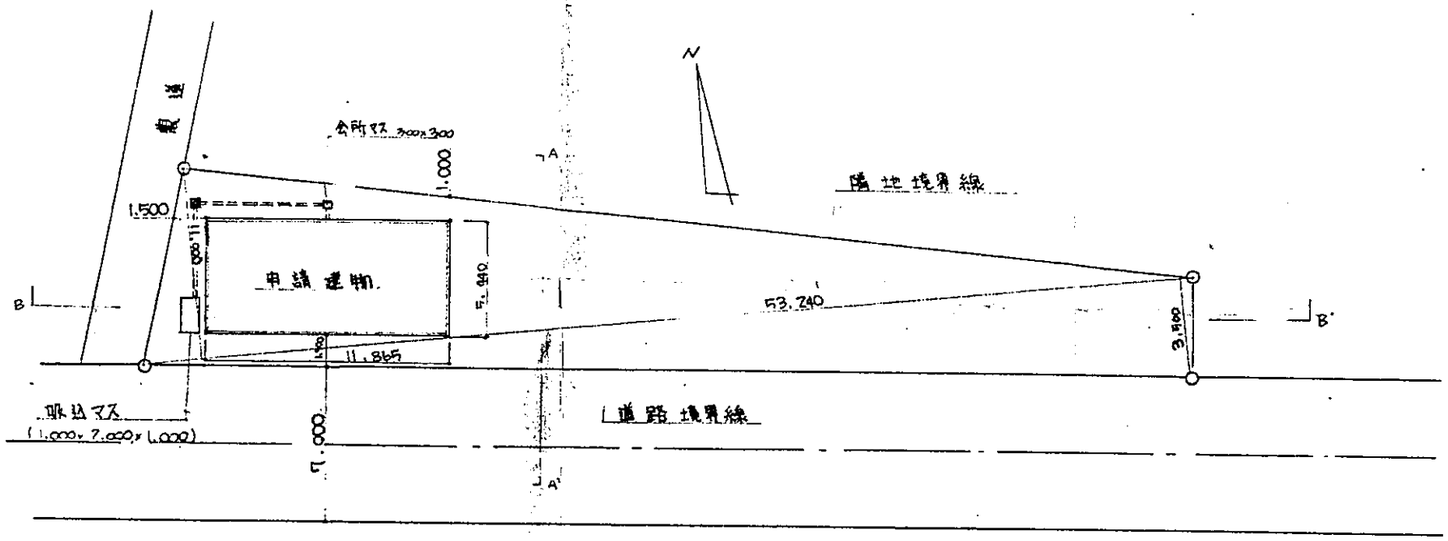

配置図 1:300

$53.24 \times 11.0 \times \frac{1}{2} + 53.24 \times 3.5 \times \frac{1}{2}$
$= 292.22 + 93.17$
$= 385.99\ m^2$

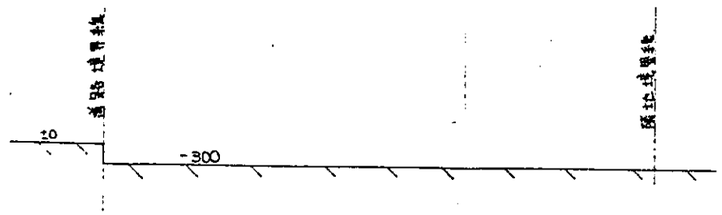

現況土地断面図 1:100
(A-A'断面)

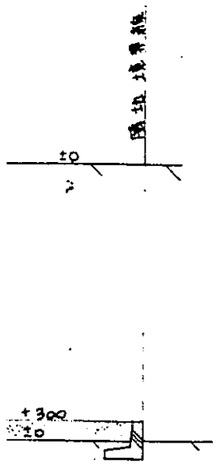

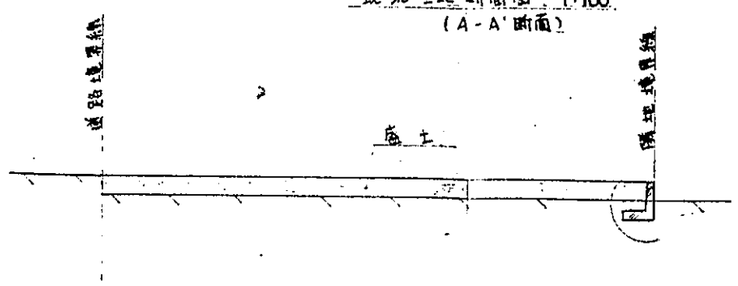

造成計画図 1:100

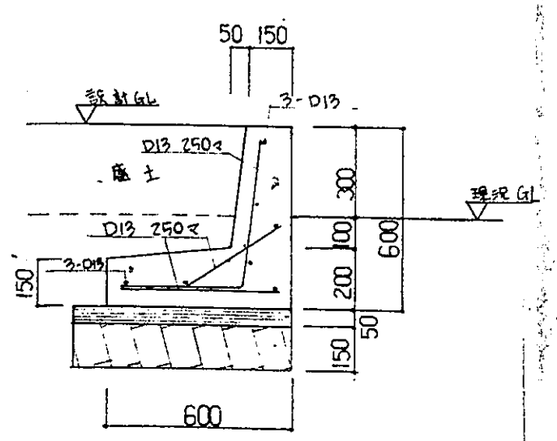

ヨウ壁 断面図 1:20