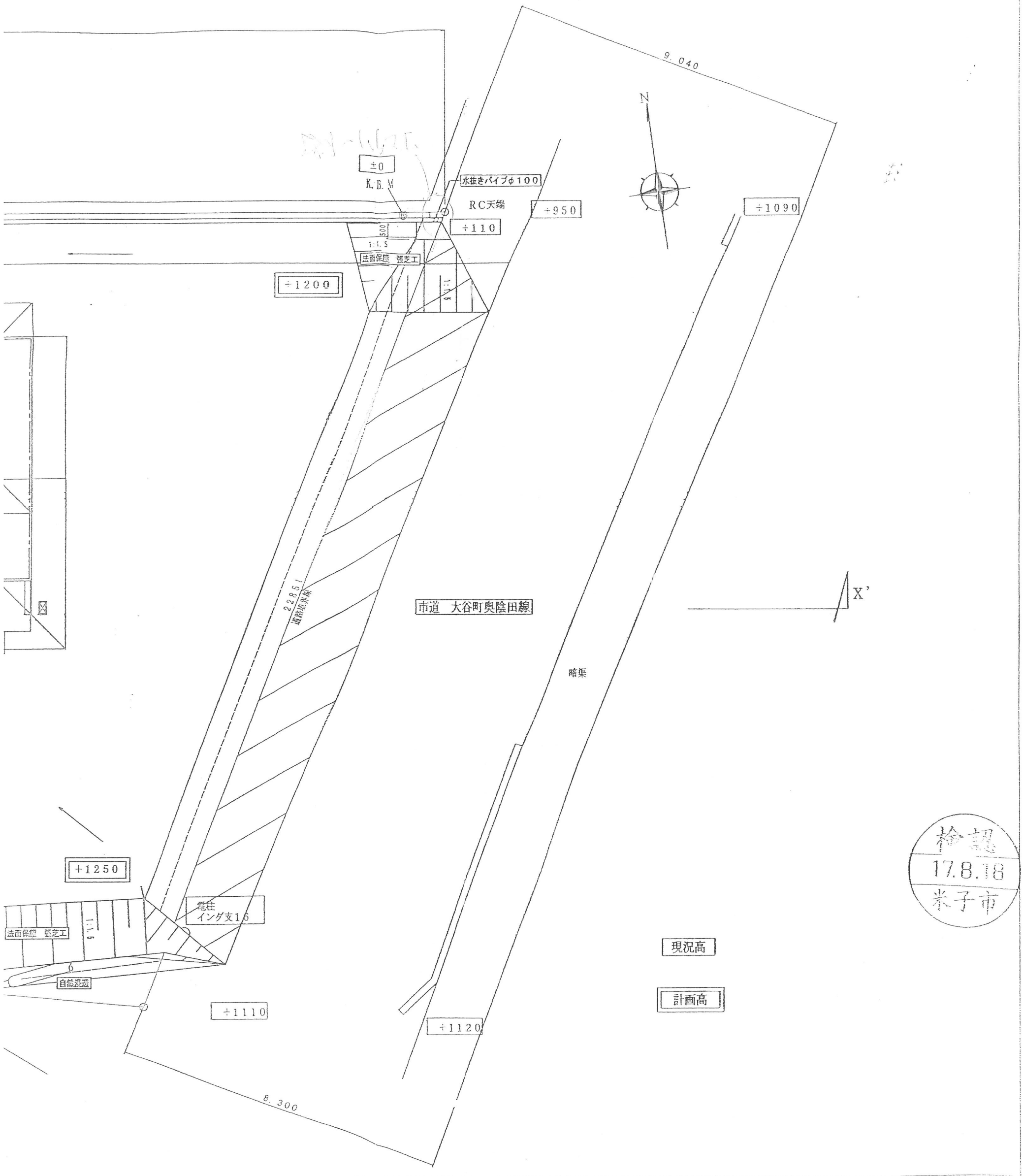

検認
17.8.18
米子市

認	審査	工事名称	池本　幸二　様　住宅新築工事	作成年月日
当	担当			縮尺
		図面名称	土地利用計画図	1：100