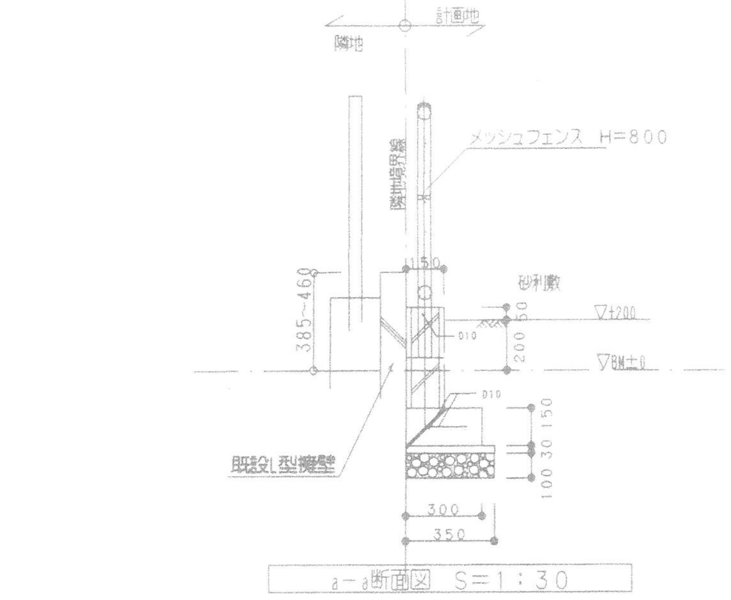

a−a断面図 S=1:30

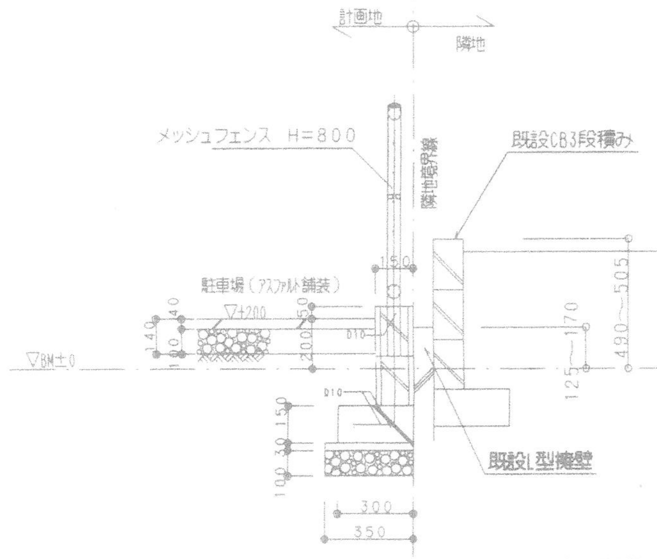

b−b断面図 S=1:30

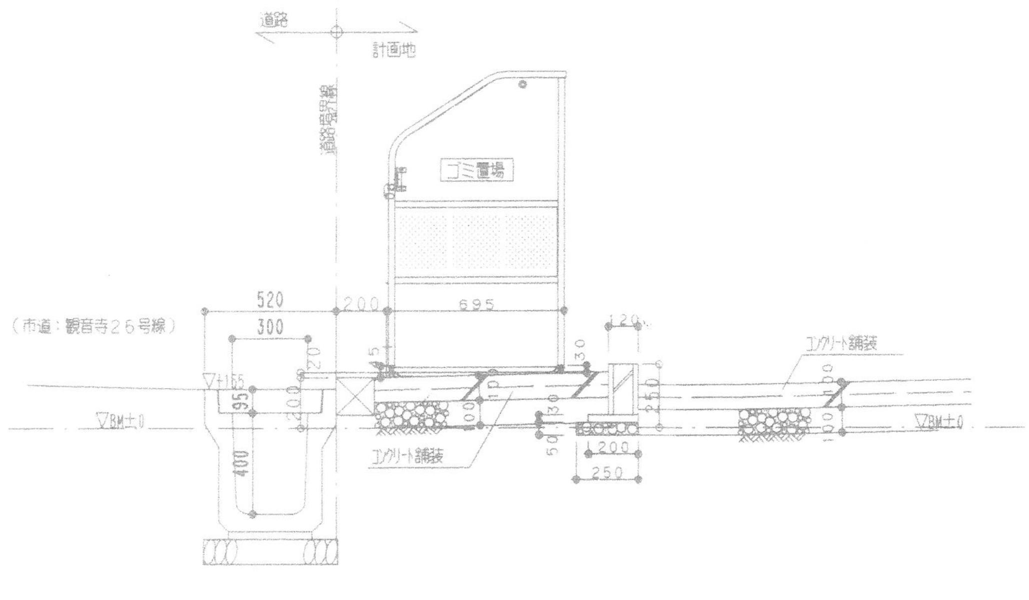

c−c断面図 S=1:30

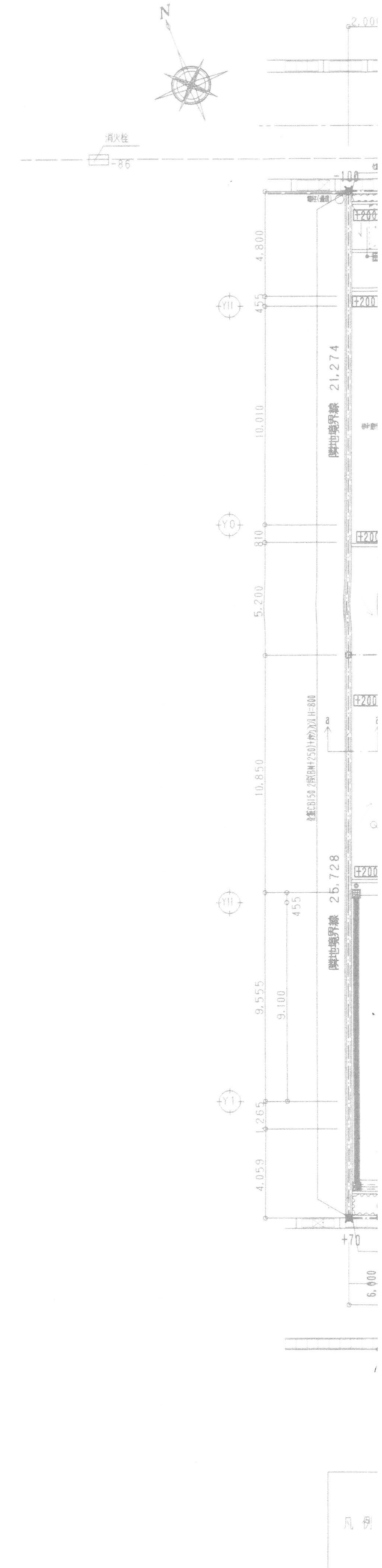

註記：	テナント課	建築設計課	建築営業課		設 計	設計1 年 0月 日19			積 算	大東建託株式会社 松江 一級建築士事
	検 印	検 印	検 印	担 当		検 図	設 計	製 図	検 印	

品質向上改善の為、本仕様は予告なく変更することがあります。縮小図面の為、縮尺については実際と異なっています。