米子市

両三柳

施工延長 L=286.8m

NO.21+3.8

NO.30+12.7

NO.44+19.5

凡例	
路面	舗装
現況法面	
切土法面	
水路	
集水桝	
管渠	

図面番号	第 1 号 28 枚内
図面名称	市道安倍三柳線（２工区）改良工事 平面図
縮尺	1:500
製図年月日	令和 年 月 日
写図年月日	令和 年 月 日

米子市都市整備部都市整備課

図面番号	第 2 号 28 枚内
図面名称	市道宮前三柳線（工区）改良工事 縦 断 面 図
縮 尺	原寸
調査年月日	令和 年 月 日
完成年月日	令和 年 月 日

米子市都市整備部都市整備課

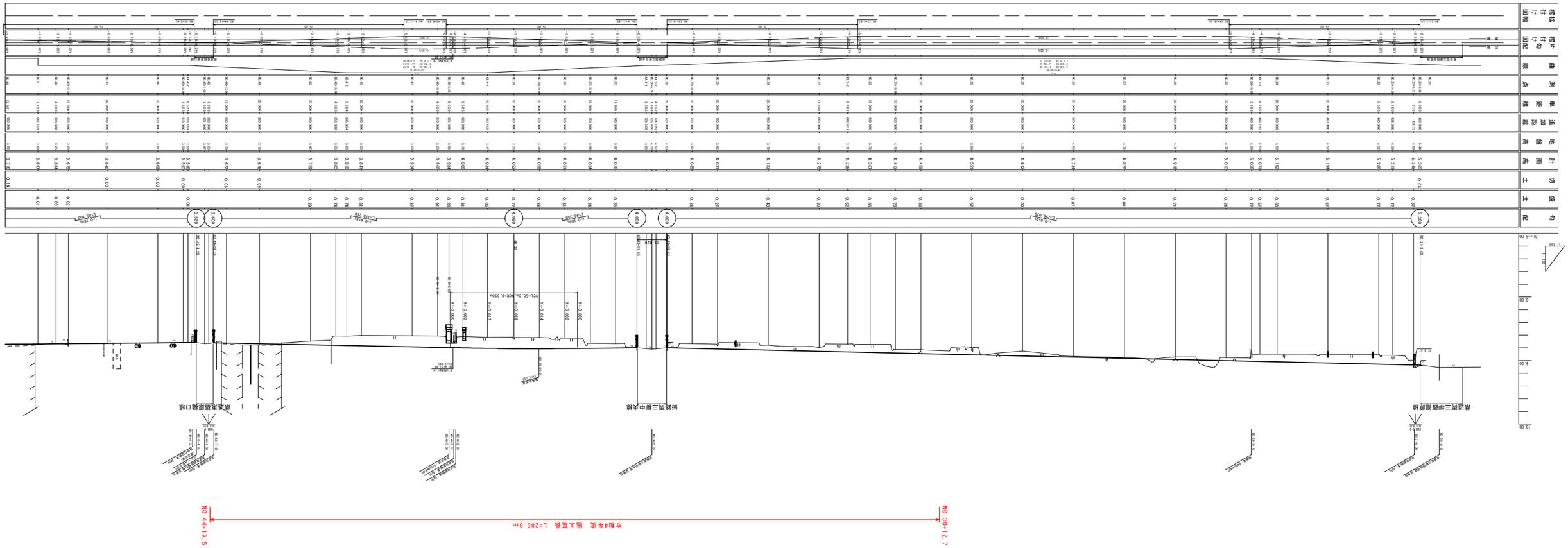

標準断面図（交差点：街路両三柳中央線）

設計条件			
設計基準の項目		基準目標値	採用値
構造規格		第4種1級	
設計速度		60 km/h	
最小曲線半径		140(120) m	340.0 m
最小曲線長		100 m	102.98 m
緩和区間長		50 m	75 m
視距		75 m	75 m以上
最急縦断勾配		5.0 %	2.50 %
最小縦断曲線半径	凸型	1400 m	8330 m
	凹型	1000 m	2060 m
最小縦断曲線長		50 m	50 m
最大片勾配		6.0 %	5.00 %
合成勾配		10.5 %	5.02 %

交差点部 S=1:50

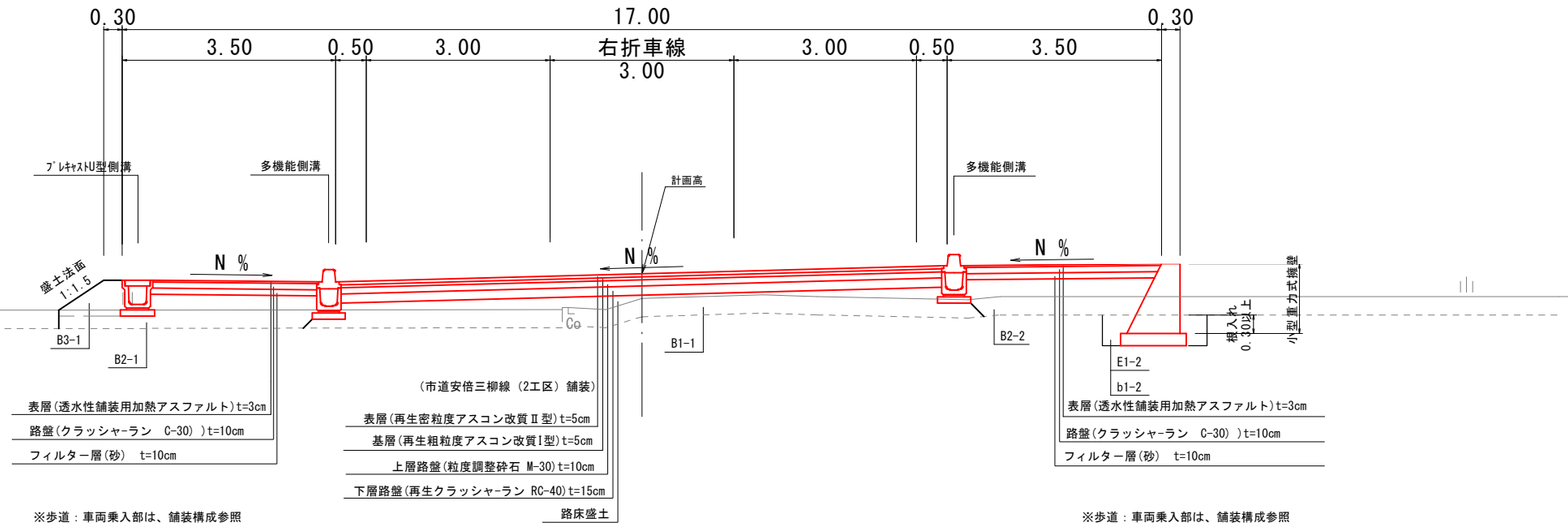

※歩道：車両乗入部は、舗装構成参照

※歩道：車両乗入部は、舗装構成参照

機械掘削（表土剥ぎ取り）(本線)	C1
機械掘削(地山)(本線)	C2
機械掘削（表土剥ぎ取り）(進入路左)	C3-1
機械掘削（表土剥ぎ取り）(進入路右)	C3-2
機械掘削(地山)(進入路)	C4
路床盛土(本線)	B1-1
路床盛土(側道左)	B1-2
路床盛土(側道右)	B1-3
路体盛土(歩道左)	B2-1
路体盛土(歩道右)	B2-2
路体盛土(側道左)	B2-3
路体盛土(側道右)	B2-4
路肩盛土(側道左)	B3-1
路肩盛土(側道右)	B3-2
畦畔盛土(耕作地左)	B4-1
畦畔盛土(耕作地右)	B4-2
盛土(進入路左)	B5-1
盛土(進入路右)	B5-2
床堀 擁壁工 (左)	E1-1
埋戻 擁壁工 (左)	b1-1
床堀 擁壁工 (右)	E1-2
埋戻 擁壁工 (右)	b1-2
床堀 排水溝造物土工(側道左)	E2-1
埋戻 排水溝造物土工(側道左)	b2-1
床堀 排水溝造物土工(歩道左)	E2-2
埋戻 排水溝造物土工(歩道左)	b2-2
床堀 排水溝造物土工(本線左)	E2-3
埋戻 排水溝造物土工(本線左)	b2-3
床堀 排水溝造物土工(本線右)	E2-4
埋戻 排水溝造物土工(本線右)	b2-4
床堀 排水溝造物土工(側道右)	E2-5
埋戻 排水溝造物土工(側道右)	b2-5
床堀 排水溝造物土工(歩道右)	E2-6
埋戻 排水溝造物土工(歩道右)	b2-6

一般部 S=1:50

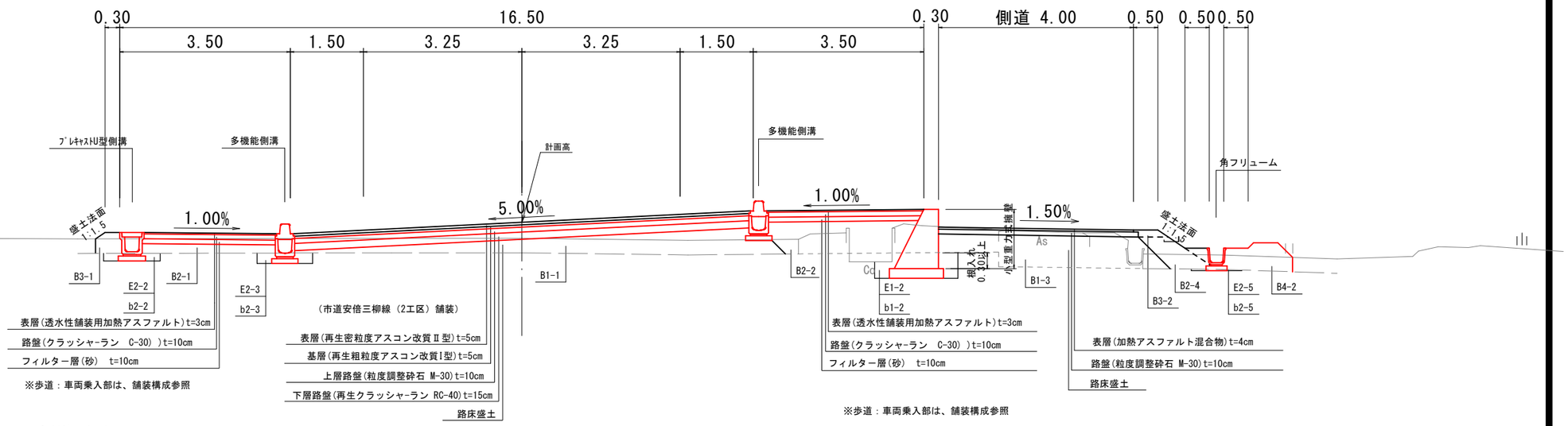

※歩道：車両乗入部は、舗装構成参照

※歩道：車両乗入部は、舗装構成参照

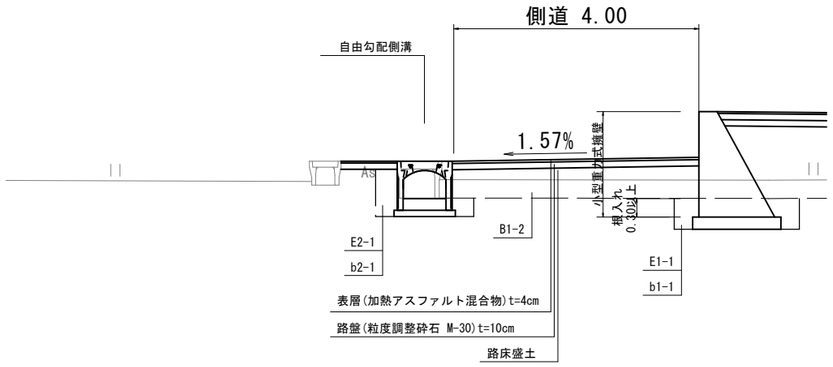

図面番号	第 3 号 28 枚内
図面名称	市道安倍三柳線（２工区）改良工事 標準断面図 （交差点：街路両三柳中央線）
縮尺	図示
製図年月日	令和 年 月 日
写図年月日	令和 年 月 日
米子市都市整備部都市整備課	

標準断面図（交差点：県道東福原樋口線）

設計条件			
設計基準の項目		基準目標値	採用値
構造規格		第 4 種 1 級	
設計速度		60 km/h	
最小曲線半径		140(120) m	340.0 m
最小曲線長		100 m	102.98 m
緩和区間長		50 m	75 m
視距		75 m	75 m以上
最急縦断勾配		5.0 %	2.50 %
最小縦断曲線半径	凸型	1400 m	8330 m
	凹型	1000 m	2060 m
最小縦断曲線長		50 m	50 m
最大片勾配		6.0 %	5.00 %
合成勾配		10.5 %	5.02 %

機械掘削（表土剥ぎ取り）(本線)	C1
機械掘削(地山)(本線)	C2
機械掘削（表土剥ぎ取り）(進入路左)	C3-1
機械掘削（表土剥ぎ取り）(進入路右)	C3-2
機械掘削(地山)(進入路)	C4
路床盛土(本線)	B1-1
路床盛土(側道左)	B1-2
路床盛土(側道右)	B1-3
路体盛土(歩道左)	B2-1
路体盛土(歩道右)	B2-2
路体盛土(側道左)	B2-3
路体盛土(側道右)	B2-4
路肩盛土(側道左)	B3-1
路肩盛土(側道右)	B3-2
暗渠盛土(耕作地左)	B4-1
暗渠盛土(耕作地右)	B4-2
盛土(進入路左)	B5-1
盛土(進入路右)	B5-2
床堀 擁壁工 (左)	E1-1
埋戻 擁壁工 (左)	b1-1
床堀 擁壁工 (右)	E1-2
埋戻 擁壁工 (右)	b1-2
床堀 排水溝造物土工(側道左)	E2-1
埋戻 排水溝造物土工(側道左)	b2-1
床堀 排水溝造物土工(歩道左)	E2-2
埋戻 排水溝造物土工(歩道左)	b2-2
床堀 排水溝造物土工(本線左)	E2-3
埋戻 排水溝造物土工(本線左)	b2-3
床堀 排水溝造物土工(本線右)	E2-4
埋戻 排水溝造物土工(本線右)	b2-4
床堀 排水溝造物土工(側道右)	E2-5
埋戻 排水溝造物土工(側道右)	b2-5
床堀 排水溝造物土工(歩道右)	E2-6
埋戻 排水溝造物土工(歩道右)	b2-6

交差点部 S=1:50

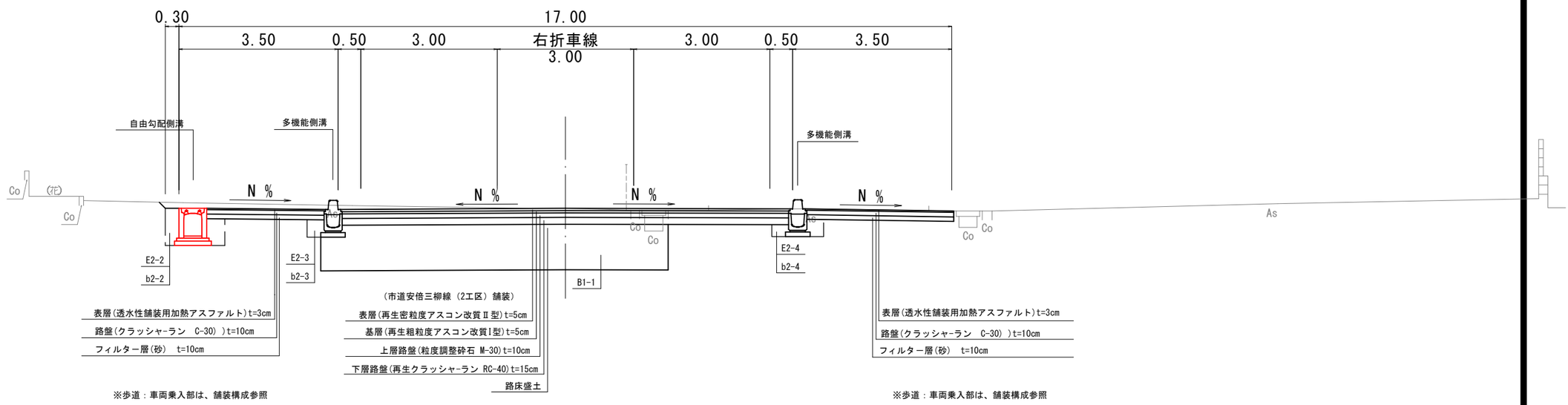

一般部 S=1:50

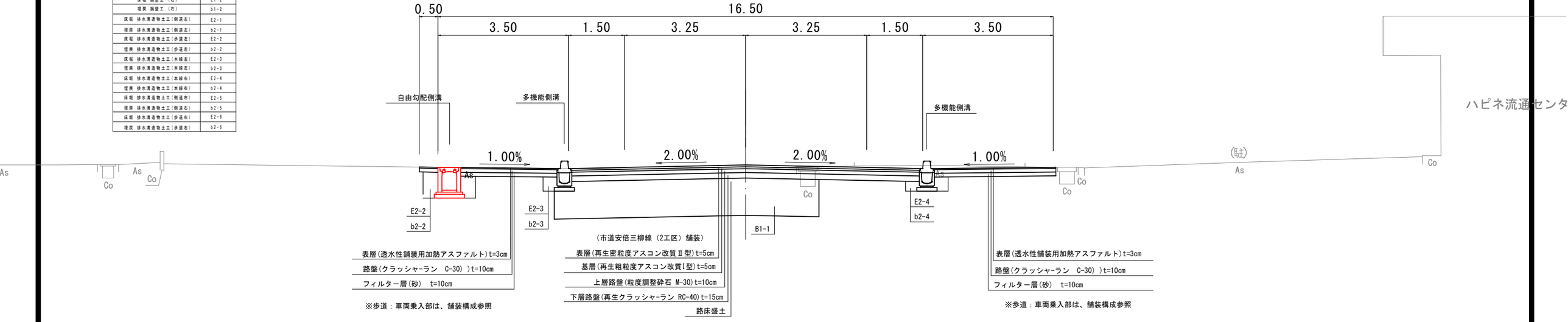

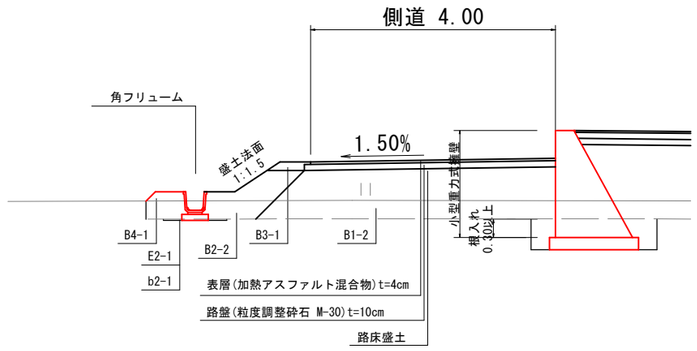

図面番号	第 4 号 28 枚内
図面名称	市道安倍三柳線（２工区） 標準断面図 （交差点：県道東福原樋口線）
縮尺	図示
製図年月日	令和 年 月 日
写図年月日	令和 年 月 日
米子市都市整備部都市整備課	

舗　装　構　成　図

S=1:10

市道安倍三柳線（2工区）

第4種1級V=60km。

車 道 部

第4種1級V=60km

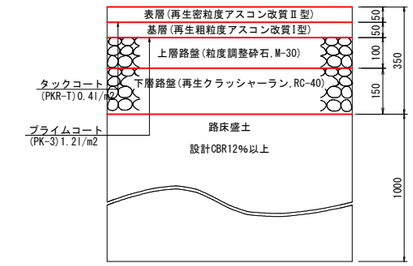

側 道 部

第4種2級V=20km

※側道：NO.26～NO.43区間。

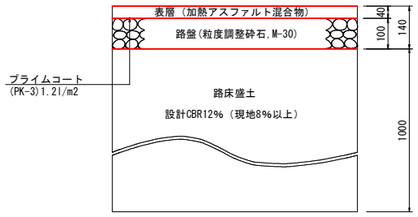

歩道：一般部

（透水性舗装）

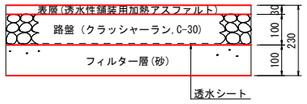

歩道：車両乗入部（Ⅰ）

（歩行者、自転車、小型車（2t以下））

（透水性舗装）

※舗装厚については、対象車両を地権者に確認のうえ、適宜施工を行うこと。

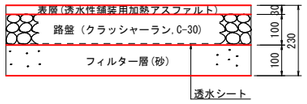

歩道：車両乗入部（Ⅱ）

※中型車（2t～4t）

（透水性舗装）

※舗装厚については、対象車両を地権者に確認のうえ、適宜施工を行うこと。

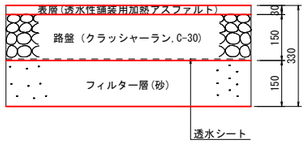

進入路部

※歩道端部からの、耕作地及び民地への進入路と、NO.45+5.5～NO.52+9.0左側の現道と駐車場復旧。
※進入路舗装厚・位置・勾配については、地権者に確認のうえ、適宜施工を行うこと。

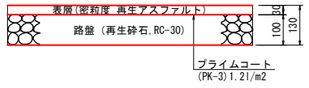

舗　装　計　画			
設計基準項目	基準目標値	採　用　値	
設計の信頼性	90%（設計期間10年）		
交通量の区分	N5（旧B交通）		
	250以上1000未満（台/日・方向）		
設計ＣＢＲ	12　%		
T_A	17 cm	17.0 cm	
合計厚		35 cm	
舗装構成層	等値換算係数	厚さ	換算厚
表層	1.00	5	5.00
基層	1.00	5	5.00
上層路盤	0.35	10	3.50
下層路盤	0.25	15	3.75
計		35cm	17.25cm

車道舗装
※市道安倍三柳線（2工区）の舗装構成は、
CBR試験により、CBR値12%以上を確認し決定した。
結果、舗装厚は市道安倍三柳線（1工区）と同じ
であるが、排水性舗装は行わない。
※表層(再生密粒度アスコン改質Ⅱ型)とする。

街路両三柳中央線

第4種2級V=50km

車 道 部

（交差点内）

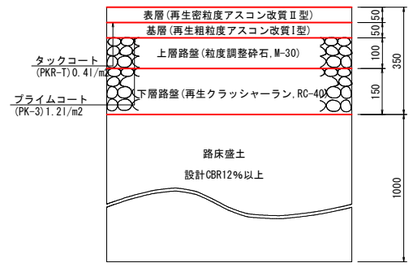

舗装計画			
交通量区分	N5（信頼度90%）（旧B交通）		
舗装計画交通量	250≦Ｔ＜1000（台/日・方向）		
設計CBR	12%		
設計基準の項目	基準目標値	採　用　値	
ＴＡ	17.0　cm	17.25 cm	
舗装構成層	等値換算係数	厚　さ	換算厚
表　層	1.00	5	5.00
基　層	1.00	5	5.00
上層路盤	0.35	10	3.50
下層路盤	0.25	15	3.75
計		35 cm	17.25cm

車道舗装
※街路両三柳中央線の舗装構成は、
過年度報告書（県）を参照。

図面番号	第　5　号　28　枚内
図面名称	市道安倍三柳線（2工区）改良工事 舗装構成図
縮　尺	図　示
製図年月日	令和　年　月　日
写図年月日	令和　年　月　日
米子市都市整備部都市整備課	

機械掘削（表土剥ぎ取り）（本線）	C1
機械掘削(地山)(本線)	C2
機械掘削（表土剥ぎ取り）（進入路左）	C3-1
機械掘削（表土剥ぎ取り）（進入路右）	C3-2
機械掘削(地山)(進入路)	C4
路床盛土(本線)	B1-1
路床盛土(側道左)	B1-2
路床盛土(側道右)	B1-3
路体盛土(歩道左)	B2-1
路体盛土(歩道右)	B2-2
路体盛土(側道左)	B2-3
路体盛土(側道右)	B2-4
路肩盛土(側道左)	B3-1
路肩盛土(側道右)	B3-2
畦畔盛土(耕作地左)	B4-1
畦畔盛土(耕作地右)	B4-2
盛土(進入路左)	B5-1
盛土(進入路右)	B5-2
床堀 擁壁工 (左)	E1-1
埋戻 擁壁工 (左)	b1-1
床堀 擁壁工 (右)	E1-2
埋戻 擁壁工 (右)	b1-2
床堀 排水溝造物土工(側道左)	E2-1
埋戻 排水溝造物土工(側道左)	b2-1
床堀 排水溝造物土工(歩道左)	E2-2
埋戻 排水溝造物土工(歩道左)	b2-2
床堀 排水溝造物土工(本線左)	E2-3
埋戻 排水溝造物土工(本線左)	b2-3
床堀 排水溝造物土工(本線右)	E2-4
埋戻 排水溝造物土工(本線右)	b2-4
床堀 排水溝造物土工(側道右)	E2-5
埋戻 排水溝造物土工(側道右)	b2-5
床堀 排水溝造物土工(歩道右)	E2-6
埋戻 排水溝造物土工(歩道右)	b2-6

NO.31+10.00

GH=4.13
FH= 4.413

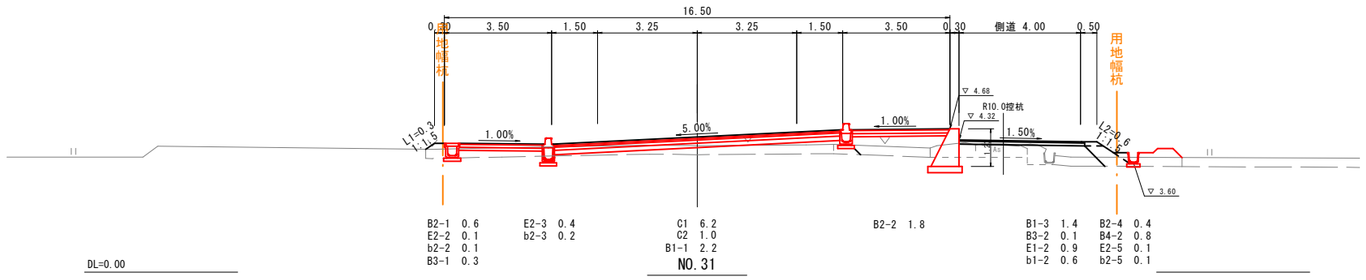

NO.31

GH=4.13
FH= 4.459

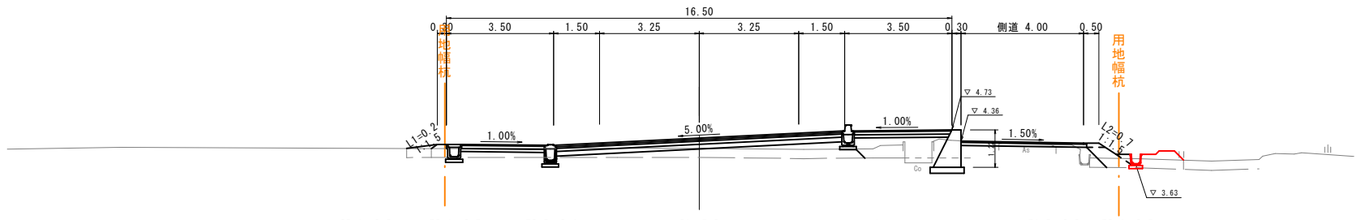

NO.30

GH=3.98
FH= 4.551

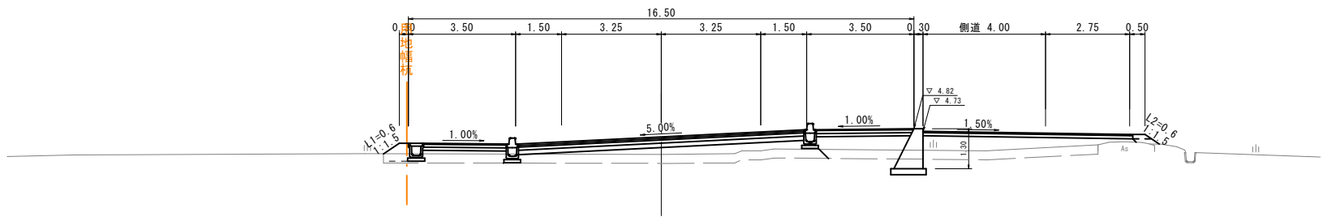

図面番号	第 6 号 28 枚内
図面名称	市道安倍三柳線（２工区）改良工事 横 断 面 図 (1/8)
縮 尺	1:100
製図年月日	令和 年 月 日
写図年月日	令和 年 月 日
米子市都市整備部都市整備課	

機械掘削（表土剥ぎ取り）（本線）	C1
機械掘削（地山）（本線）	C2
機械掘削（表土剥ぎ取り）（進入路左）	C3-1
機械掘削（表土剥ぎ取り）（進入路右）	C3-2
機械掘削（地山）（進入路）	C4
路床盛土（本線）	B1-1
路床盛土（側道左）	B1-2
路床盛土（側道右）	B1-3
路体盛土（歩道左）	B2-1
路体盛土（歩道右）	B2-2
路体盛土（側道左）	B2-3
路体盛土（側道右）	B2-4
路肩盛土（側道左）	B3-1
路肩盛土（側道右）	B3-2
畦畔盛土（耕作地左）	B4-1
畦畔盛土（耕作地右）	B4-2
盛土（進入路左）	B5-1
盛土（進入路右）	B5-2
床堀　擁壁工　（左）	E1-1
埋戻　擁壁工　（左）	b1-1
床堀　擁壁工　（右）	E1-2
埋戻　擁壁工　（右）	b1-2
床堀　排水溝造物土工（側道左）	E2-1
埋戻　排水溝造物土工（側道左）	b2-1
床堀　排水溝造物土工（歩道左）	E2-2
埋戻　排水溝造物土工（歩道左）	b2-2
床堀　排水溝造物土工（本線左）	E2-3
埋戻　排水溝造物土工（本線左）	b2-3
床堀　排水溝造物土工（本線右）	E2-4
埋戻　排水溝造物土工（本線右）	b2-4
床堀　排水溝造物土工（側道右）	E2-5
埋戻　排水溝造物土工（側道右）	b2-5
床堀　排水溝造物土工（歩道右）	E2-6
埋戻　排水溝造物土工（歩道右）	b2-6

NO.33

GH=3.98
FH= 4.275

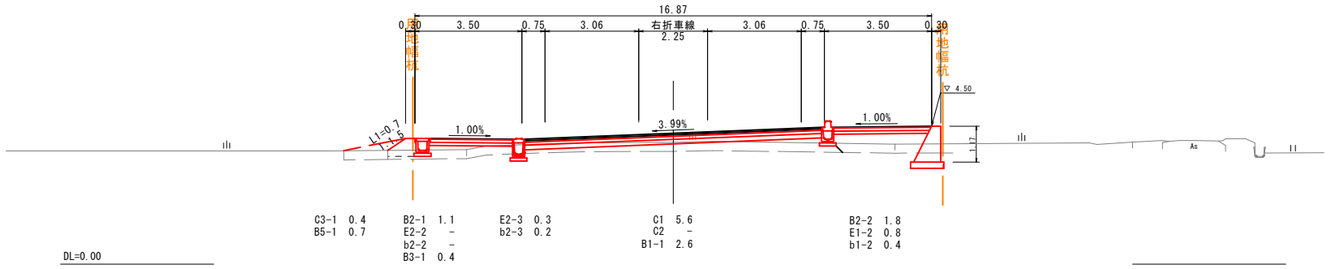

D=11.16

KE.3-2

GH=3.71
FH= 4.326

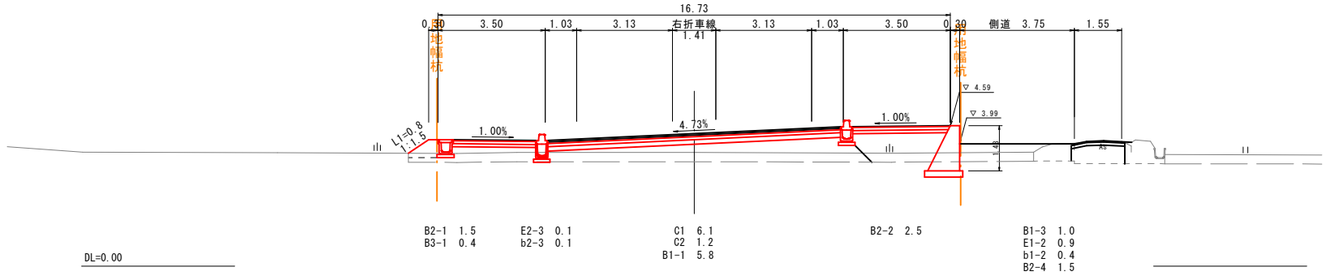

D=8.84

NO.32

GH=3.72
FH= 4.367

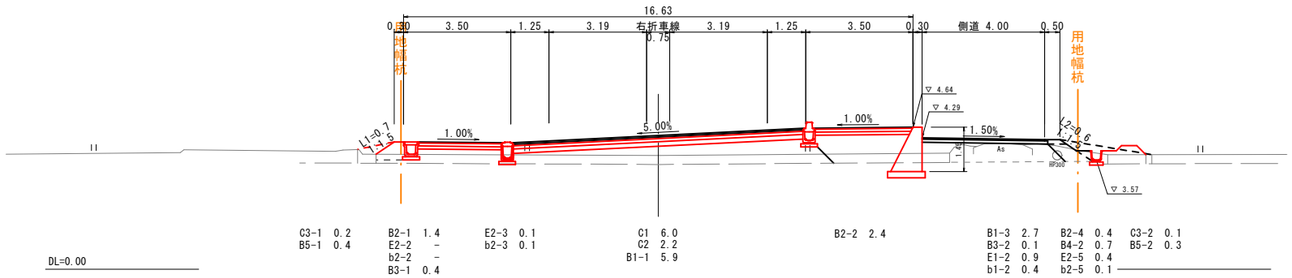

D=10.00

図面番号	第　7　号　28　枚内
図面名称	市道安倍三柳線（２工区）改良工事 横断面図（2/8）
縮　尺	1:100
製図年月日	令和　年　月　日
写図年月日	令和　年　月　日
米子市都市整備部都市整備課	

機械掘削（表土剥ぎ取り）（本線）	C1
機械掘削(地山)(本線)	C2
機械掘削（表土剥ぎ取り）（進入路左）	C3-1
機械掘削（表土剥ぎ取り）（進入路右）	C3-2
機械掘削(地山)(進入路)	C4
路床盛土(本線)	B1-1
路床盛土(側道左)	B1-2
路床盛土(側道右)	B1-3
路体盛土(歩道左)	B2-1
路体盛土(歩道右)	B2-2
路体盛土(側道左)	B2-3
路体盛土(側道右)	B2-4
路肩盛土(側道左)	B3-1
路肩盛土(側道右)	B3-2
畦畔盛土(耕作地左)	B4-1
畦畔盛土(耕作地右)	B4-2
盛土(進入路左)	B5-1
盛土(進入路右)	B5-2
床堀 擁壁工 (左)	E1-1
埋戻 擁壁工 (左)	b1-1
床堀 擁壁工 (右)	E1-2
埋戻 擁壁工 (右)	b1-2
床堀 排水溝造物土工(側道左)	E2-1
埋戻 排水溝造物土工(側道左)	b2-1
床堀 排水溝造物土工(歩道左)	E2-2
埋戻 排水溝造物土工(歩道左)	b2-2
床堀 排水溝造物土工(本線左)	E2-3
埋戻 排水溝造物土工(本線左)	b2-3
床堀 排水溝造物土工(本線右)	E2-4
埋戻 排水溝造物土工(本線右)	b2-4
床堀 排水溝造物土工(側道右)	E2-5
埋戻 排水溝造物土工(側道右)	b2-5
床堀 排水溝造物土工(歩道右)	E2-6
埋戻 排水溝造物土工(歩道右)	b2-6

NO.35+10.00

GH=3.67
FH= 4.045

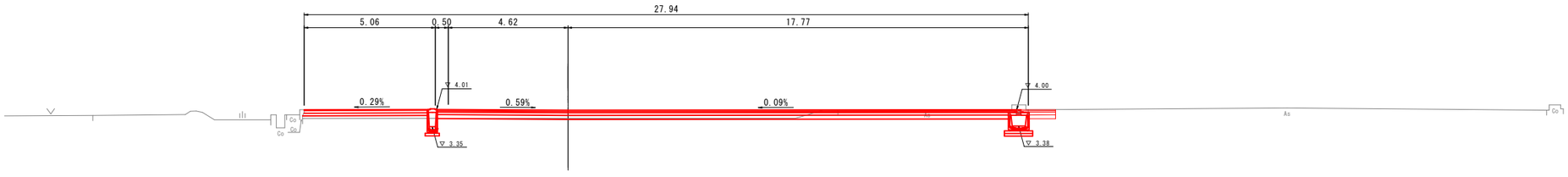

D=10.00

DL=0.00

B2-1 0.6
E2-3 0.8
b2-3 0.5
C1 -
C2 2.3
E2-4 1.5
b2-4 0.9

NO.35

GH=3.82
FH= 4.091

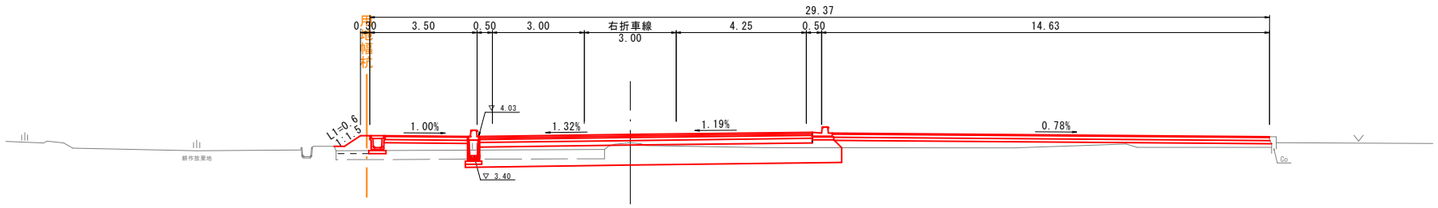

D=20.00

DL=0.00

B2-1 1.8
B3-1 0.5
E2-3 0.1
b2-3 0.1
C1 2.6
C2 5.5
B1-1 7.8
B2-2 2.4

NO.34

GH=3.78
FH= 4.183

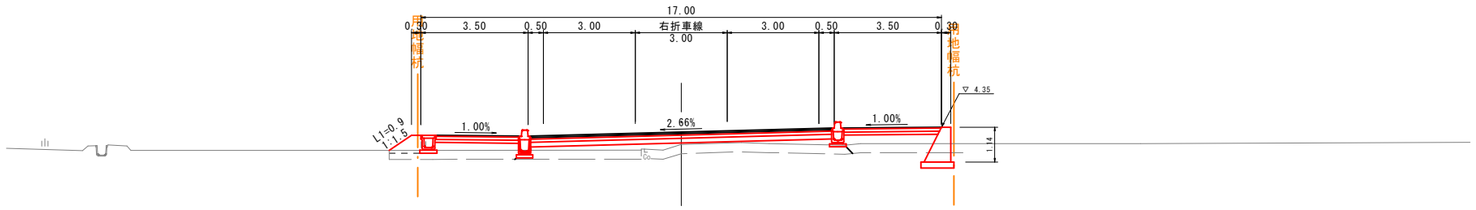

D=20.00

DL=0.00

B2-1 1.8
B3-1 0.4
C1 5.6
C2 -
B1-1 4.3
B2-2 1.7
E1-2 0.8
b1-2 0.4

図面番号	第 8 号 28 枚内
図面名称	市道安倍三柳線（２工区）改良工事 横 断 面 図 (3/8)
縮 尺	1:100
製図年月日	令和 年 月 日
写図年月日	令和 年 月 日
米子市都市整備部都市整備課	

機械掘削（表土剥ぎ取り）（本線）	C1
機械掘削（地山）（本線）	C2
機械掘削（表土剥ぎ取り）（進入路左）	C3-1
機械掘削（表土剥ぎ取り）（進入路右）	C3-2
機械掘削（地山）（進入路）	C4
路床盛土（本線）	B1-1
路床盛土（側道左）	B1-2
路床盛土（側道右）	B1-3
路体盛土（歩道左）	B2-1
路体盛土（歩道右）	B2-2
路体盛土（側道左）	B2-3
路体盛土（側道右）	B2-4
路肩盛土（側道左）	B3-1
路肩盛土（側道右）	B3-2
畦畔盛土（耕作地左）	B4-1
畦畔盛土（耕作地右）	B4-2
盛土（進入路左）	B5-1
盛土（進入路右）	B5-2
床堀 擁壁工 （左）	E1-1
埋戻 擁壁工 （左）	b1-1
床堀 擁壁工 （右）	E1-2
埋戻 擁壁工 （右）	b1-2
床堀 排水溝造物土工（側道左）	E2-1
埋戻 排水溝造物土工（側道左）	b2-1
床堀 排水溝造物土工（歩道左）	E2-2
埋戻 排水溝造物土工（歩道左）	b2-2
床堀 排水溝造物土工（本線左）	E2-3
埋戻 排水溝造物土工（本線左）	b2-3
床堀 排水溝造物土工（本線右）	E2-4
埋戻 排水溝造物土工（本線右）	b2-4
床堀 排水溝造物土工（側道右）	E2-5
埋戻 排水溝造物土工（側道右）	b2-5
床堀 排水溝造物土工（歩道右）	E2-6
埋戻 排水溝造物土工（歩道右）	b2-6

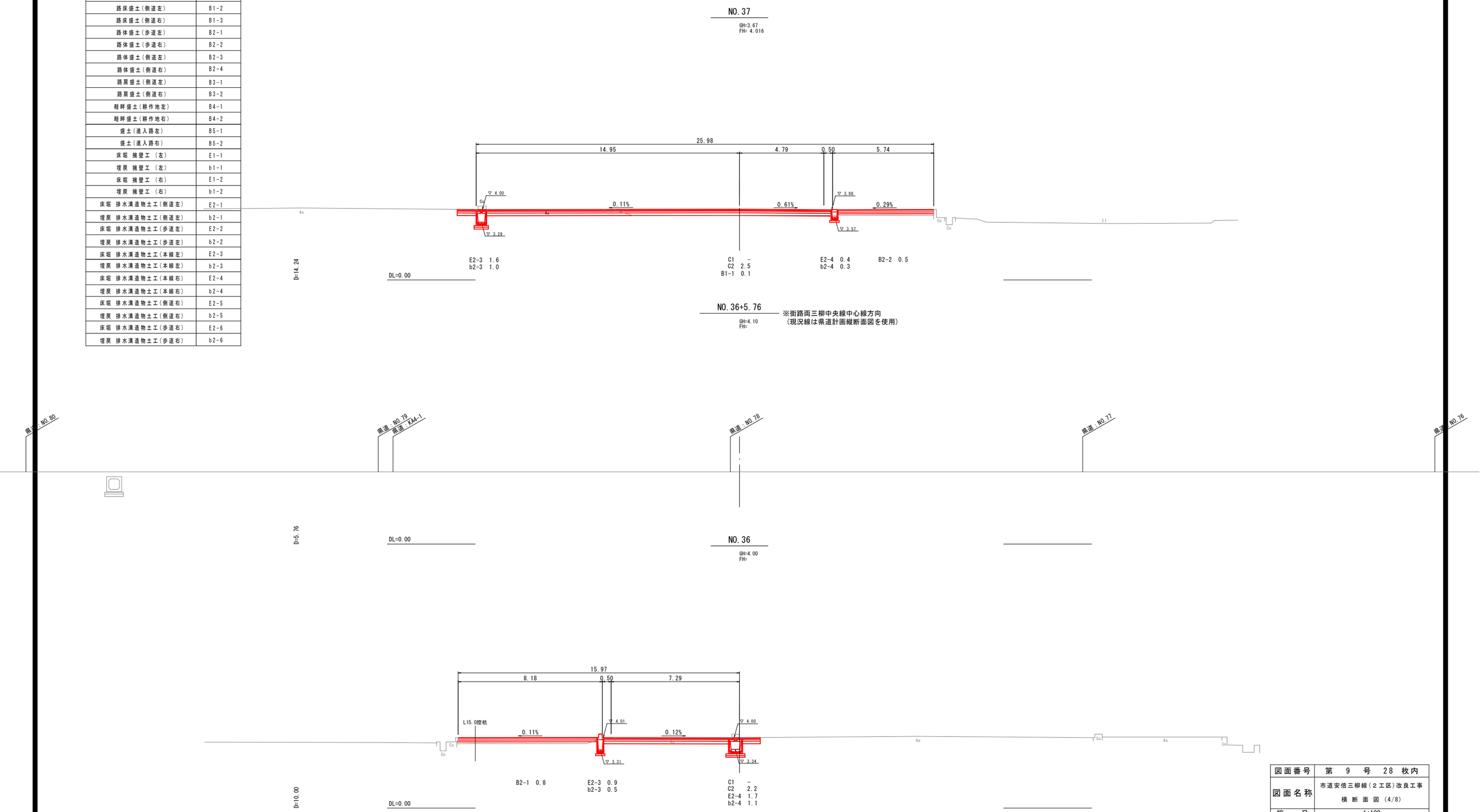

図面番号	第 9 号 28 枚内
図面名称	市道安倍三柳線（２工区）改良工事 横 断 面 図 (4/8)
縮 尺	1:100
製図年月日	令和 年 月 日
写図年月日	令和 年 月 日
米子市都市整備部都市整備課	

機械掘削（表土剥ぎ取り）（本線）	C1
機械掘削（地山）（本線）	C2
機械掘削（表土剥ぎ取り）（進入路左）	C3-1
機械掘削（表土剥ぎ取り）（進入路右）	C3-2
機械掘削（地山）（進入路）	C4
路床盛土（本線）	B1-1
路床盛土（側道左）	B1-2
路床盛土（側道右）	B1-3
路体盛土（歩道左）	B2-1
路体盛土（歩道右）	B2-2
路体盛土（側道左）	B2-3
路体盛土（側道右）	B2-4
路肩盛土（側道左）	B3-1
路肩盛土（側道右）	B3-2
畦畔盛土（耕作地左）	B4-1
畦畔盛土（耕作地右）	B4-2
盛土（進入路左）	B5-1
盛土（進入路右）	B5-2
床堀 擁壁工 （左）	E1-1
埋戻 擁壁工 （左）	b1-1
床堀 擁壁工 （右）	E1-2
埋戻 擁壁工 （右）	b1-2
床堀 排水溝造物土工（側道左）	E2-1
埋戻 排水溝造物土工（側道左）	b2-1
床堀 排水溝造物土工（歩道左）	E2-2
埋戻 排水溝造物土工（歩道左）	b2-2
床堀 排水溝造物土工（本線左）	E2-3
埋戻 排水溝造物土工（本線左）	b2-3
床堀 排水溝造物土工（本線右）	E2-4
埋戻 排水溝造物土工（本線右）	b2-4
床堀 排水溝造物土工（側道右）	E2-5
埋戻 排水溝造物土工（側道右）	b2-5
床堀 排水溝造物土工（歩道右）	E2-6
埋戻 排水溝造物土工（歩道右）	b2-6

NO.38+10.00

GH=3.18
FH= 4.058

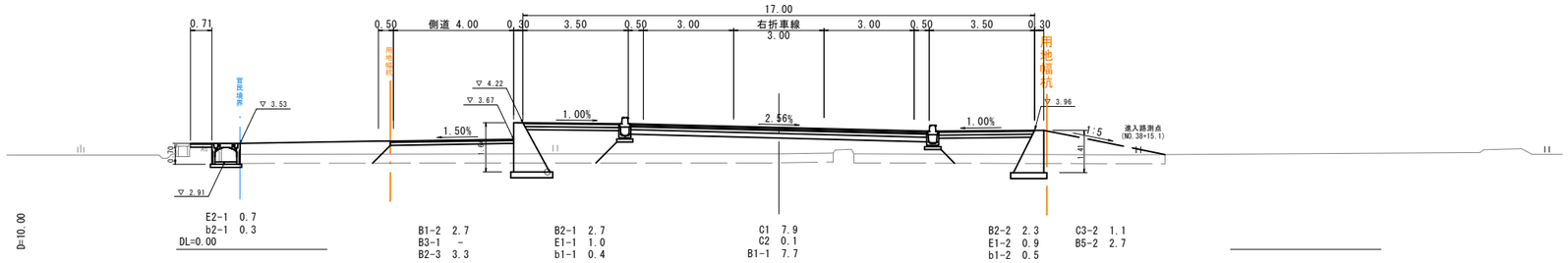

NO.38

GH=3.24
FH= 4.051

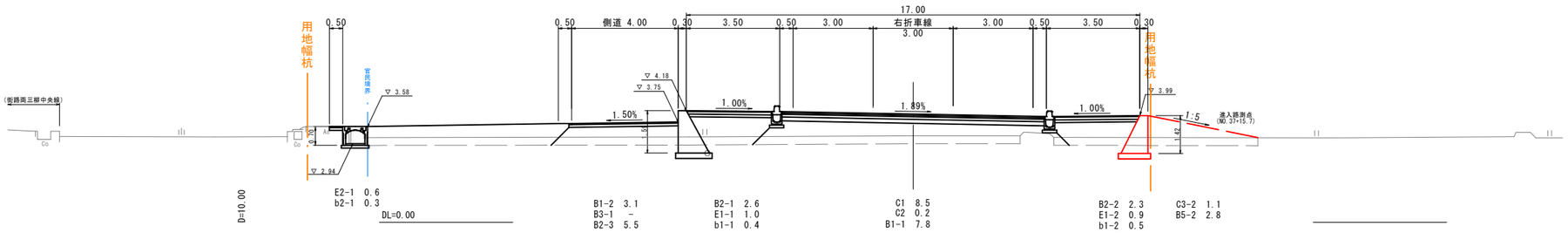

NO.37+10.00

GH=3.64
FH= 4.034

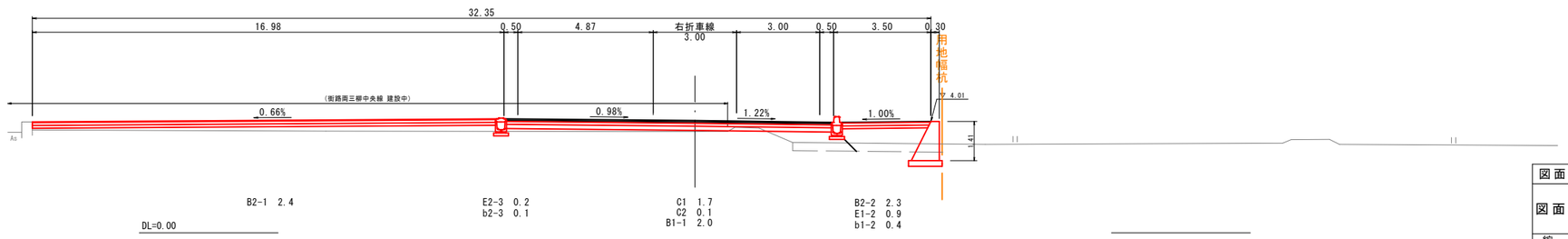

図面番号	第 10 号 28 枚内
図面名称	市道安倍三柳線（２工区）改良工事 横 断 面 図 (5/8)
縮 尺	1:100
製図年月日	令和 年 月 日
写図年月日	令和 年 月 日
米子市都市整備部都市整備課	

機械掘削（表土剥ぎ取り）（本線）	C1
機械掘削（地山）（本線）	C2
機械掘削（表土剥ぎ取り）（進入路左）	C3-1
機械掘削（表土剥ぎ取り）（進入路右）	C3-2
機械掘削（地山）（進入路）	C4
路床盛土（本線）	B1-1
路床盛土（側道左）	B1-2
路床盛土（側道右）	B1-3
路体盛土（歩道左）	B2-1
路体盛土（歩道右）	B2-2
路体盛土（側道左）	B2-3
路体盛土（側道右）	B2-4
路肩盛土（側道左）	B3-1
路肩盛土（側道右）	B3-2
畦畔盛土（耕作地左）	B4-1
畦畔盛土（耕作地右）	B4-2
盛土（進入路左）	B5-1
盛土（進入路右）	B5-2
床堀　擁壁工　（左）	E1-1
埋戻　擁壁工　（左）	b1-1
床堀　擁壁工　（右）	E1-2
埋戻　擁壁工　（右）	b1-2
床堀　排水溝造物土工（側道左）	E2-1
埋戻　排水溝造物土工（側道左）	b2-1
床堀　排水溝造物土工（歩道左）	E2-2
埋戻　排水溝造物土工（歩道左）	b2-2
床堀　排水溝造物土工（本線左）	E2-3
埋戻　排水溝造物土工（本線左）	b2-3
床堀　排水溝造物土工（本線右）	E2-4
埋戻　排水溝造物土工（本線右）	b2-4
床堀　排水溝造物土工（側道右）	E2-5
埋戻　排水溝造物土工（側道右）	b2-5
床堀　排水溝造物土工（歩道右）	E2-6
埋戻　排水溝造物土工（歩道右）	b2-6

NO.41

GH=3.05
FH= 3.924

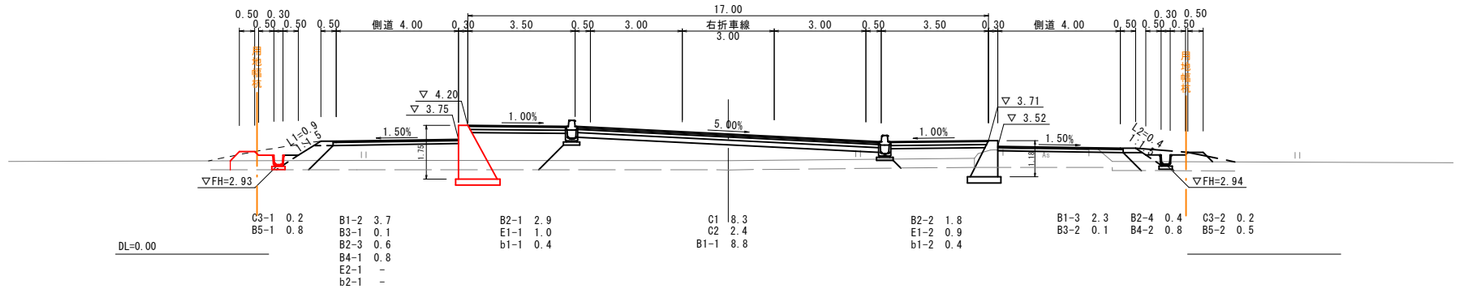

NO.40+10.00

GH=3.06
FH= 3.966

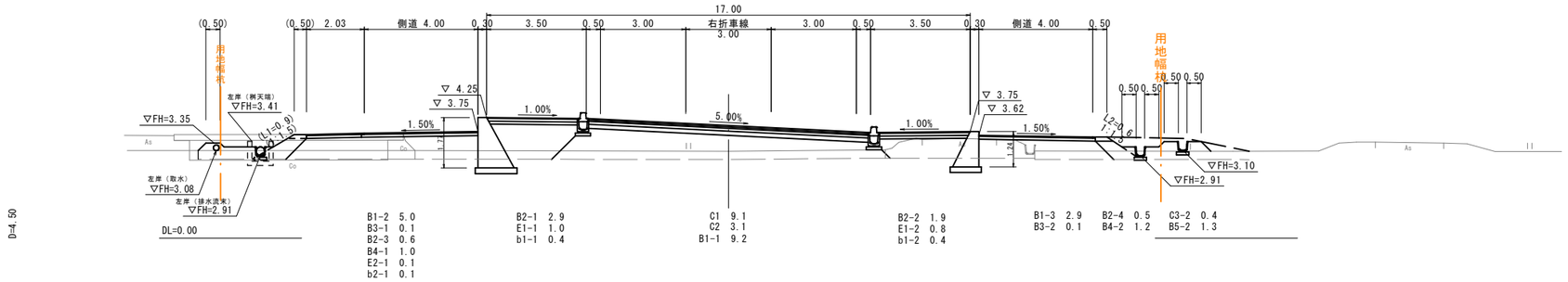

NO.40+5.50　※排水路方向

GH=3.65
FH= 3.984

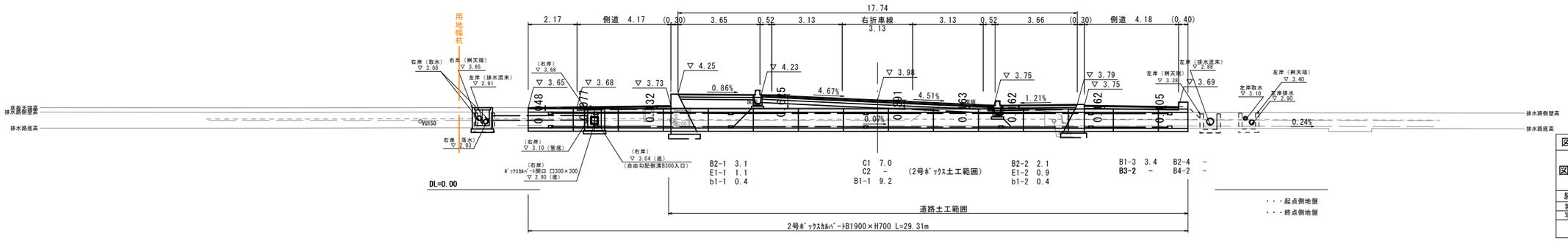

図面番号	第　11　号　28　枚内
図面名称	市道安倍三柳線（２工区）改良工事 横断面図（6/8）
縮　尺	1:100
製図年月日	令和　年　月　日
写図年月日	令和　年　月　日
米子市都市整備部都市整備課	

機械掘削（表土剥ぎ取り）（本線）	C1
機械掘削(地山)(本線)	C2
機械掘削（表土剥ぎ取り）（進入路左）	C3-1
機械掘削（表土剥ぎ取り）（進入路右）	C3-2
機械掘削(地山)(進入路)	C4
路床盛土(本線)	B1-1
路床盛土(側道左)	B1-2
路床盛土(側道右)	B1-3
路体盛土(歩道左)	B2-1
路体盛土(歩道右)	B2-2
路体盛土(側道左)	B2-3
路体盛土(側道右)	B2-4
路肩盛土(側道左)	B3-1
路肩盛土(側道右)	B3-2
畦畔盛土(耕作地左)	B4-1
畦畔盛土(耕作地右)	B4-2
盛土(進入路左)	B5-1
盛土(進入路右)	B5-2
床堀 擁壁工 (左)	E1-1
埋戻 擁壁工 (左)	b1-1
床堀 擁壁工 (右)	E1-2
埋戻 擁壁工 (右)	b1-2
床堀 排水溝造物土工(側道左)	E2-1
埋戻 排水溝造物土工(側道左)	b2-1
床堀 排水溝造物土工(歩道左)	E2-2
埋戻 排水溝造物土工(歩道左)	b2-2
床堀 排水溝造物土工(本線左)	E2-3
埋戻 排水溝造物土工(本線左)	b2-3
床堀 排水溝造物土工(本線右)	E2-4
埋戻 排水溝造物土工(本線右)	b2-4
床堀 排水溝造物土工(側道右)	E2-5
埋戻 排水溝造物土工(側道右)	b2-5
床堀 排水溝造物土工(歩道右)	E2-6
埋戻 排水溝造物土工(歩道右)	b2-6

NO.43

GH=3.47
FH= 3.759

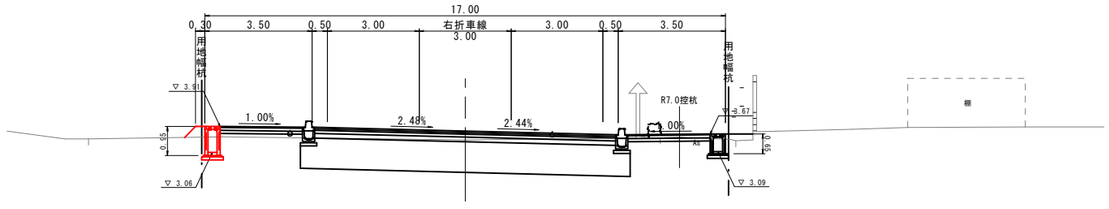

D=10.00

DL=0.00

B2-1 0.3
E2-2 0.9
b2-2 0.5
B4-1 0.2

E2-3 0.1
b2-3 0.1

C1 -
C2 12.0
B1-1 10.5

E2-4 0.1
b2-4 0.1

E2-6 0.8
b2-6 0.6

NO.42+10.00

GH=3.06
FH= 3.800

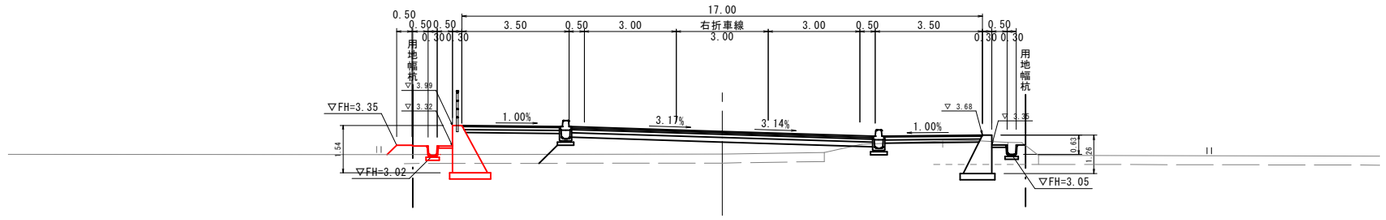

D=10.00

DL=0.00

E2-2 -
b2-2 -

B2-1 2.5
E1-1 1.0
b1-1 0.4
B4-1 0.9

C1 4.1
C2 0.1
B1-1 6.4

E2-4 0.4
b2-4 0.2

E1-2 2.6
b1-2 1.2
b2-5 0.2 (b2-6) 0.2

NO.42

GH=3.03
FH= 3.841

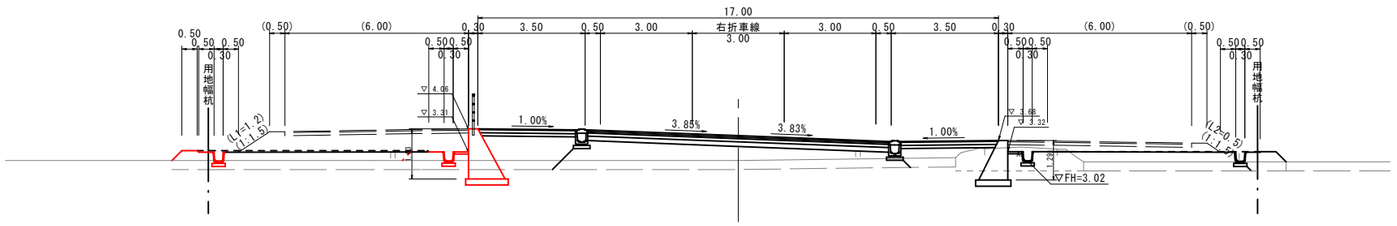

D=20.00

DL=0.00

B2-1 2.7
E1-1 1.0
b1-1 0.4
B2-3 4.4
B4-1 0.7

C1 9.7
C2 2.8
B1-1 8.0

B2-2 1.9

E1-2 0.9
b1-2 0.6
b2-5 0.0

B2-4 3.2
B4-2 0.4

図面番号	第 12 号 28 枚内
図面名称	市道安倍三柳線（２工区）改良工事 横 断 面 図 (7/8)
縮 尺	1:100
製図年月日	令和 年 月 日
写図年月日	令和 年 月 日
米子市都市整備部都市整備課	

機械掘削（表土剥ぎ取り）（本線）	C1
機械掘削（地山）（本線）	C2
機械掘削（表土剥ぎ取り）（進入路左）	C3-1
機械掘削（表土剥ぎ取り）（進入路右）	C3-2
機械掘削（地山）（進入路）	C4
路床盛土（本線）	B1-1
路床盛土（側道左）	B1-2
路床盛土（側道右）	B1-3
路体盛土（歩道左）	B2-1
路体盛土（歩道右）	B2-2
路体盛土（側道左）	B2-3
路体盛土（側道右）	B2-4
路肩盛土（側道左）	B3-1
路肩盛土（側道右）	B3-2
畦畔盛土（耕作地左）	B4-1
畦畔盛土（耕作地右）	B4-2
盛土（進入路左）	B5-1
盛土（進入路右）	B5-2
床堀 擁壁工 （左）	E1-1
埋戻 擁壁工 （左）	b1-1
床堀 擁壁工 （右）	E1-2
埋戻 擁壁工 （右）	b1-2
床堀 排水溝造物土工（側道左）	E2-1
埋戻 排水溝造物土工（側道左）	b2-1
床堀 排水溝造物土工（歩道左）	E2-2
埋戻 排水溝造物土工（歩道左）	b2-2
床堀 排水溝造物土工（本線左）	E2-3
埋戻 排水溝造物土工（本線左）	b2-3
床堀 排水溝造物土工（本線右）	E2-4
埋戻 排水溝造物土工（本線右）	b2-4
床堀 排水溝造物土工（側道右）	E2-5
埋戻 排水溝造物土工（側道右）	b2-5
床堀 排水溝造物土工（歩道右）	E2-6
埋戻 排水溝造物土工（歩道右）	b2-6

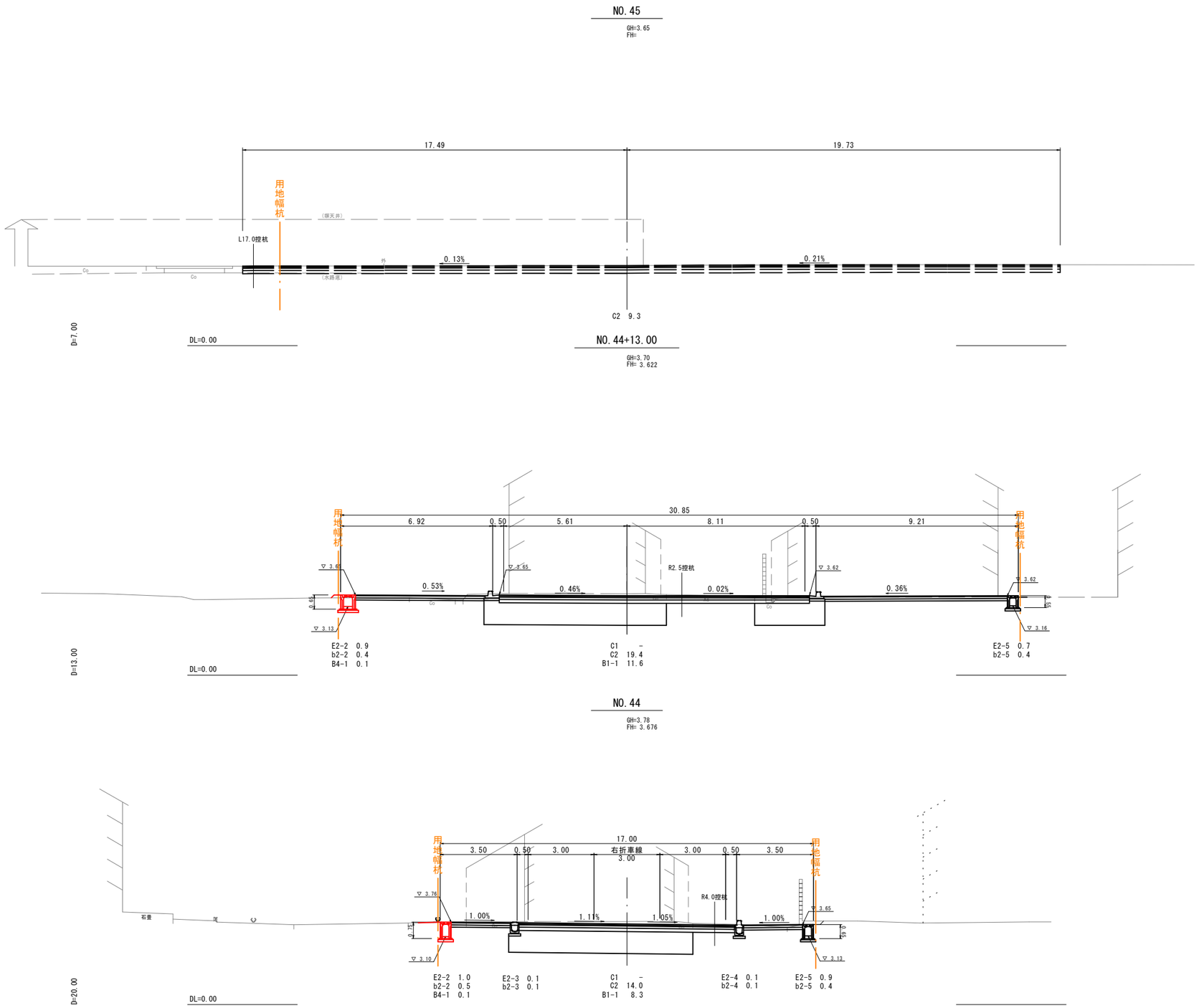

図面番号	第 13 号 28 枚内
図面名称	市道安倍三柳線（２工区）改良工事 横 断 面 図 (8/8)
縮 尺	1:100
製図年月日	令和 年 月 日
写図年月日	令和 年 月 日
米子市都市整備部都市整備課	

重力式擁壁構造図　(1/3)

4号重力式コンクリート擁壁

左　側

展　開　図

V=1: 50
H=1:100

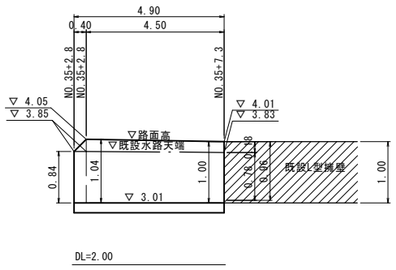

標　準　断　面　図

S=1:20

SGW42（H=1.50以下μ0.6,C2、水平、群集荷重）

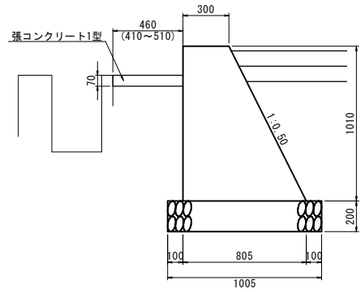

10.0m当り

種　別	規格・寸法	単位	数　量
コンクリート	δck=18N/mm²	m3	5.580
型　枠		m2	21.39
基礎砕石	RC-40,t=20cm	m2	10.05

6号重力式コンクリート擁壁

右　側

展　開　図

V=1: 50
H=1:100

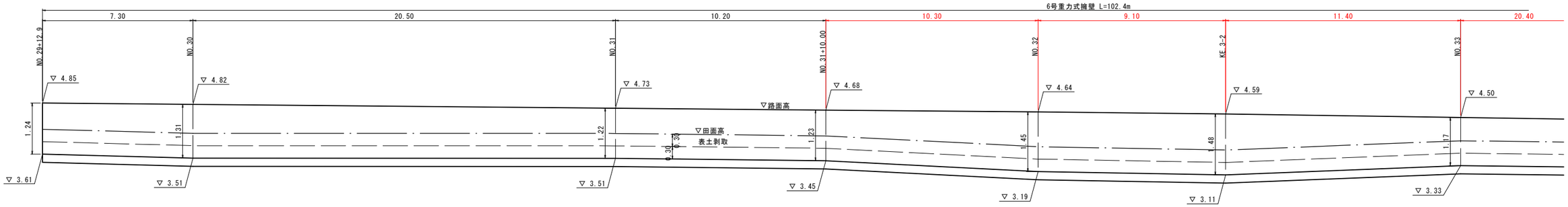

標　準　断　面　図

S=1:20

SGW42（H=1.50以下μ0.6,C2、水平、群集荷重）

DL=0.00

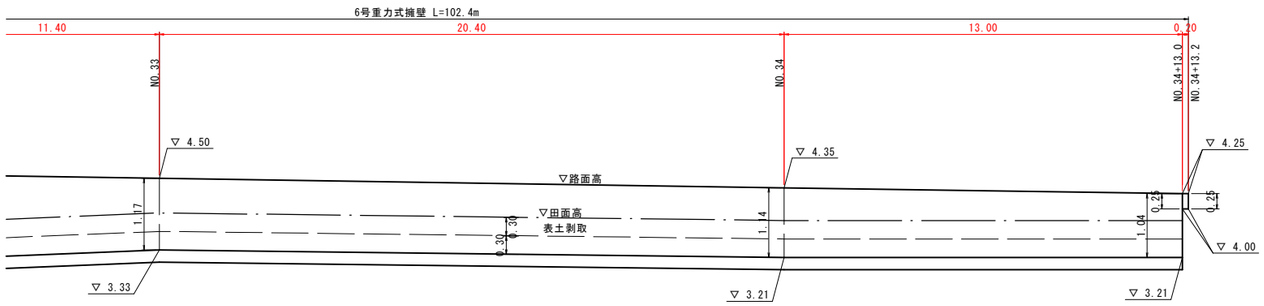

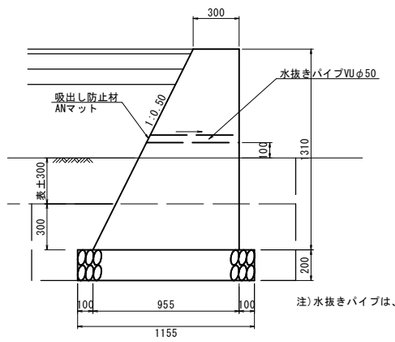

注）水抜きパイプは、側道舗装面より上に設置すること。

10.0m当り

種　別	規格・寸法	単位	数　量
コンクリート	δck=18N/mm²	m3	7.656
型　枠		m2	26.48
基礎砕石	RC-40,t=20cm	m2	11.25
目地材	瀝青繊維質目地板 t=10mm	m2	0.8
水抜きﾊﾟｲﾌﾟ	VUφ50　2.5m2/本	本	2.7
		m	1.5
吸出し防止材	ANﾏｯﾄ 15cm×15cm	枚	2.5

図面番号	第　14　号　28　枚内
図面名称	市道安倍三柳線（２工区）改良工事 重力式擁壁構造図　(1/3)
縮　尺	1:100
製図年月日	令和　年　月　日
写図年月日	令和　年　月　日
米子市都市整備部都市整備課	

重力式擁壁構造図　(2/3)

7号重力式コンクリート擁壁

右　側

展　開　図

V=1: 50
H=1:100

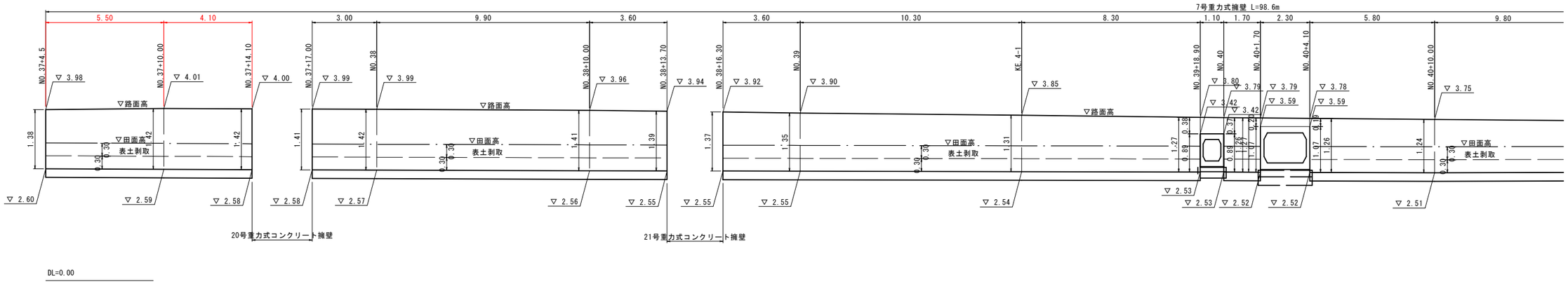

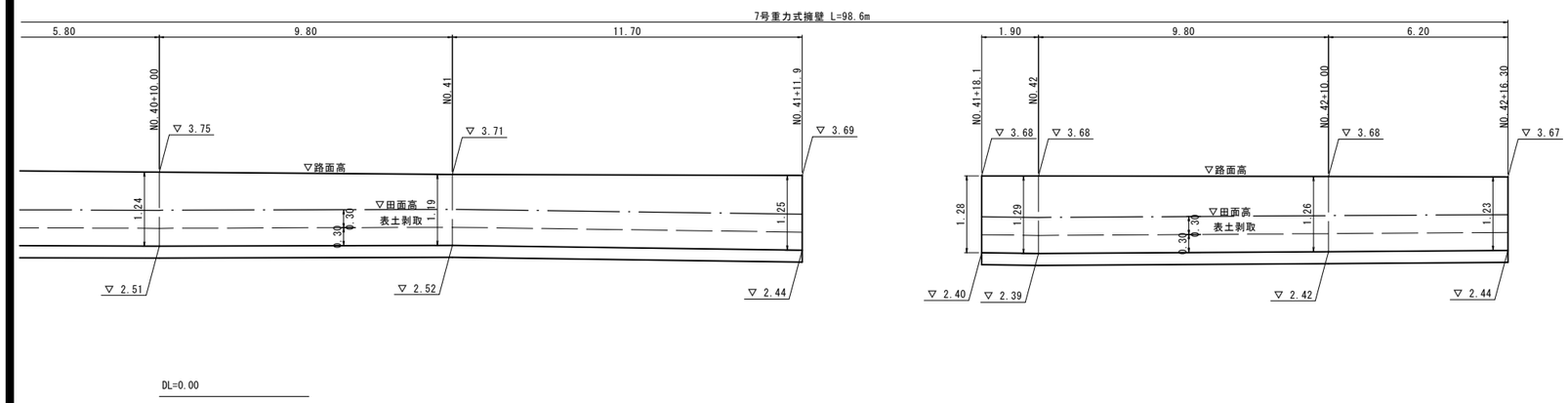

標　準　断　面　図

S=1:20

SGW42 (H=1.50以下μ0.6,C2、水平、群集荷重)

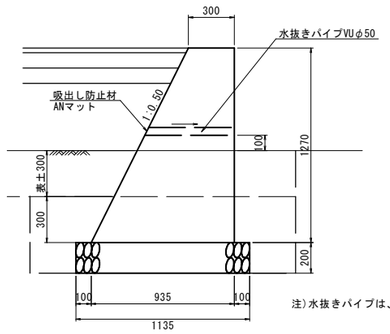

注)水抜きパイプは、側道舗装面より上に設置すること。

10.0m当り

種　別	規格・寸法	単位	数　量
コンクリート	δck=18N/mm²	m3	7.842
型　枠		m2	26.90
基礎砕石	RC-40, t=20cm	m2	11.35
目地材	瀝青繊維質目地板 t=10mm	m2	0.8
水抜きﾊﾟｲﾌﾟ	VUφ50　2.5m2/本	本	2.5
		m	1.5
吸出し防止材	ANﾏｯﾄ 15cm×15cm	枚	2.5

図面番号	第　15　号　28　枚内
図面名称	市道安倍三柳線(2工区)改良工事 重力式擁壁構造図　(2/3)
縮　尺	1:100
製図年月日	令和　年　月　日
写図年月日	令和　年　月　日
米子市都市整備部都市整備課	

重力式擁壁構造図　(3/3)

8号重力式コンクリート擁壁
左　側

展　開　図
V=1: 50
H=1:100

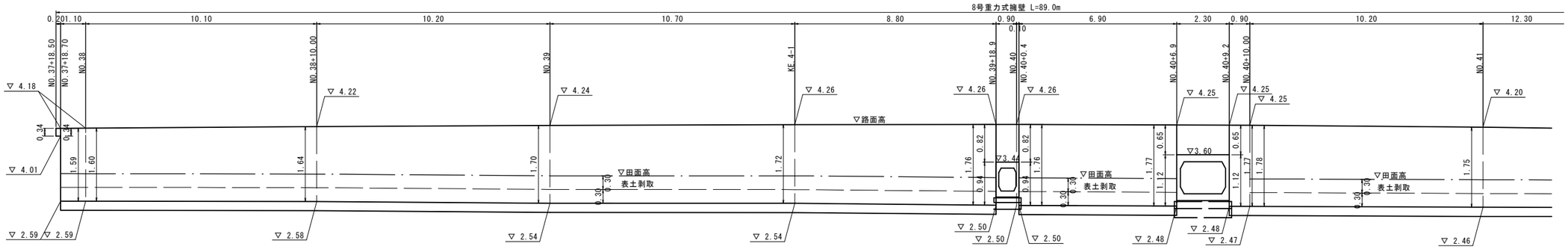

DL=0.00

標　準　断　面　図
S=1:20

SGW69 (H=2.00以下μ0.6,C2、水平、群集荷重)

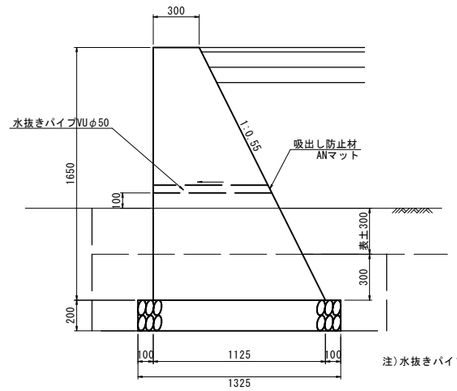

注)水抜きパイプは、側道舗装面より上に設置すること。

10.0m当り

種　別	規格・寸法	単位	数　量
コンクリート	δck=18N/mm²	m3	11.756
型　枠		m2	35.33
基礎砕石	RC-40, t=20cm	m2	13.25
目地材	瀝青繊維質目地板 t=10mm	m2	1.2
水抜きﾊﾟｲﾌﾟ	VUφ50　2.5m2/本	本	4.3
		m	3.4
吸出し防止材	ANﾏｯﾄ 15cm×15cm	枚	4.3

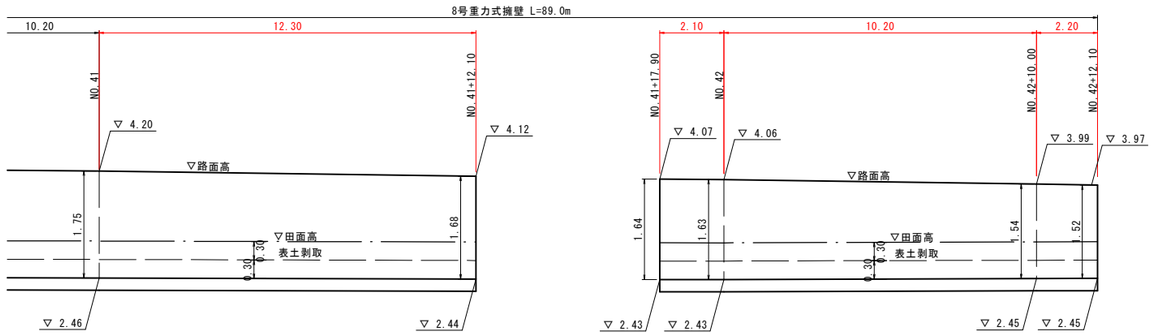

DL=0.00

(進入路部)
20号重力式コンクリート擁壁
NO.37+15.7 右　側

展　開　図
S=1: 50

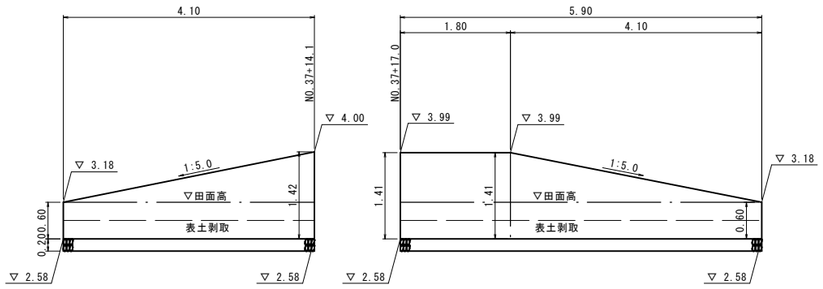

DL=1.00

標　準　断　面　図
S=1:20

SGW42 (H=1.50以下μ0.6,C2、水平)

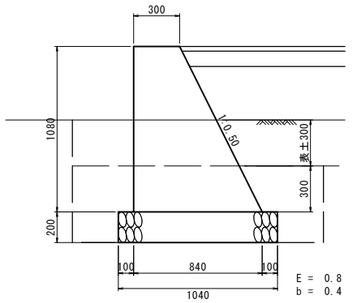

1.0ヵ所当り

種　別	規格・寸法	単位	数　量
コンクリート	δck=18N/mm²	m3	6.156
型　枠		m2	22.87
基礎砕石	RC-40, t=20cm	m2	10.40

図面番号	第　16　号　28　枚内
図面名称	市道安倍三柳線(2工区)改良工事 重力式擁壁構造図　(3/3)
縮　尺	1:100
製図年月日	令和　年　月　日
写図年月日	令和　年　月　日
米子市都市整備部都市整備課	

側溝工構造図 (1/2)

角ﾌﾘｭｰﾑ300

S=1:20

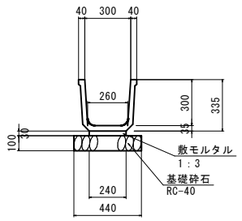

10.0m当り

種　別	規格・寸法	単位	数　量
角ﾌﾘｭｰﾑ	300 L=2000	個	5.0
敷モルタル	1:3	m3	0.072
基礎砕石	RC-40, t=10cm	m2	4.40

ﾍﾞﾝﾁﾌﾘｭｰﾑ用蓋300

S=1:20

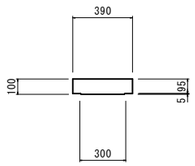

10枚当り

種　別	規格・寸法	単位	数　量
ﾍﾞﾝﾁﾌﾘｭｰﾑ用蓋	300用、2種、L500	枚	10.0

1号側溝

S=1:20

水路延長　L=18.0m　　水路延長　L=2.0m

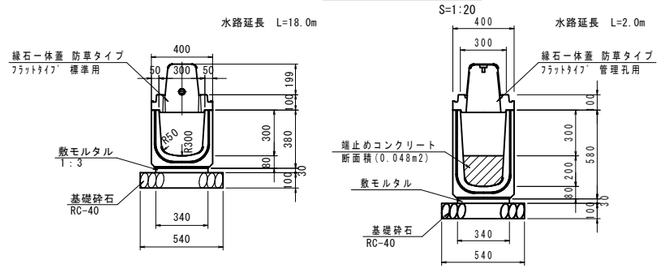

※固定式側溝管理桝は20.0mに1ヵ所設置の事。

側面図

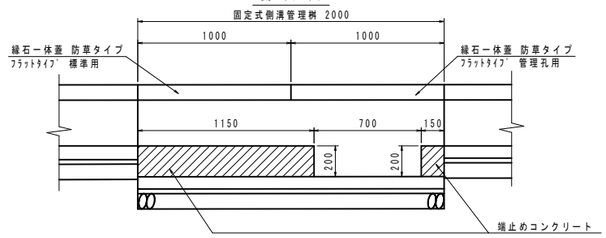

20.0m当り

種　別	規格・寸法	単位	数　量
固定式側溝	縦断用 300×300 L2000	m	18.0
-〃-	縦断用 300×500 L2000	m	2.0
敷モルタル	1:3	m3	0.204
基礎砕石	RC-40, t=10cm	m2	10.80
端止めコンクリート	σck=18N/mm2	m3	0.062
同上型枠		m2	0.10
縁石一体蓋 防草ﾀｲﾌﾟ ﾌﾗｯﾄﾀｲﾌﾟ	標準用 300 L2000	枚	9.0
-〃-	標準用 300 L1000	枚	1.0
-〃-	管理孔用 300 L1000	枚	1.0

3号側溝

S=1:20

水路延長　L=18.0m　　水路延長　L=2.0m

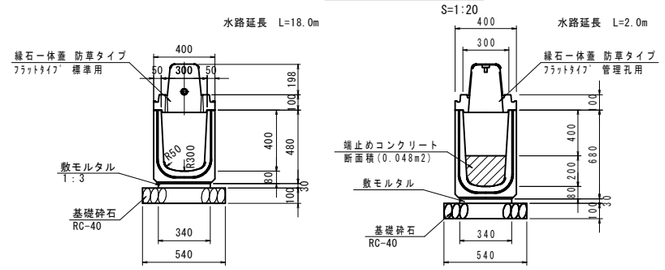

※固定式側溝管理桝は20.0mに1ヵ所設置の事。

側面図

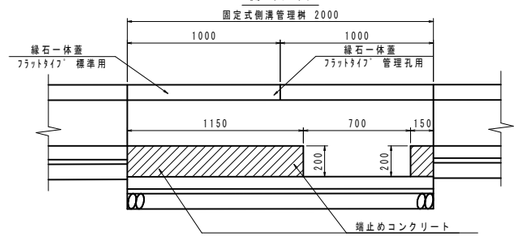

20.0m当り

種　別	規格・寸法	単位	数　量
固定式側溝	縦断用 300×400 L2000	m	18.0
-〃-	縦断用 300×600 L2000	m	2.0
敷モルタル	1:3	m3	0.204
基礎砕石	RC-40, t=10cm	m2	10.80
端止めコンクリート	σck=18N/mm2	m3	0.062
同上型枠		m2	0.10
縁石一体蓋 防草ﾀｲﾌﾟ ﾌﾗｯﾄﾀｲﾌﾟ	標準用 300 L2000	枚	9.0
-〃-	標準用 300 L1000	枚	1.0
-〃-	管理孔用 300 L1000	枚	1.0

2号側溝

S=1:20

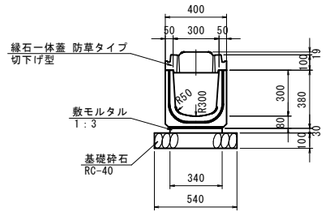

10.0m当り

種　別	規格・寸法	単位	数　量
固定式側溝	縦断用 300×300 L2000	m	10.0
敷モルタル	1:3	m3	0.102
基礎砕石	RC-40, t=10cm	m2	5.40
縁石一体蓋 防草ﾀｲﾌﾟ ﾌﾗｯﾄﾀｲﾌﾟ	切下げ型	枚	10.0

4号側溝

S=1:20

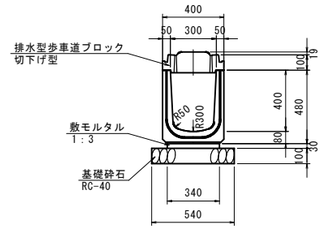

10.0m当り

種　別	規格・寸法	単位	数　量
固定式側溝	縦断用 300×400 L2000	m	10.0
敷モルタル	1:3	m3	0.102
基礎砕石	RC-40, t=10cm	m2	5.40
縁石一体蓋 防草ﾀｲﾌﾟ ﾌﾗｯﾄﾀｲﾌﾟ	切下げ型　L1000	枚	10.0

図面番号	第　17　号　28　枚内
図面名称	市道安倍三柳線（２工区）改良工事 側溝工構造図　(1/2)
縮　尺	図示
製図年月日	令和　年　月　日
写図年月日	令和　年　月　日
米子市都市整備部都市整備課	

側溝工構造図　(2/2)

9号側溝

S=1:20

水路延長　L=18.0m

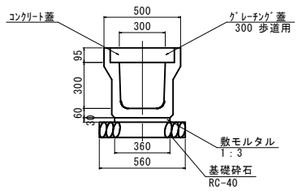

水路延長　L=2.0m

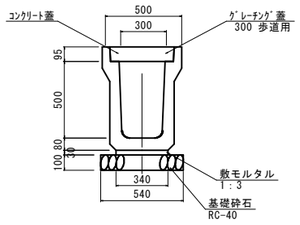

※固定式側溝管理桝は20.0mに１ヵ所設置の事。

側　面　図

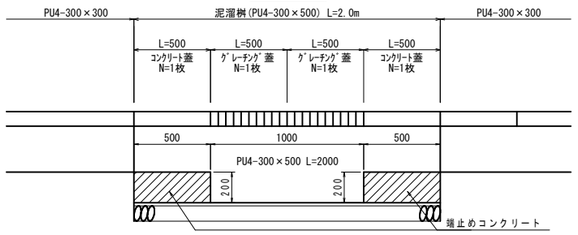

20.0m当り

種　別	規格・寸法	単位	数　量
U型側溝	PU4-300×300	個	9.0
-〃-	PU4-300×500	個	1.0
敷モルタル	1：3	m3	0.215
基礎砕石	RC-40, t=10cm	m2	11.16
端止めコンクリート	σck=18N/mm2	m3	0.060
同上型枠		m2	0.12
コンクリート蓋	PUC4-B300	枚	38.0
グレーチング蓋	かさ上げ用,B300用,歩道用,細目,L500	枚	2.0

道路側溝PU5-B300-H300

S=1:20

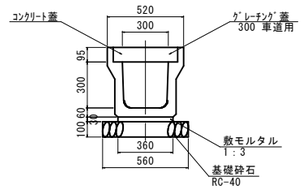

※ｸﾞﾚｰﾁﾝｸﾞ蓋は10.0mに１ヵ所設置の事。

10.0m当り

種　別	規格・寸法	単位	数　量
U型側溝	PU5(3種)300A	個	5.0
敷モルタル	1：3	m3	0.108
基礎砕石	RC-40, t=10cm	m2	5.60
コンクリート蓋	PUC5-B300	枚	19.0
グレーチング蓋	かさ上げ用,B300用,車道用,細目,L500	枚	1.0

擁壁付属物工構造図

張コンクリート1型

S=1:20

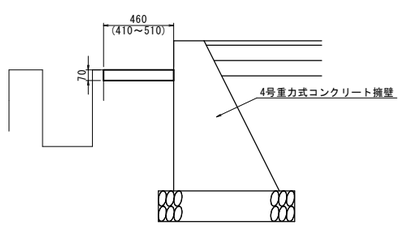

10.0m当り

種　別	規格・寸法	単位	数　量
コンクリート	δck=18N/mm²	m3	0.322

図面番号	第　18　号　28　枚内
図面名称	市道安倍三柳線（２工区）改良工事 側溝工構造図　(2/2) 擁壁付属物工構造図
縮　尺	図示
製図年月日	令和　年　月　日
写図年月日	令和　年　月　日
米子市都市整備部都市整備課	

自由勾配側溝構造図

縦断用
標準施工断面図

S=1:20

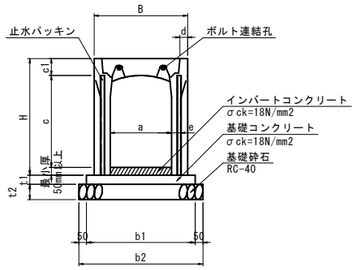

寸法表

呼び名 a x c		各部の寸法(mm)								
		B	H	c1	d	e	t1	t2	b1	b2
300 x 400	縦断用	500	545	95	45	55	50	100	600	700
300 x 500	縦断用	500	645	95	45	55	50	100	600	700
300 x 600	縦断用	500	745	95	45	65	50	100	600	700
300 x 700	縦断用	500	845	95	45	65	50	100	600	700
300 x 800	縦断用	500	945	95	45	65	50	100	600	700
300 x 900	縦断用	500	1045	95	45	80	50	100	600	700
300 x 1000	縦断用	500	1145	95	45	80	50	100	600	700
300 x 1100	縦断用	500	1245	95	45	80	50	100	600	700
300 x 1200	縦断用	500	1345	95	45	100	50	100	600	700
400 x 500	縦断用	610	660	110	50	60	60	100	710	810
400 x 600	縦断用	610	760	110	50	60	60	100	710	810
400 x 700	縦断用	610	860	110	50	70	60	100	710	810
400 x 800	縦断用	610	960	110	50	70	60	100	710	810
700 x 500	縦断用	900	700	150	60	80	100	150	1000	1100
700 x 600	縦断用	900	800	150	60	80	100	150	1000	1100
700 x 700	縦断用	900	900	150	60	80	100	150	1000	1100

土留用
標準施工断面図

S=1:20

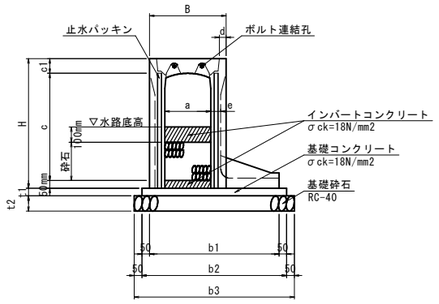

寸法表

呼び名 a x c		各部の寸法(mm)									
		B	H	c1	d	e	t1	t2	b1	b2	b3
300 x 1000	土留用	500	1145	95	45	80	50	100	980	1080	1180
300 x 1100	土留用	500	1245	95	45	80	50	100	980	1080	1180
300 x 1200	土留用	500	1345	95	45	100	50	100	1050	1150	1250

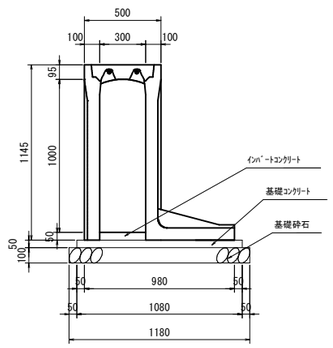

泥溜部詳細図

S=1:20

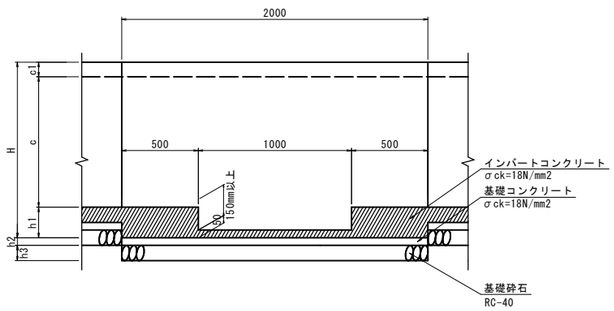

図面番号	第 19 号 28 枚内
図面名称	市道安倍三柳線（２工区）改良工事 自由勾配側溝構造図
縮尺	図示
製図年月日	令和 年 月 日
写図年月日	令和 年 月 日
米子市都市整備部都市整備課	

固定式側溝構造図（1/5）

2型固定式側溝

展開図（参考図）

H=1:100
V=1: 50

（縦断用）左 側

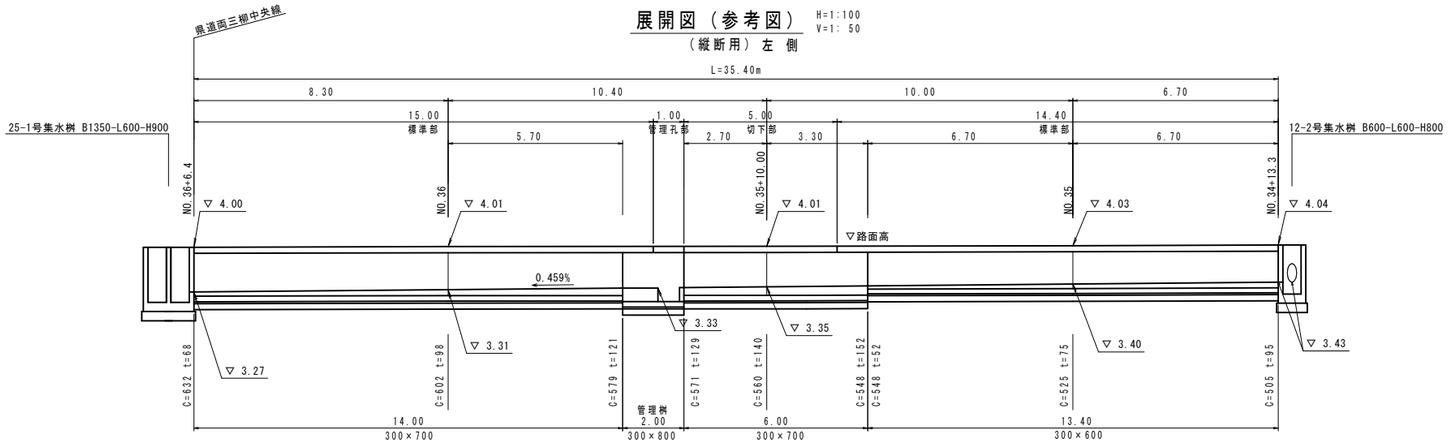

DL=0.00

標準断面図

S=1:20

標準部（縦断用）

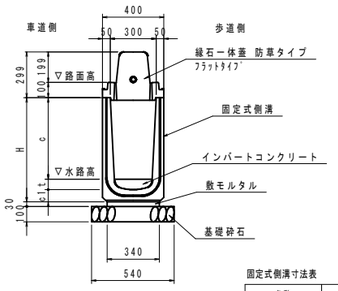

切下部（縦断用）

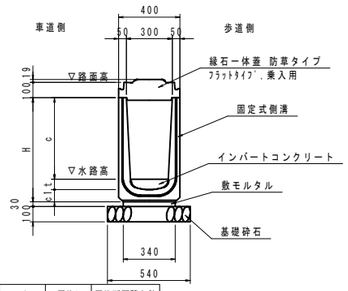

固定式側溝寸法表

名称	H	c1	平均t	平均断面積(m2)
300x600	680	80	74	0.016
300x700	790	90	108	0.022

固定式側溝管理桝

S=1:20

縦断用 300

標準断面図

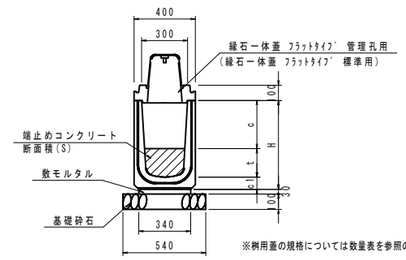

※桝用蓋の規格については数量表を参照の事。

側 面 図

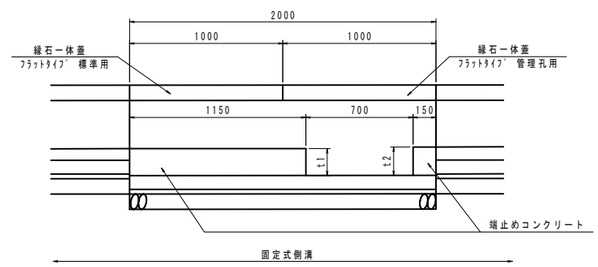

2型固定式側溝管理桝 寸法表

測点No.	名称	H	c1	t1	t2	平均t	S(m2)
NO.35+13付近	300x800	890	90	221	229	225	0.050

2型固定式側溝 縦断用 数量表

（一式）

名称	規格・寸法	単位	数量
標準部			
固定式側溝	縦断用 300x600 L2000	m	13.40
	縦断用 300x700 L2000	m	20.00
インバートコンクリート	σck=18N/mm2	m3	0.654
敷モルタル	1:3	m3	0.341
基礎砕石	RC-40 t=10cm	m2	18.04
縁石一体蓋 防草タイプ	ﾌﾗｯﾄﾀｲﾌﾟ 300 L2000	枚	14.20
	ﾌﾗｯﾄﾀｲﾌﾟ，乗入用 300 L1000	枚	5.00
管理桝			
固定式側溝	縦断用 300x800 L2000	m	2.0
敷モルタル	1:3	m3	0.020
基礎砕石	RC-40 t=10cm	m2	1.08
端止めコンクリート	σck=18N/mm2	m3	0.065
同上型枠		m2	0.10
縁石一体蓋	ﾌﾗｯﾄﾀｲﾌﾟ 管理孔用 300 L1000	枚	1
	ﾌﾗｯﾄﾀｲﾌﾟ 標準用 300 L1000	枚	1

図面番号	第 20 号 28 枚内
図面名称	市道安倍三柳線（２工区）改良工事 固定式側溝構造図（1/5）
縮 尺	図示
製図年月日	令和 年 月 日
写図年月日	令和 年 月 日
米子市都市整備部都市整備課	

固定式側溝構造図（2/5）

3型固定式側溝

展開図（参考図）

（横断用） H=1:100 V=1:50

県道両三柳中央線

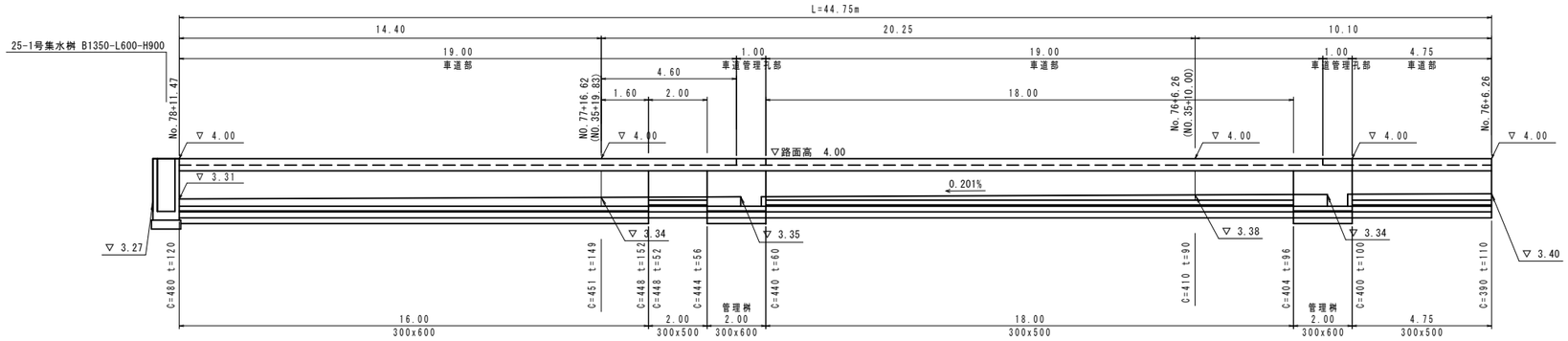

DL=0.00

標準断面図

S=1:20

車道部
（横断用）

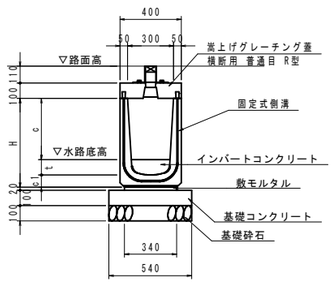

固定式側溝寸法表

名称	H	c1	平均t	平均断面積(m2)
300x500	580	80	81	0.017
300x600	680	80	136	0.031

固定式側溝管理桝

S=1:20

横断用 300

標準断面図

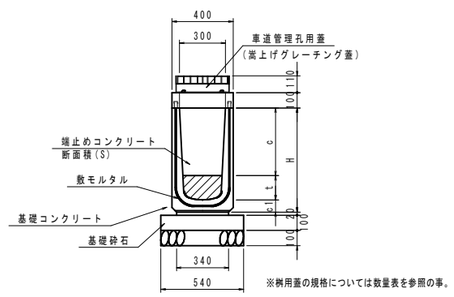

※桝用蓋の規格については数量表を参照の事。

側 面 図

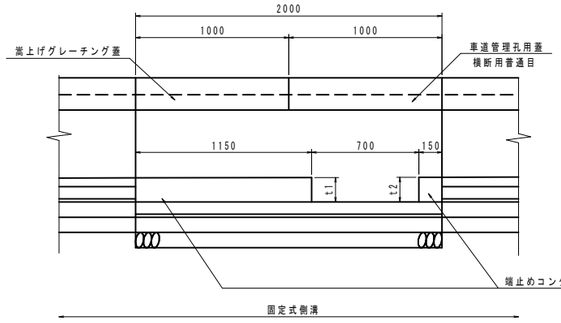

3型固定式側溝管理桝 寸法表

測点No.	名称	H	c1	t1	t2	平均t	S(m2)
No.77+12付近	300x600	680	80	156	160	158	0.037
No.76+12付近	300x600	680	80	199	200	200	0.048

3型固定式側溝 数量表

（一式）

名称	規格・寸法	単位	数量
標準型			
固定式側溝	横断用 300x500 L2000	m	24.75
	横断用 300x600 L2000	m	16.00
インバートコンクリート	σck=18N/mm2	m3	0.917
敷モルタル	1:3	m3	0.277
基礎コンクリート	σck=18N/mm2	m3	2.201
同上型枠		m2	8.15
基礎砕石	RC-40 t=10cm	m2	22.01
嵩上げグレーチング蓋	横断用 300 普通目 R型 h=110 L1000	枚	40.75
管理桝			
固定式側溝	横断用 300x600 L2000	m	4.0
敷モルタル	1:3	m3	0.027
基礎コンクリート	σck=18N/mm2	m3	0.216
同上型枠		m2	0.80
基礎砕石	RC-40 t=10cm	m2	2.16
端止めコンクリート	σck=18N/mm2	m3	0.111
同上型枠		m2	0.17
車道管理孔用蓋	横断用 300 ｵﾞﾙﾀ固定式 普通目 h=110 L1000	枚	2
嵩上げグレーチング蓋	横断用 300 普通目 R型 h=110 L1000	枚	2

図面番号	第 21 号 28 枚内
図面名称	市道安倍三柳線（２工区）改良工事 固定式側溝構造図（2/5）
縮 尺	図示
製図年月日	令和 年 月 日
写図年月日	令和 年 月 日
米子市都市整備部都市整備課	

固定式側溝構造図（3/5）

4型・5型固定式側溝

開口図
S=1:20

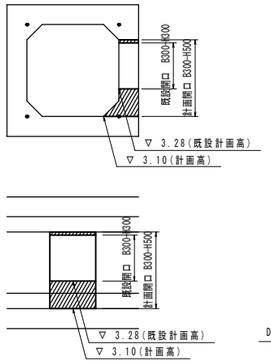

4型固定式側溝展開図（参考図）　県道両三柳中央線

（縦断用）左 側　H=1:100　V=1:50

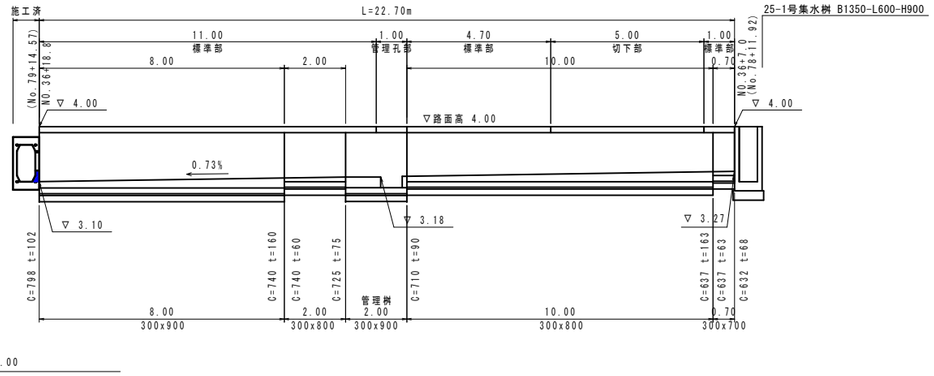

5型固定式側溝展開図（参考図）　県道両三柳中央線

（縦断用）右 側　H=1:100　V=1:50

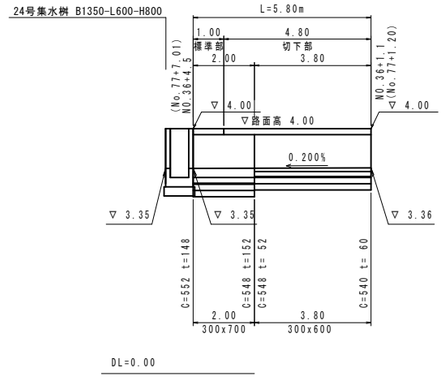

標準断面図　S=1:20

標準部（縦断用）

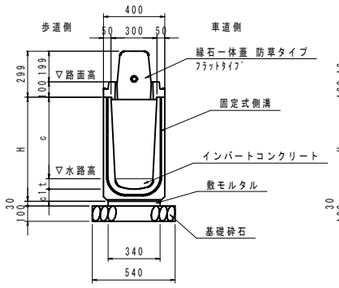

切下部（縦断用）

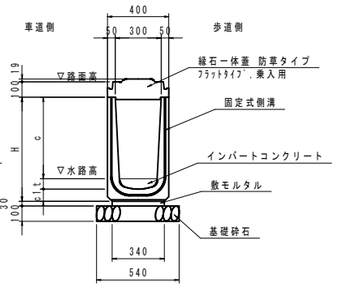

固定式側溝寸法表

名称	H	c1	平均t	平均断面積(m2)
300x700	790	90	66	0.013
300x800	890	90	117	0.024
300x900	995	95	131	0.027

4型固定式側溝 縦断用 数量表　（一式）

名称	規格・寸法	単位	数量
標準型			
固定式側溝	縦断用 300x700 L2000	m	0.70
	縦断用 300x800 L2000	m	12.00
	縦断用 300x900 L2000	m	8.00
インバートコンクリート	σck=18N/mm2	m3	0.513
敷モルタル	1:3	m3	0.211
基礎砕石	RC-40 t=10cm	m2	11.18
縁石一体蓋 防草タイプ	ﾌﾗｯﾄﾀｲﾌﾟ 300 L2000	枚	7.85
	ﾌﾗｯﾄﾀｲﾌﾟ，乗入用 300 L1000	枚	5.00
管理桝			
固定式側溝	縦断用 300x900 L2000	m	2.0
敷モルタル	1:3	m3	0.020
基礎砕石	RC-40 t=10cm	m2	1.08
端止めコンクリート	σck=18N/mm2	m3	0.049
同上型枠		m2	0.08
縁石一体蓋	ﾌﾗｯﾄﾀｲﾌﾟ 管理孔用 300 L1000	枚	1
	ﾌﾗｯﾄﾀｲﾌﾟ 標準用 300 L1000	枚	1

固定式側溝管理桝　S=1:20

縦断用　300

側 面 図

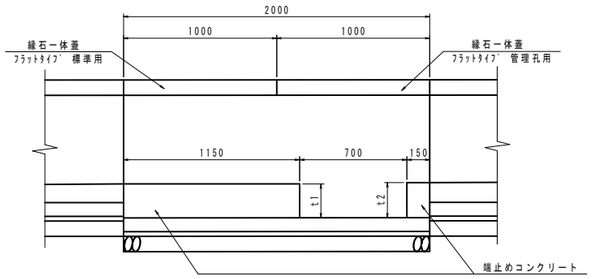

標準断面図

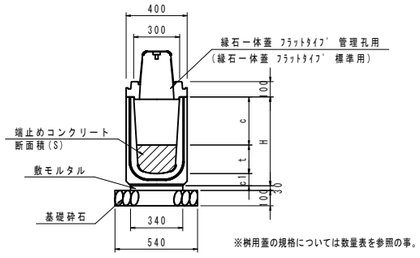

※桝用蓋の規格については数量表を参照の事。

4型固定式側溝管理桝 寸法表

測点No.	名称	H	c1	t1	t2	平均t	S(m2)
No.79+3.5付近	300x900	995	95	174	189	182	0.038

標準断面図　S=1:20

標準部（縦断用）

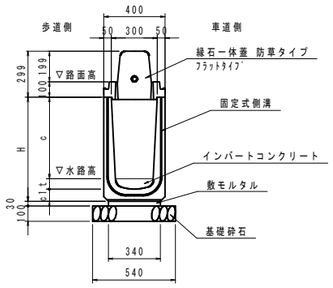

切下部（縦断用）

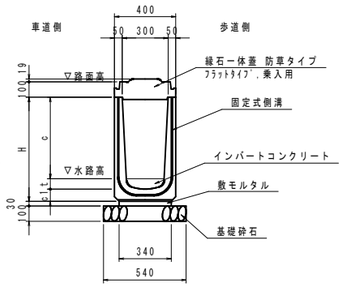

固定式側溝寸法表

名称	H	c1	平均t	平均断面積(m2)
300x600	680	80	56	0.011
300x700	790	90	150	0.032

5型固定式側溝 縦断用 数量表　（一式）

名称	規格・寸法	単位	数量
固定式側溝	縦断用 300x600 L2000	m	3.80
	縦断用 300x700 L2000	m	2.00
インバートコンクリート	σck=18N/mm2	m3	0.106
敷モルタル	1:3	m3	0.059
基礎砕石	RC-40 t=10cm	m2	3.13
縁石一体蓋 防草タイプ	ﾌﾗｯﾄﾀｲﾌﾟ 300 L1000	枚	1.00
	ﾌﾗｯﾄﾀｲﾌﾟ，乗入用 300 L1000	枚	4.80

図面番号	第 22 号 28 枚内
図面名称	市道安倍三柳線（２工区）改良工事 固定式側溝構造図（3/5）
縮 尺	図示
製図年月日	令和 年 月 日
写図年月日	令和 年 月 日
米子市都市整備部都市整備課	

固定式側溝構造図（4/5）

6型・7型固定式側溝

6型固定式側溝展開図（参考図）　県道両三柳中央線

（横断用）　H=1:100　V=1:50

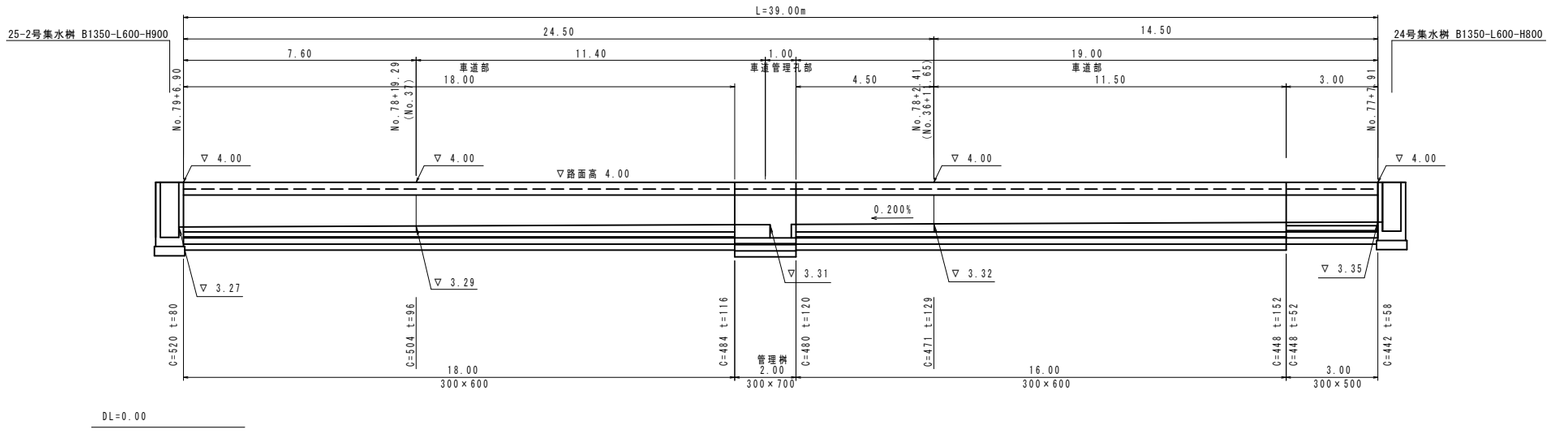

7型固定式側溝展開図（参考図）　県道両三柳中央線

（縦断用）　左 側　H=1:100　V=1:50

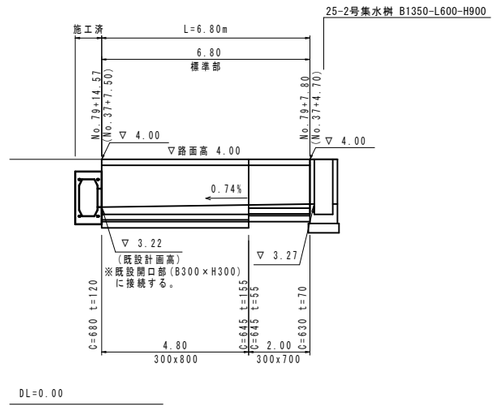

標準断面図　S=1:20

車道部
（横断用）

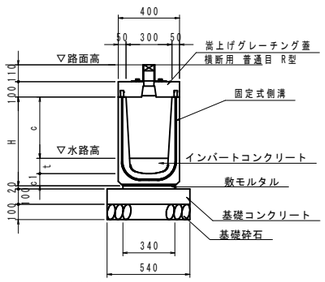

固定式側溝寸法表

名称	H	c1	平均t	平均断面積(m2)
300x500	580	80	55	0.011
300x600	680	80	116	0.026

6型固定式側溝 横断用 数量表　（一式）

名称	規格・寸法	単位	数量
標準型			
固定式側溝	横断用 300x500 L2000	m	3.00
	横断用 300x600 L2000	m	34.00
インバートコンクリート	σck=18N/mm2	m3	0.917
敷モルタル	1:3	m3	0.252
基礎コンクリート	σck=18N/mm2	m3	1.998
同上型枠		m2	7.40
基礎砕石	RC-40 t=10cm	m2	19.98
嵩上げグレーチング蓋	横断用 300 普通目 R型 h=110 L1000	枚	37.00
管理桝			
固定式側溝	横断用 300x700 L2000	m	2.0
敷モルタル	1:3	m3	0.014
基礎コンクリート	σck=18N/mm2	m3	0.108
同上型枠		m2	0.40
基礎砕石	RC-40 t=10cm	m2	1.08
端止めコンクリート	σck=18N/mm2	m3	0.064
同上型枠		m2	0.10
車道管理孔用蓋	横断用 300 ｵﾞﾒﾝﾄ固定式 普通目 h=110 L1000	枚	1
嵩上げグレーチング蓋	横断用 300 普通目 R型 h=110 L1000	枚	1

固定式側溝管理桝　S=1:20

横断用 300

側 面 図

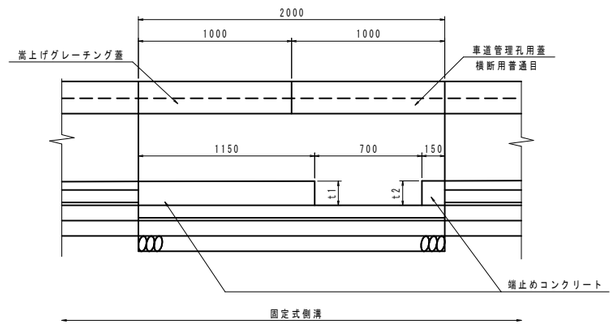

標準断面図

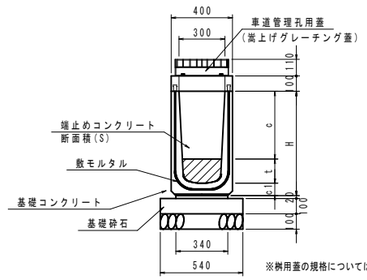

※桝用蓋の規格については数量表を参照の事。

6型固定式側溝管理桝 寸法表

測点No.	名称	H	c1	t1	t2	平均t	S(m2)
No.78+8付近	300x700	790	90	216	220	218	0.049

標準断面図　S=1:20

標準部
（縦断用）

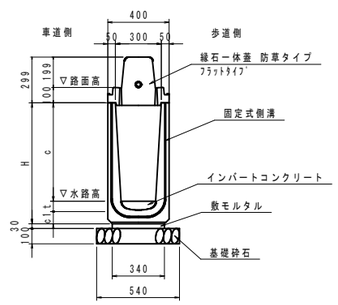

固定式側溝寸法表

名称	H	c1	平均t	平均断面積(m2)
300x700	790	90	63	0.011
300x800	890	90	138	0.029

7型固定式側溝 縦断用 数量表　（一式）

名称	規格・寸法	単位	数量
固定式側溝	縦断用 300x700 L2000	m	2.00
	縦断用 300x800 L2000	m	4.80
インバートコンクリート	σck=18N/mm2	m3	0.161
敷モルタル	1:3	m3	0.069
基礎砕石	RC-40 t=10cm	m2	3.67
縁石一体蓋 防草タイプ	ﾌﾗｯﾄﾀｲﾌﾟ 300 L2000	枚	3.40

図面番号	第 23 号 28 枚内
図面名称	市道安倍三柳線（２工区）改良工事 固定式側溝構造図（4/5）
縮　尺	図示
製図年月日	令和　年　月　日
等図年月日	令和　年　月　日
米子市都市整備部都市整備課	

固定式側溝構造図（5/5）

8型固定式側溝

展開図（参考図）

H=1:100
V=1:50

（縦断用）右 側

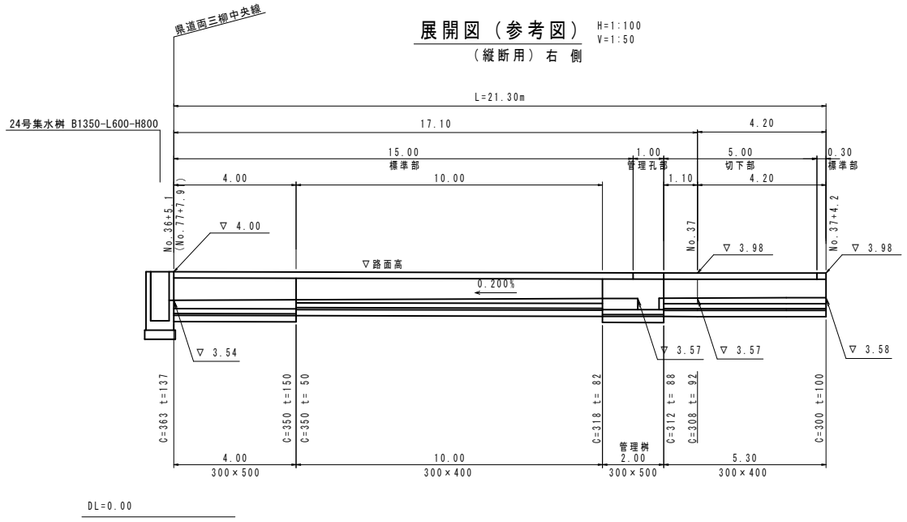

標準断面図

S=1:20

標準部（縦断用）

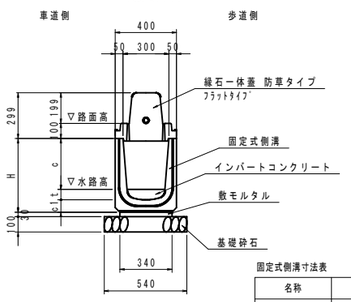

切下部（縦断用）

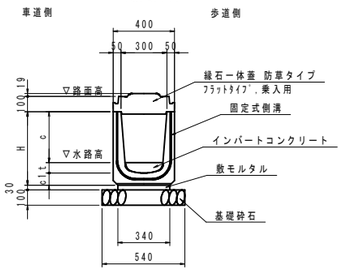

固定式側溝寸法表

名称	H	c1	平均t	平均断面積(m2)
300x400	480	80	76	0.017
300x500	580	80	144	0.033

固定式側溝管理桝

S=1:20

縦断用 300

標準断面図

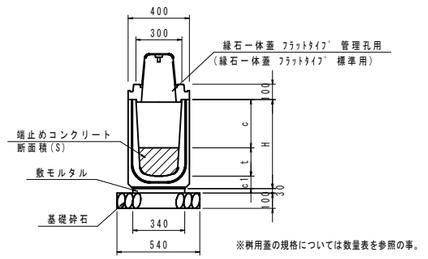

※桝用蓋の規格については数量表を参照の事。

側 面 図

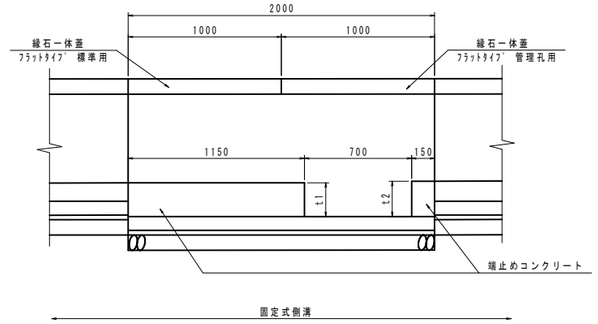

８型固定式側溝管理桝 寸法表

測点No.	名称	H	c1	t1	t2	平均t	S(m2)
No.36+18付近	300x500	580	80	183	188	186	0.044

8型固定式側溝 縦断用 数量表 （一式）

名称	規格・寸法	単位	数量
標準型			
固定式側溝	縦断用 300x400 L2000	m	15.30
	縦断用 300x500 L2000	m	4.00
インバートコンクリート	σck=18N/mm2	m3	0.392
敷モルタル	1:3	m3	0.197
基礎砕石	RC-40 t=10cm	m2	10.42
縁石一体蓋 防草タイプ	ﾌﾗｯﾄﾀｲﾌﾟ 300 L2000	枚	7.15
	ﾌﾗｯﾄﾀｲﾌﾟ，乗入用 300 L1000	枚	5.00
管理桝			
固定式側溝	縦断用 300x500 L2000	m	2.0
敷モルタル	1:3	m3	0.020
基礎砕石	RC-40 t=10cm	m2	1.08
端止めコンクリート	σck=18N/mm2	m3	0.057
同上型枠		m2	0.09
縁石一体蓋	ﾌﾗｯﾄﾀｲﾌﾟ 管理孔用 300 L1000	枚	1
	ﾌﾗｯﾄﾀｲﾌﾟ 標準用 300 L1000	枚	1

図面番号	第 24 号 28 枚内
図面名称	市道安倍三柳線（２工区）改良工事 固定式側溝構造図（5/5）
縮 尺	図示
製図年月日	令和 年 月 日
写図年月日	令和 年 月 日
米子市都市整備部都市整備課	

管渠工構造図

管渠工縦断図

NO.34+12.9

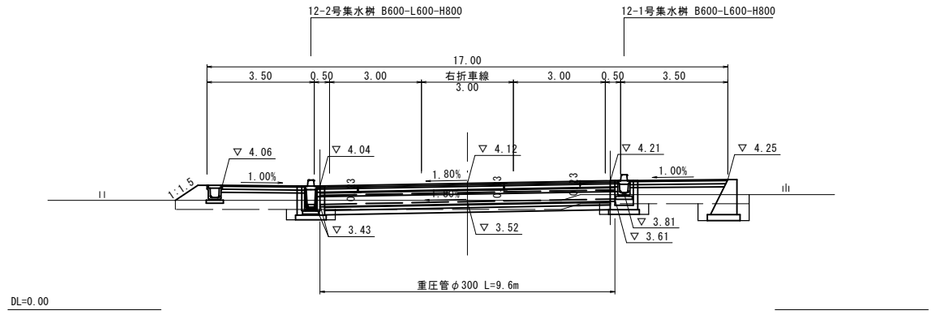

重圧管φ300

S=1:20

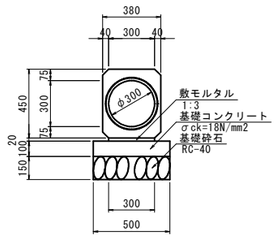

10.0m当り

種　別	規格・寸法	単位	数　量
重圧管	D300　L2000	m	10.0
敷モルタル	1：3	m3	0.060
基礎コンクリート	δck=18N/mm²	m3	0.500
型　枠		m2	2.00
基礎砕石	RC-40, t=15cm	m2	5.00

NO.37+17.1

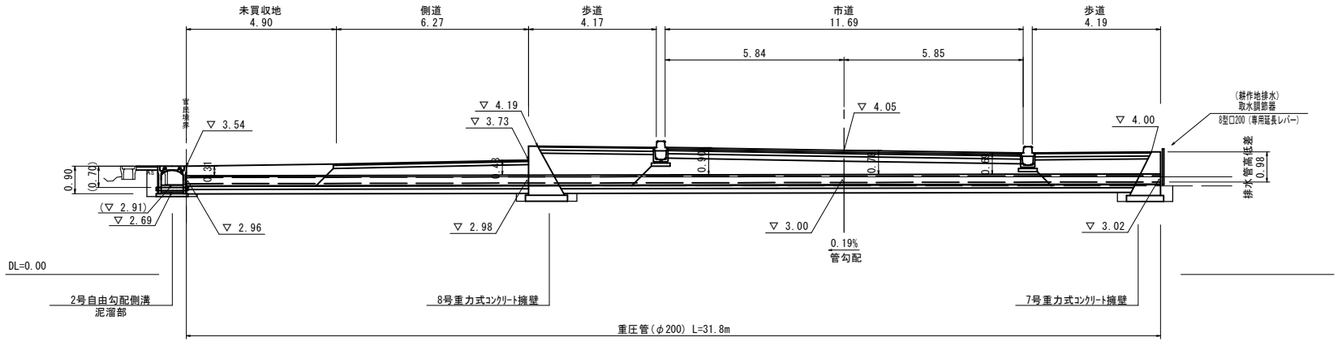

重圧管φ200

S=1:20

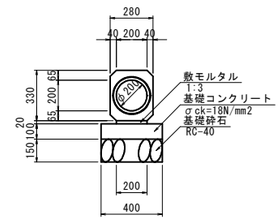

10.0m当り

種　別	規格・寸法	単位	数　量
重圧管	D200　L2000	m	10.0
敷モルタル	1：3	m3	0.040
基礎コンクリート	δck=18N/mm²	m3	0.400
型　枠		m2	2.00
基礎砕石	RC-40, t=15cm	m2	4.00

図面番号	第　25　号　28　枚内
図面名称	市道安倍三柳線（２工区）改良工事 管渠工縦断図・構造図
縮　尺	1:100
製図年月日	令和　年　月　日
写図年月日	令和　年　月　日
米子市都市整備部都市整備課	

集水桝構造図 (1/2)

4～15号集水桝 B600-L600-H( )

S=1:20

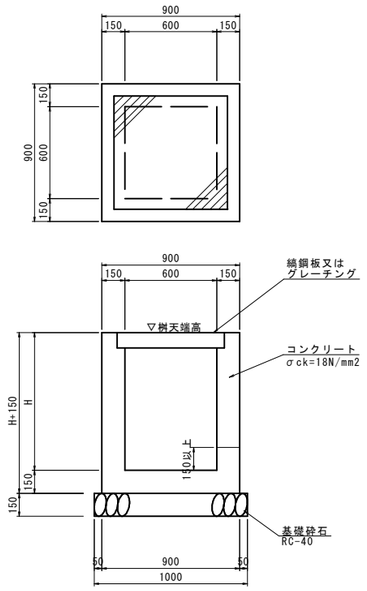

材 料 表

名 称	規 格	単位	数 量 (1ヵ所当り)									
			4-1号	4-2号	4-3号	4-4号	5-1号	6-1号	7-4号	12-1号	12-2号	12-4号
コンクリート	σck=18N/mm2	m3	0.347	0.347	0.347	0.347	0.392	0.392	0.376	0.482	0.441	0.438
同上型枠		m2	3.90	3.90	3.90	3.90	4.50	4.50	4.29	5.70	5.16	5.11
基礎砕石	RC-40,t=15cm	m2	1.00	1.00	1.00	1.00	1.00	1.00	1.00	1.00	1.00	1.00
縞鋼板蓋	B600-L600用 t=3.2mm	枚						1				
グレーチング蓋	ｸﾞﾚｰﾁﾝｸﾞ蓋(B600-L600用) 110° 開閉式、T-2、細目	枚					1					1
－〃－	ｸﾞﾚｰﾁﾝｸﾞ蓋(B600-L600用) ボルト固定式、T-25、細目	枚							1	1	1	
－〃－	ｸﾞﾚｰﾁﾝｸﾞ蓋(B600-L600用) 110° 開閉式、T-25、普通目	枚										
取水調節器	1型φ150	基	1	1								
－〃－	1型φ200	基										
塩 ビ 管	VP-150	m	1.4	0.3								
－〃－	VP-200	m										
－〃－	VP-300	m										
角落し		ヶ所	1	1								
無蓋フラップゲート	φ300	基										

角 落 し(参考図)

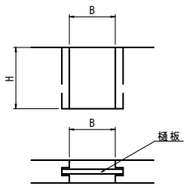

24号集水桝 B1350-L600-H800

NO.36+4.5 右側 S=1:20

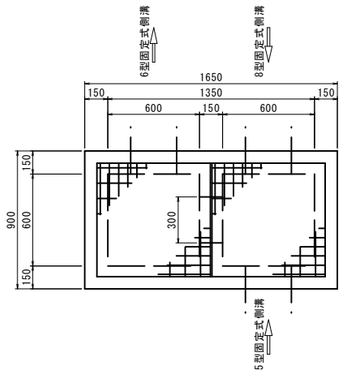

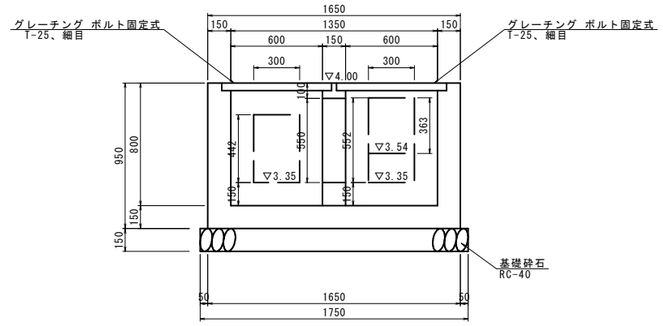

4-1号集水桝 (B600-L600-H500) 流入・流出概略図

測点	概略図
NO.30+19.2 右側 桝天端FH=3.93	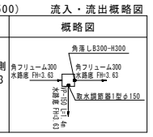

4-2号集水桝 (B600-L600-H500) 流入・流出概略図

測点	概略図
NO.32+ 4.4 右側 桝天端FH=3.86	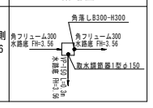

4-3号集水桝 (B600-L600-H500) 流入・流出概略図

測点	概略図
NO.41+19.7 左側 桝天端FH=3.31	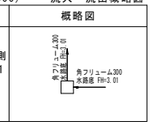

4-4号集水桝 (B600-L600-H500) 流入・流出概略図

測点	概略図
NO.41+19.7 左側 桝天端FH=3.30	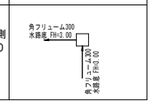

5-1号集水桝 (B600-L600-H600) 流入・流出概略図

測点	概略図
NO.35+ 2.1 左側 桝天端FH=4.04	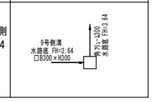

6-1号集水桝 (B600-L600-H600) 流入・流出概略図

測点	概略図
NO.42+12.5 左側 桝天端FH=3.48	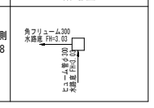

7-4号集水桝 (B600-L600-H600) 流入・流出概略図

測点	概略図
NO.44+19.5 左側 桝天端FH=3.60	

12-1号集水桝 (B600-L600-H800) 流入・流出概略図

測点	概略図
NO.34+12.8 右側 桝天端FH=4.21	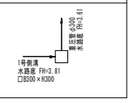

12-2号集水桝 (B600-L600-H800) 流入・流出概略図

測点	概略図
NO.34+12.8 左側 桝天端FH=4.04	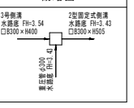

12-4号集水桝 (B600-L600-H800) 流入・流出概略図

測点	概略図
NO.44+ 7.6 左側 桝天端FH=3.70	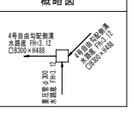

24号集水桝 (B1350-L600-H800) 流入・流出概略図

測点	概略図
NO.36+4.5 右側 桝天端FH=4.00	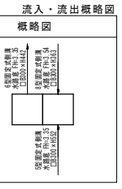

数 量 表

名 称	規格・寸法	単位	数 量 (1ヵ所当り)
コンクリート	σck=18N/mm2	m3	0.749
型 枠		m2	8.26
基 礎 砕 石	RC-40,t=15cm	m2	1.75
グレーチング蓋	ｸﾞﾚｰﾁﾝｸﾞ蓋(B600-L600用) ボルト固定式、T-25、細目	枚	2

図面番号	第 26 号 28 枚内
図面名称	市道安倍三柳線(2工区)改良工事 集水桝構造図 (1/2)
縮 尺	図示
製図年月日	令和 年 月 日
写図年月日	令和 年 月 日
米子市都市整備部都市整備課	

集水桝構造図 (2/2)

25号集水桝 B1350-L600-H900
S=1:20

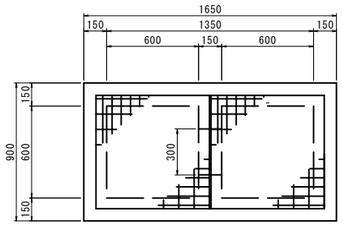

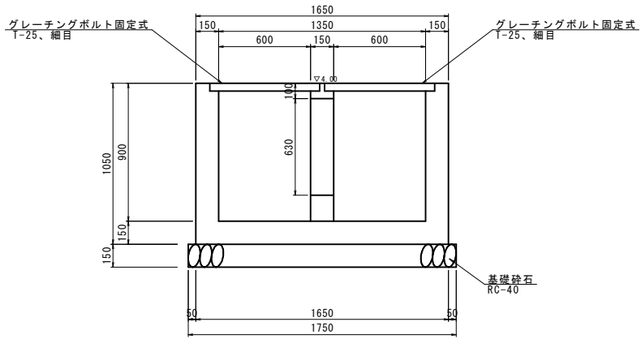

26号集水桝 B600-L600-H1000
NO.42+12.6 左側 S=1:20

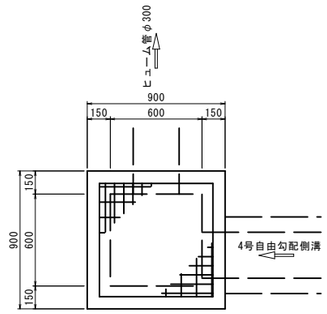

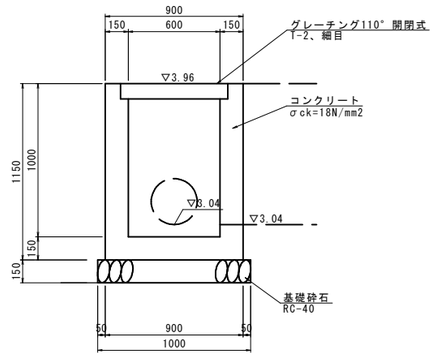

25-1号集水桝
(B1350-L600-H900)　流入・流出概略図

測点	概略図
NO.36+7.0 左側 桝天端FH=4.00	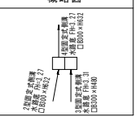

25-2号集水桝
(B1350-L600-H900)　流入・流出概略図

測点	概略図
NO.37+4.2 左側 桝天端FH=4.00	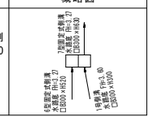

26号集水桝
(B600-L600-H1000)　流入・流出概略図

測点	概略図
NO.42+12.6 左側 桝天端FH=3.96	

材　料　表　　1ヵ所当り

名　称	規　格	単位	数　量	
			25-1号	25-2号
コンクリート	σck=18N/mm2	m3	0.804	0.831
同上型枠		m2	8.97	9.33
基礎砕石	RC-40, t=15cm	m2	1.75	1.75
グレーチング蓋	ｸﾞﾚｰﾁﾝｸﾞ蓋(B1000-L1000用) ボルト固定式、T-25、細目	枚	2	2

数　量　表　　1ヵ所当り

名　称	規格・寸法	単位	数　量
コンクリート	σck=18N/mm2	m3	0.534
型　枠		m2	6.40
基礎砕石	RC-40, t=15cm	m2	1.00
グレーチング蓋	ｸﾞﾚｰﾁﾝｸﾞ蓋(B600-L600用) 110° 開閉式、T-2、細目	枚	1

図面番号	第 27 号 28 枚内
図面名称	市道安倍三柳線（２工区）改良工事 集水桝構造図 (2/2)
縮　尺	図示
製図年月日	令和　年　月　日
写図年月日	令和　年　月　日
米子市都市整備部都市整備課	

道路付属物工構造図

1号歩車道境界ブロック

S=1:20

フラット　標準(BSC1P)

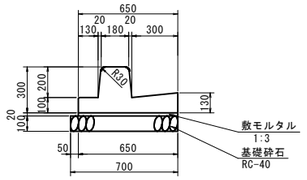

10.0m当り

種　別	規格・寸法	単位	数　量
境界ﾌﾞﾛｯｸｰ体型	フラット、標準型	個	5.0
敷モルタル	1：3	m3	0.130
基礎砕石	RC-40,t=10cm	m2	7.00

2号歩車道境界ブロック

S=1:20

フラット　(乗り入れ)

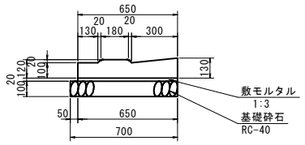

10.0m当り

種　別	規格・寸法	単位	数　量
境界ﾌﾞﾛｯｸｰ体型	フラット、切下げ型	個	10.0
敷モルタル	1：3	m3	0.130
基礎砕石	RC-40,t=10cm	m2	7.00

ｶﾞｰﾄﾞﾊﾟｲﾌﾟ (Gp-Bp-2E,土中用)

S=1:20

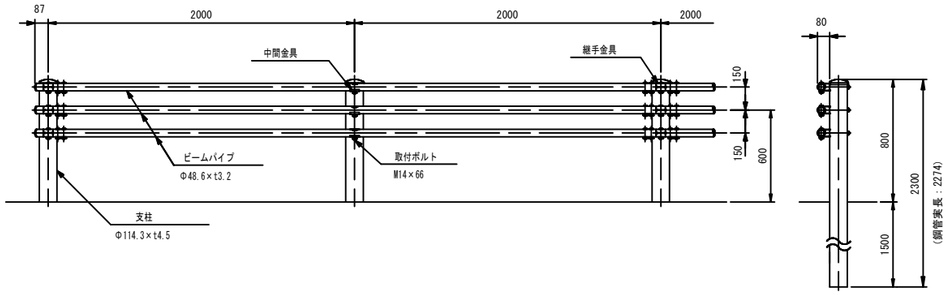

10.0m当り

種　別	規格・寸法	単位	数　量
横断防止柵	土中用 (Gp-Bp-2E)	m	10.0

両排水型歩車道ブロック(参考図)

(400x135x500)　S=1:10

(身障者乗り入れ：ユニバーサルデザイン)

※固定式側溝部（縦断用）、交差点隅切曲線上に設置

製品断面図

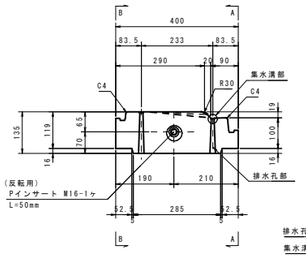

側面図(A-A)

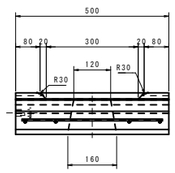

側面図(B-B)

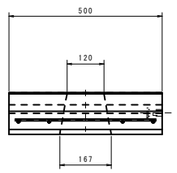

平面図

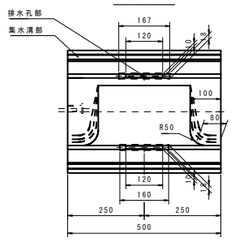

材料表

名称	径	本数	長さ m	m当り質量 kg	質量 kg	形状
鉄筋　S1	D6	4	0.360	0.249	0.359	
〃　S2	D6	3	0.460	0.249	0.344	
合計					0.703	kg
コンクリート体積	0.0233 m3					
製品質量	54 kg					

インサート数量表

名　称	規　格	個数	適用箇所	用　途
JLPインサート	M16 L=50mm	1	小口面	反転用

配筋断面図

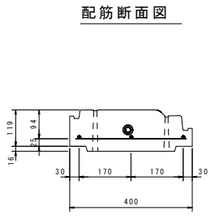

配筋図

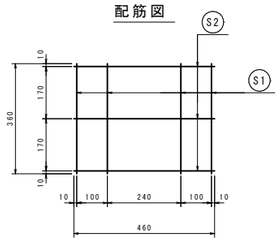

設計基準強度　30N/mm2

PCエプロン(参考図)

(半高L=0.5m)　S=1:15

(身障者乗り入れ：ユニバーサルデザイン)

※歩車道境界ブロック、交差点隅切曲線上に設置

下面図

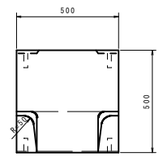

側面図

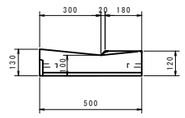

正面図

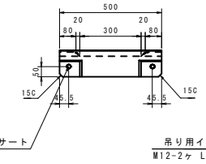

連結・吊り用インサート
M12-2ヶ L=70mm

背面図

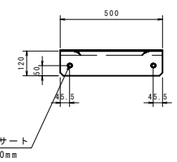

吊り用インサート
M12-2ヶ L=70mm

平面図

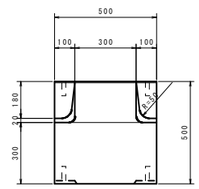

フラット型歩道の摺り付け(参考図)

(身障者乗り入れ：ユニバーサルデザインブロック部)

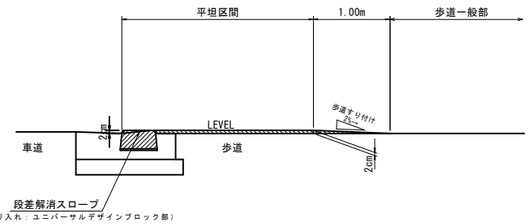

図面番号	第　28　号　28　枚内
図面名称	市道安倍三柳線（２工区）改良工事 道路付属物工構造図
縮　尺	図示
製図年月日	令和　年　月　日
写図年月日	令和　年　月　日
米子市都市整備部都市整備課	