数　量　集　計　表

【市道安倍三柳線（2工区）】

工事区分	工種	種別	細別	規格	単位	数量（設計）	数量（計上）	摘要
本工事								
	道路土工							
		掘削工	表土剥ぎ取り	表土	m3	449.7	450	
			掘削	砂質土	m3	192.8	190	
		路床盛土工	路床盛土	流用土	m3	488.3	490	4.0≦W
		路体盛土工	路体盛土	〃	m3	427.9	430	4.0≦W
		路肩盛土工	路肩盛土	〃	m3	33.4	30	W<2.5
		畦畔盛土工	畦畔盛土	〃	m3	59.8	60	
		盛土工	盛土	〃	m3	15.0	20	
		搬入土工	搬入土	砂質土	m3	836.3	840	
		法面整形工	盛土法面整形	土砂部	m2	89.7	90	
		残土処理工	残土	表土	m3	449.7	450	
	法面工							
		植生工	人工張芝	盛土部	m2	89.7	90	
	擁壁工							
		作業土工	床掘	砂質土	m3	106.2	110	
			埋戻	流用土	m3	48.8	50	砂質土1.0m未満
		擁壁工						
			4号重力式擁壁	平均H=1010	m	4.9	5	SGW42
			6号重力式擁壁	平均H=1250	m	63.2	63	SGW42
			7号重力式擁壁	平均H=1270	m	9.6	10	SGW42
			8号重力式擁壁	平均H=1650	m	32.1	32	SGW69
			20号重力式擁壁	平均H=1080	箇所	1	1	進入路部 SGW42
		付属物工						
			張コンクリート1型		m	4.5	5	
	排水構造物工							
		作業土工	床掘	砂質土	m3	207.8	210	
			埋戻	流用土	m3	135.6	140	砂質土1.0m未満
		側溝工	角フリューム	300	m	73.3	73	
			ﾍﾞﾝﾁﾌﾘｭｰﾑ用蓋	300用、2種、L500	枚	23	23	
			1号側溝	縦断用(ﾌﾗｯﾄ、標準) 固定式側溝 B300-H300,H500	m	76.2	76	縁石一体蓋 防草ﾀｲﾌﾟ
			2号側溝	縦断用(ﾌﾗｯﾄ、切下) 固定式側溝 B300-H300	m	8.3	8	〃 〃
			3号側溝	縦断用(ﾌﾗｯﾄ,標準) 固定式側溝 B300-H400,H600	m	45.3	45	〃 〃
			4号側溝	縦断用(ﾌﾗｯﾄ,切下) 固定式側溝 B300-H400	m	16.3	16	〃 〃
			9号側溝	PU4-B300-H300,H500	m	71.6	72	
			道路側溝	PU5-B300-H300	m	9.0	9	
			4号自由勾配側溝	縦断用 B300-H400～H900	式	1	1	48.7m
			2型固定式側溝	縁石一体蓋,ﾌﾗｯﾄ,防草ﾀｲﾌﾟ 縦断 B300-H600～H800	式	1	1	35.4m
			3型固定式側溝	横断用嵩上ｸﾞﾚｰﾁﾝｸﾞ蓋 横断 B300-H500～H600	式	1	1	県道両三柳中央線 44.8m
			4型固定式側溝	縁石一体蓋,ﾌﾗｯﾄ,防草ﾀｲﾌﾟ 縦断 B300-H700～H900	式	1	1	22.7m
			5型固定式側溝	縁石一体蓋,ﾌﾗｯﾄ,防草ﾀｲﾌﾟ 縦断 B300-H600～H700	式	1	1	5.8m
			6型固定式側溝	横断用嵩上ｸﾞﾚｰﾁﾝｸﾞ蓋 横断 B300-H500～H700	式	1	1	県道両三柳中央線 39.0m
			7型固定式側溝	縁石一体蓋,ﾌﾗｯﾄ,防草ﾀｲﾌﾟ 縦断 B300-H700～H800	式	1	1	6.8m
			8型固定式側溝	縁石一体蓋,ﾌﾗｯﾄ,防草ﾀｲﾌﾟ 縦断 B300-H400～H500	式	1	1	21.3m
		暗渠工	重圧管	φ200	m	31.8	32	
			〃	φ300	m	9.6	10	

数　量　集　計　表

【市道安倍三柳線（2工区）】

工事区分	工種	種別	細別	規格	単位	数量 (設計)	数量 (計上)	摘要
			ヒューム管	φ300	m	0.9	0.9	
			取水調節器8型	8型 □200 専用延長レバー	基	1	1	
		集水桝工						
			4号集水桝	B600-L600-H500	箇所	4	4	
			5号集水桝	B600-L600-H600	箇所	1	1	
			6号集水桝	B600-L600-H600	箇所	1	1	
			7号集水桝	B600-L600-H600	箇所	1	1	
			12号集水桝	B600-L600-H800	箇所	3	3	
			24号集水桝	B1350-L600-H800	箇所	1	1	
			25号集水桝	B1350-L600-H900	箇所	2	2	
			26号集水桝	B600-L600-H1000	箇所	1	1	
	構造物撤去工							
		舗装版撤去工	舗装版切断	t<20cm	m	154.5	150	
			舗装剝ぎ取り	t<15cm	m2	407.8	410	
			殻運搬	AS	m3	16.9	17	
			殻処分	〃	t	39.7	40	
		コンクリート撤去工	コンクリート取壊	有筋	m3	21.9	22	
			殻運搬	〃	m3	21.9	22	
			殻処分	〃	t	54.8	55	
	舗装工							
		市道安倍三柳線 (本線部)	車道舗装					
			下層路盤	再生ｸﾗｯｼｬｰﾗﾝRC-40　t=15cm	m2	606.7	607	
			上層路盤	粒度調整砕石M-30　t=10cm	m2	606.7	607	
			歩道舗装					
			フィルター層	砂　t=10cm	m2	345.2	345	
			路盤	ｸﾗｯｼｬｰﾗﾝC-30 t=10cm	m2	345.2	345	
			歩道舗装　車両乗入部(Ⅰ)					
			フィルター層	砂　t=10cm	m2	24.6	25	
			路盤	ｸﾗｯｼｬｰﾗﾝC-30 t=10cm	m2	24.6	25	
			進入路部					
			路盤	再生砕石RC-30 t=10cm	m2	13.5	14	
			表層	密粒度再生ｱｽﾌｧﾙﾄ t=3cm	m2	13.5	14	1.4m以上3.0m以下
		街路両三柳中央線 (交差点部)	車道舗装					
			下層路盤	再生ｸﾗｯｼｬｰﾗﾝRC-40　t=15cm	m2	762.0	762	
			上層路盤	粒度調整砕石M-30　t=10cm	m2	762.0	762	
			基層	再生粗粒度ｱｽｺﾝ改質Ⅰ型　t=5cm	m2	762.0	762	3.0m超
			表層	再生密粒度ｱｽｺﾝ改質Ⅱ型　t=5cm	m2	762.0	762	3.0m超
			歩道舗装					
			フィルター層	砂　t=10cm	m2	669.7	670	
			路盤	ｸﾗｯｼｬｰﾗﾝC-30 t=10cm	m2	669.7	670	
			表層	透水性舗装用加熱ｱｽﾌｧﾙﾄ t=3cm	m2	669.7	670	2.4m以上
			歩道舗装　車両乗入部(Ⅰ)					
			フィルター層	砂　t=10cm	m2	11.3	11	
			路盤	ｸﾗｯｼｬｰﾗﾝC-30 t=10cm	m2	11.3	11	
			表層	透水性舗装用加熱ｱｽﾌｧﾙﾄ t=3cm	m2	11.3	11	2.4m以上

数　量　集　計　表

【市道安倍三柳線（2工区）】

工事区分	工種	種別	細別	規格	単位	数量 (設計)	数量 (計上)	摘要
			進入路部					
			路盤	再生砕石RC-30 t=10cm	m2	12.9	13	
			表層	密粒度再生ｱｽﾌｧﾙﾄ t=3cm	m2	12.9	13	1.4m以上3.0m以下
	縁石工							
		縁石工	1号歩車道境界ﾌﾞﾛｯｸ	ﾌﾗｯﾄ 標準(BSC1P)	m	18.0	18	
			2号歩車道境界ﾌﾞﾛｯｸ	ﾌﾗｯﾄ 乗り入れ	m	8.0	8	
	防護柵工							
		路側防護柵工						
			ｶﾞｰﾄﾞﾊﾟｲﾌﾟ	H=0.80m Gp-Bp-2E,土中用	m	5.0	5	車道用

道　路　土　工　集　計　表

掘　削　工

機械掘削（表土剥ぎ取り）

V＝	446.3	+	3.0	+	0.4	＝	449.7	m3
	本線(C1)		進入路左(C3-1)		進入路右(C3-2)			

機械掘削（地山）

V＝	192.8					＝	192.8	m3
	本線(C2)							

路床盛土工

路床盛土

V＝	428.3	+	37.0	+	23.0	＝	488.3	m3
	本線(B1-1)		側道左(B1-2)		側道右(B1-3)			

路体盛土工

路体盛土

V＝	160.6	+	195.3	+	72.0	＝	427.9	m3
	歩道左(B2-1)		歩道右(B2-2)		側道左(B2-3)			

路肩盛土工

路肩盛土

V＝	32.0	+	1.4			＝	33.4	m3
	側道左(B3-1)		側道右(B3-2)					

畦畔盛土工

畦畔盛土

V＝	33.2	+	26.6			＝	59.8	m3
	耕作地左(B4-1)		耕作地右(B4-2)					

盛　土　工

盛土

V＝	5.4	+	9.6			＝	15.0	m3
	進入路左(B5-1)		進入路右(B5-2)					

法面整形工

盛土法面整形

A＝	81.0	+	8.7			＝	89.7	m2
	法面工左(L1)		法面工右(L2)					

作業残土処理工

作業残土処理（表土）

V＝　残土・搬入土計算書より　＝　449.7　m3

搬入土工

搬入土

V＝　残土・搬入土計算書より　＝　836.3　m3

残土･搬入土計算書

	単位	機械掘削 （表土剥ぎ取り）	機械掘削 （地山）	路床盛土	路体盛土	路肩盛土	畦畔盛土	盛土
道路土工	m^3	449.7	192.8	488.3	427.9	33.4	59.8	15.0
計		449.7	192.8	488.3	427.9	33.4	59.8	15.0
	単位	床堀	埋戻					
擁壁工	m^3	106.2	48.8					
小型水路工	m^3	207.8	135.6					
ｶﾙﾊﾞｰﾄ工	m^3							
計		314.0	184.4					
作業残土処理 （表土）	m^3							449.7
差し引き （土砂）	m^3	192.8+314.0−(488.3+427.9+33.4+59.8+15.0+184.4)×1/0.9=						−836.3
搬入土工	m^3							836.3

道　路　土　工　計　算　書

測点	単距離	機械掘削（表土剥ぎ取り） C1 本線						機械掘削（地山） C2 本線						曲線半径	(対象外距離)
		重心	平均	修正距離	断面	平均	数量	重心	平均	修正距離	断面	平均	数量		対象距離
NO.31 +10.00	0.00				6.2						1.0				
NO.32	10.00				6.0	6.10	61.0				2.2	1.60	16.0		
KE.3-2	8.84				6.1	6.05	53.5				1.2	1.70	15.0		
NO.33	11.16				5.6	5.85	65.3					0.60	6.7		
NO.34	20.00				5.6	5.60	112.0								
NO.35	20.00				2.6	4.10	82.0				5.5	2.75	55.0		
+10.00	10.00					1.30	13.0				2.3	3.90	39.0		
NO.36	10.00										2.2	2.25	22.5		
+5.76	5.76											1.10	6.3		
NO.37	14.24										2.5	1.25	17.8		
+10.00	10.00				1.7	0.85	8.5				0.1	1.30	13.0		
NO.38	10.00				8.5	5.10	51.0				0.2	0.15	1.5		
合計	130.00						446.3						192.8		

道　路　土　工　計　算　書

測点	単距離	路床盛土 B1-1 本線 重心	平均	修正距離	断面	平均	数量	重心	平均	修正距離	断面	平均	数量	曲線半径	(対象外距離) 対象距離
NO.31 +10.00	0.00				2.2										
NO.32	10.00				5.9	4.05	40.5								
KE.3-2	8.84				5.8	5.85	51.7								
NO.33	11.16				2.6	4.20	46.9								
NO.34	20.00				4.3	3.45	69.0								
NO.35	20.00				7.8	6.05	121.0								
+10.00	10.00					3.90	39.0								
NO.36	10.00														
+5.76	5.76														
NO.37	14.24				0.1	0.05	0.7								
+10.00	10.00				2.0	1.05	10.5								
NO.38	10.00				7.8	4.90	49.0								
合計	130.00						428.3								

道　路　土　工　計　算　書

測点	単距離	路床盛土 B1-2 側道左 重心平均	修正距離	断面平均	数量	路床盛土 B1-3 側道右 重心平均	修正距離	断面平均	数量	曲線半径	(対象外距離) 対象距離
NO.41	0.00			3.7				2.3			
NO.42	20.00				1.85	37.0			1.15	23.0		
+10.00	10.00										
合計	30.00					37.0				23.0	

道　路　土　工　計　算　書

測点	単距離	路体盛土 重心	路体盛土 平均	路体盛土 修正距離	路体盛土 断面	B2-1 歩道左 平均	B2-1 歩道左 数量	路体盛土 重心	路体盛土 平均	路体盛土 修正距離	路体盛土 断面	B2-2 歩道右 平均	B2-2 歩道右 数量	曲線半径	(対象外距離) 対象距離
NO.31 +10.00	0.00				0.6						1.8				
NO.32	10.00				1.4	1.00	10.0				2.4	2.10	21.0		
KE.3-2	8.84				1.5	1.45	12.8				2.5	2.45	21.7		
NO.33	11.16				1.1	1.30	14.5				1.8	2.15	24.0		
NO.34	20.00				1.8	1.45	29.0				1.7	1.75	35.0		
NO.35	20.00				1.8	1.80	36.0				2.4	2.05	41.0		
+10.00	10.00				0.6	1.20	12.0					1.20	12.0		
NO.36	10.00				0.8	0.70	7.0								
+5.76	5.76					0.40	2.3								
NO.37	14.24										0.5	0.25	3.6		
+10.00	10.00				2.4	1.20	12.0				2.3	1.40	14.0		
NO.38	10.00				2.6	2.50	25.0				2.3	2.30	23.0		
合計	130.00						160.6						195.3		

道　路　土　工　計　算　書

測点	単距離	路体盛土 B2-3 側道左 重心平均	修正距離	断面	平均	数量	路体盛土 B2-4 側道右 重心平均	修正距離	断面	平均	数量	曲線半径	(対象外距離) 対象距離
NO.41	0.00				0.6								
NO.42	20.00				4.4	2.50	50.0						
+10.00	10.00					2.20	22.0						
合計	30.00						72.0						

道　路　土　工　計　算　書

測点	単距離	路肩盛土 B3-1 側道左 重心平均	修正距離	断面平均	数量	路肩盛土 B3-2 側道右 重心平均	修正距離	断面平均	数量	曲線半径	(対象外距離) 対象距離
NO.31 +10.00	0.00			0.3				0.1			
NO.32	10.00			0.4	0.35	3.5		0.1	0.10	1.0	
KE.3-2	8.84			0.4	0.40	3.5			0.05	0.4	
NO.33	11.16			0.4	0.40	4.5					
NO.34	20.00			0.4	0.40	8.0					
NO.35	20.00			0.5	0.45	9.0					
+10.00	10.00				0.25	2.5					
NO.41	0.00			0.1							
NO.42	20.00				0.05	1.0					
+10.00	10.00										
合計	110.00					32.0					1.4

道　路　土　工　計　算　書

測点	単距離	畦畔盛土 B4-1 耕作地左 重心平均	修正距離	断面	平均	数量	畦畔盛土 B4-2 耕作地右 重心平均	修正距離	断面	平均	数量	曲線半径	(対象外距離) 対象距離
NO.31	20.00								0.8	0.40	8.0		
+10.00	10.00								0.8	0.80	8.0		
NO.32	10.00								0.7	0.75	7.5		
KE.3-2	8.84									0.35	3.1		
NO.41	0.00			0.8									
NO.42	20.00			0.7	0.75	15.0							
+10.00	10.00			0.9	0.80	8.0							
NO.43	10.00			0.2	0.55	5.5							
NO.44	20.00			0.1	0.15	3.0							
+13.00	13.00			0.1	0.10	1.3							
NO.45	7.00				0.05	0.4							
合計	128.84					33.2					26.6		

道　路　土　工　計　算　書

測点	単距離	機械掘削(表土剥ぎ取り) C3-1 進入路左						機械掘削(表土剥ぎ取り) C3-2 進入路右						曲線半径	(対象外距離)
		重心	平均	修正距離	断面	平均	数量	重心	平均	修正距離	断面	平均	数量		対象距離
NO.31 +18.0	3.00				0.2	0.20	0.6								
NO.32 +2.0	4.00										0.1	0.10	0.4		
NO.33 +1.0	(3.00+3.00) 6.00				0.4	0.40	2.4								
合計	13.00						3.0						0.4		

道　路　土　工　計　算　書

測点	単距離	盛土 B5-1 進入路左 重心平均	修正距離	断面平均	数量	盛土 B5-2 進入路右 重心平均	修正距離	断面平均	数量	曲線半径	(対象外距離) 対象距離
NO.31 +18.0	3.00			0.4	0.40	1.2					
NO.32 +2.0	4.00							0.3	0.30	1.2	
NO.33 +1.0	(3.00+3.00) 6.00			0.7	0.70	4.2					
NO.37 +15.7	3.00							2.8	2.80	8.4	
合計	16.00					5.4				9.6	

法　面　工　集　計　表

植　生　工

人 工 張 芝	A＝	81.0 左(L1)	＋	8.7 右(L2)		＝	89.7	m2

法　面　工　計　算　書

測点	単距離	植生工 L1 左 重心	平均	修正距離	延長	平均	数量	植生工 L2 右 重心	平均	修正距離	延長	平均	数量	曲線半径	(対象外距離) 対象距離
NO.31 +10.00	0.00				0.3						0.6				
NO.32	10.00				0.7	0.50	5.0				0.6	0.60	6.0		
KE.3-2	8.84				0.8	0.75	6.6					0.30	2.7		
NO.33	11.16				0.7	0.75	8.4								
NO.34	20.00				0.9	0.80	16.0								
NO.35	20.00				0.6	0.75	15.0								
+10.00	10.00					0.30	3.0								
NO.41	0.00				0.9										
NO.42	20.00				1.2	1.05	21.0								
+10.00	10.00					0.60	6.0								
合計	110.00						81.0						8.7		

擁　壁　工　集　計　表

作　業　土　工

						進入路部擁壁工	作業土工	合計		
床　堀	V＝	35.0	+	63.2	+	8.0	＝	106.2	m3
						進入路部擁壁工	作業土工	合計		
埋　戻	V＝	14.0	+	30.8	+	4.0	＝	48.8	m3

擁　壁　工

4号重力式擁壁(SGW42)		L	＝	4.9	m
6号重力式擁壁(SGW42)		L	＝	63.2	m
7号重力式擁壁(SGW42)		L	＝	9.6	m
8号重力式擁壁(SGW69)		L	＝	32.1	m
20号重力式擁壁(SGW42)	進入路部	N	＝	1	箇所

付　属　物　工

張コンクリート1型		L	＝	4.5	m

擁　壁　工　土　工　計　算　書

測点	単距離	床掘				E1-1 左		埋戻				b1-1 左		曲線半径	(対象外距離)
		重心	平均	修正距離	断面	平均	数量	重心	平均	修正距離	断面	平均	数量		対象距離
NO.41	0.00				1.0						0.4				
NO.42	20.00				1.0	1.00	20.0				0.4	0.40	8.0		
+10.00	10.00				1.0	1.00	10.0				0.4	0.40	4.0		
NO.43	10.00					0.50	5.0					0.20	2.0		
合計	40.00						35.0						14.0		

擁　壁　工　土　工　計　算　書

測　点	単距離	床掘				E1-2 右		埋戻				b1-2 右		曲線半径	(対象外距離)
		重　心	平　均	修正距離	断　面	平　均	数　量	重　心	平　均	修正距離	断　面	平　均	数　量		対象距離
NO.31 +10.00	0.00				0.9						0.6				
NO.32	10.00				0.9	0.90	9.0				0.4	0.50	5.0		
KE.3-2	8.84				0.9	0.90	8.0				0.4	0.40	3.5		
NO.33	11.16				0.8	0.85	9.5				0.4	0.40	4.5		
NO.34	20.00				0.8	0.80	16.0				0.4	0.40	8.0		
NO.35	20.00					0.40	8.0					0.20	4.0		
NO.37 +4.5	0.00				0.9						0.4				
+10.00	10.00				0.9	0.90	9.0				0.4	0.40	4.0		
+14.1	4.10				0.9	0.90	3.7				0.5	0.45	1.8		
合　計	84.10						63.2						30.8		

20号重力式コンクリート擁壁　　作業土工

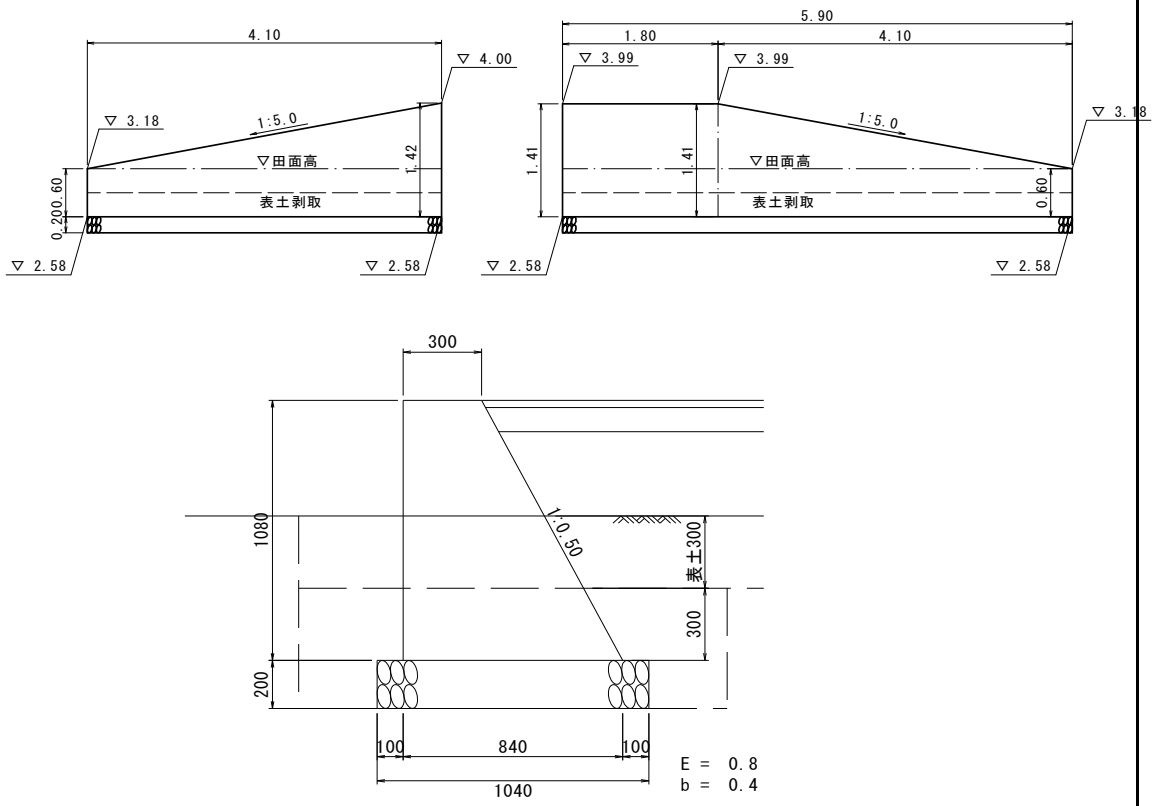

名　称	規 格	算　　式	1.0ヵ所当り数量	延 長	数　量
床　掘		0.8×(4.10+5.90)	8.0 m3		
埋　戻		0.4×(4.10+5.90)	4.0 m3		

4号重力式擁壁　　延　長　調　書

左側			右側		
位置	延長	摘要	位置	延長	摘要
NO.35+2.8 ～ NO.35+7.3	4.9				
小計	4.9		小計	0.0	
合計	m 4.9				

6号重力式擁壁　　延　長　調　書

左側			右側		
位置	延長	摘要	位置	延長	摘要
			NO.31+10.0 ～ NO.34+13.2	63.2	
小計	0.0		小計	63.2	
合計	m 63.2				

7号重力式擁壁　　延　長　調　書

左側			右側		
位置	延長	摘要	位置	延長	摘要
			NO.37+4.5 ～ NO.37+14.1	9.6	
小計	0.0		小計	9.6	
合計	m 9.6				

8号重力式擁壁　　延　長　調　書

左側			右側		
位置	延長	摘要	位置	延長	摘要
NO.41 ～ NO.42+12.1	32.1				
小計	32.1		小計	0.0	
合計	m 32.1				

20号重力式擁壁
（進入路部）

延　長　調　書

左側			右側		
位置	箇所	摘要	位置	箇所	摘要
			NO.37+15.7	1.0	L=10.0m
小計	0.0		小計	1.0	
合計	箇所 1.0				

張コンクリート1型

延　長　調　書

左側			右側		
位置	延長	摘要	位置	延長	摘要
NO.35+2.8 ～ NO.35+7.3	4.5	（4号重力式擁壁）			
小計	4.5		小計	0.0	
合計	m 4.5				

重力式コンクリート擁壁平均高計算書

4号重力式コンクリート擁壁

種別 測点	断面間 距　離	平均高算出									摘　要
		高さ	平均高	面　積	断面積	平均積	立　積	断面積	平均積	立　積	
N0.35+2.8	0.00	0.84									
－〃－	0.40	1.04	0.940	0.376							
N0.35+7.3	4.50	1.00	1.020	4.590							
合　計	m 4.90			m² 4.966							
		平均高		m 1.01							

重力式コンクリート擁壁平均高計算書

6号重力式コンクリート擁壁

種別 測点	断面間 距　離	平均高算出 高さ	平均高	面　積	断面積	平均積	立　積	断面積	平均積	立　積	摘　要
NO.29+12.9	0.00	1.24									
NO.30	7.30	1.31	1.275	9.308							
NO.31	20.50	1.22	1.265	25.933							
NO.31+10.0	10.20	1.23	1.225	12.495							
NO.32	10.30	1.45	1.340	13.802							
KE.3-2	9.10	1.48	1.465	13.332							
NO.33	11.40	1.17	1.325	15.105							
NO.34	20.40	1.14	1.155	23.562							
NO.34+13.0	13.00	1.04	1.090	14.170							
－〃－	0.00	0.25									
NO.34+13.2	0.20	0.25	0.250	0.050							
合　計	m 102.40			m² 127.757							
		平均高		m 1.25							

重力式コンクリート擁壁平均高計算書

7号重力式コンクリート擁壁

種別 測点	断面間 距　離	平均高算出									摘　要
		高さ	平均高	面　積	断面積	平均積	立　積	断面積	平均積	立　積	
N0.37+4.5	0.00	1.38									
N0.37+10.0	5.50	1.42	1.400	7.700							
N0.37+14.1	4.10	1.42	1.420	5.822							
合　計	m 9.60			m^2 13.522							
		平均高		m 1.41							

重力式コンクリート擁壁平均高計算書

8号重力式コンクリート擁壁

種別 測点	断面間 距　離	平均高算出									摘　要
		高さ	平均高	面　積	断面積	平均積	立　積	断面積	平均積	立　積	
NO.41	0.00	1.75									
NO.41+12.1	12.30	1.68	1.715	21.095							
NO.41+17.9		1.64									
NO.42	2.10	1.63	1.635	3.434							
NO.42+10.0	10.20	1.54	1.585	16.167							
NO.42+12.1	2.20	1.52	1.530	3.366							
合　計	m 26.80			m² 44.062							
		平均高		m 1.64							

重力式コンクリート擁壁平均高計算書

20号重力式コンクリート擁壁
（進入路部）

種別 測点	断面間 距　離	平均高算出									摘　要
		高さ	平均高	面　積	断面積	平均積	立　積	断面積	平均積	立　積	
N0.37+15.7	0.00	0.60									
〃	4.10	1.42	1.010	4.141							
N0.37+15.7	0.00	1.41									
〃	1.80	1.41	1.410	2.538							
〃	4.10	0.60	1.005	4.121							
合　計	m 10.00			m² 10.800							
		平均高		m 1.080							

4号重力式コンクリート擁壁　　単位数量表

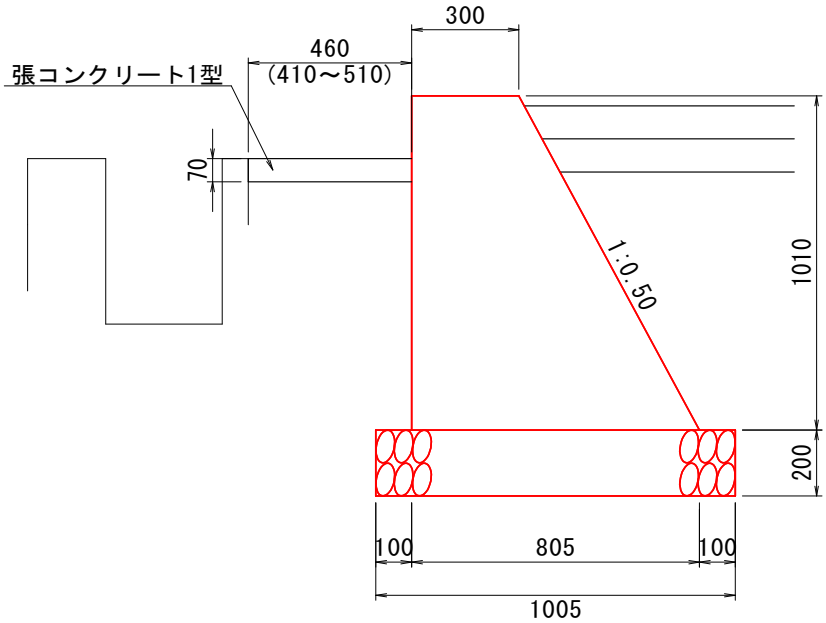

名　称	規　格	算　　式	10m当り数量		備考
コンクリート	σck=18N/mm^2	(0.30+0.805)×1/2×1.01×10.0	5.580 m3		
型枠		1.01×(1.0000+1.1180)×10.0	21.39 m2		
基礎砕石	RC-40,t=20cm	1.005×10.0	10.05 m2		

6号重力式コンクリート擁壁　　単位数量表

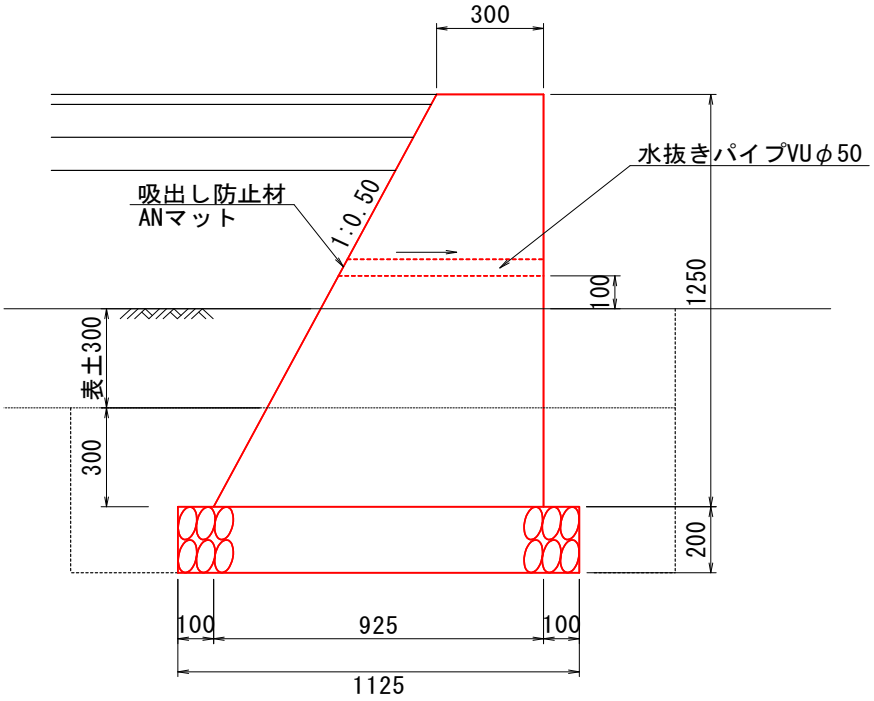

注）水抜きパイプは、側道舗装面より上に設置すること。

名　称	規　格	算　　式	10m当り数量		備考
コンクリート	σck=18N/mm^2	(0.30+0.925)×1/2×1.25×10.0	7.656 m3		
型枠		1.25×(1.0000+1.1180)×10.0	26.48 m2		
基礎砕石	RC-40,t=20cm	1.125×10.0	11.25 m2		
目地材	瀝青繊維質目地板 t=10mm	(0.30+0.925)×1/2×1.25	0.8 m2		
水抜きﾊﾟｲﾌﾟ	VUφ50 2.5m2/本	((1.25-0.30-0.30-0.10)×1.1180×10.0)/2.5	2.5 本		
		0.6×2.5	1.5 m		
吸出し防止材	ANﾏｯﾄ 15cm×15cm		2.5 枚		

7号重力式コンクリート擁壁　　単位数量表

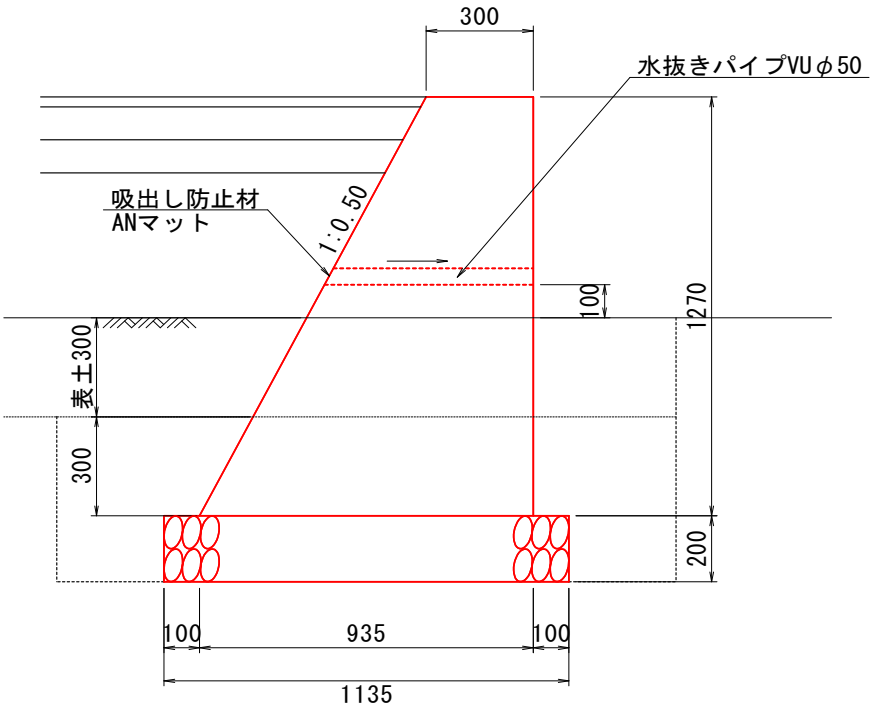

注）水抜きパイプは、側道舗装面より上に設置すること。

名　称	規　格	算　　式	10m当り数量		備考
コンクリート	σck=18N/mm^2	(0.30+0.935)×1/2×1.27×10.0	7.842 m3		
型枠		1.27×(1.0000+1.1180)×10.0	26.90 m2		
基礎砕石	RC-40,t=20cm	1.135×10.0	11.35 m2		
目地材	瀝青繊維質目地板 t=10mm	(0.30+0.935)×1/2×1.27	0.8 m2		
水抜きﾊﾟｲﾌﾟ	VUφ50 2.5m2/本	((1.27-0.30-0.30-0.10)×1.1180×10.0)/2.5	2.5 本		
		0.6×2.5	1.5 m		
吸出し防止材	ANﾏｯﾄ 15cm×15cm		2.5 枚		

8号重力式コンクリート擁壁　　単位数量表

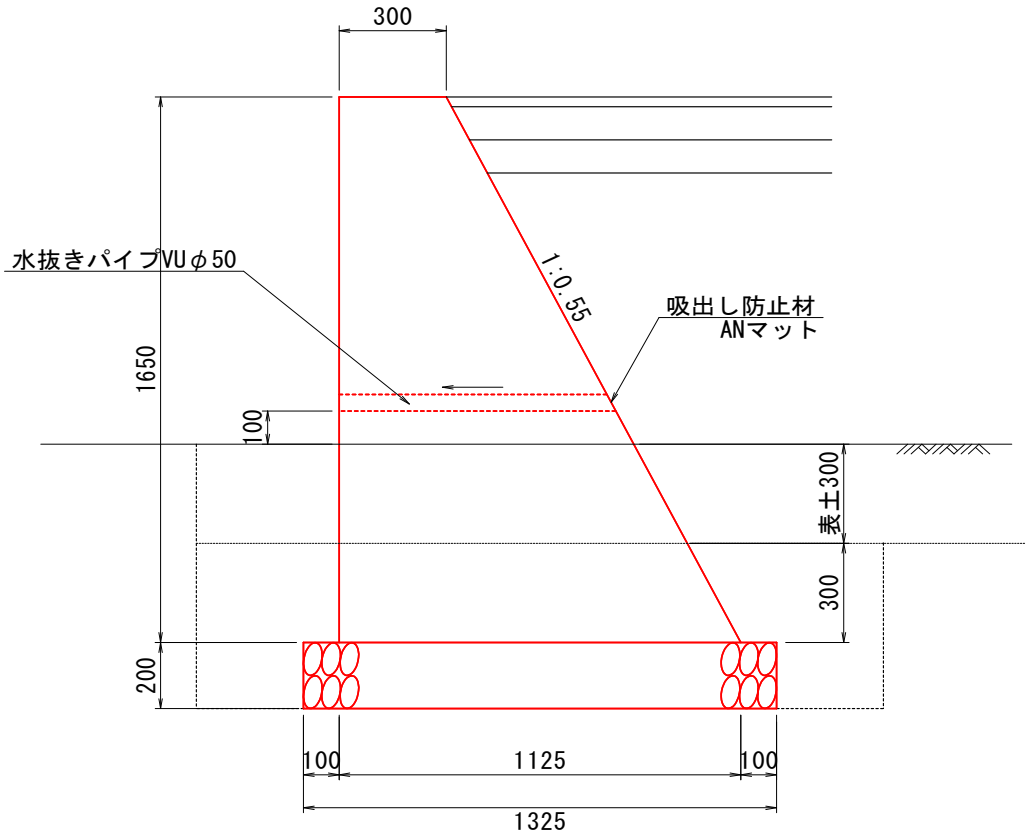

注）水抜きパイプは、側道舗装面より上に設置すること。

名　称	規　格	算　　式	10m当り数量		備考
コンクリート	σck=18N/mm^2	(0.30+1.125)×1/2×1.65×10.0	11.756 m3		
型枠		1.65×(1.0000+1.1413)×10.0	35.33 m2		
基礎砕石	RC-40,t=20cm	1.325×10.0	13.25 m2		
目地材	瀝青繊維質目地板 t=10mm	(0.30+1.125)×1/2×1.65	1.2 m2		
水抜きﾊﾟｲﾌﾟ	VUφ50 2.5m2/本	((1.65-0.30-0.30-0.10)×1.1413×10.0)/2.5	4.3 本		
		0.8×4.3	3.4 m		
吸出し防止材	ANﾏｯﾄ 15cm×15cm		4.3 枚		

20号重力式コンクリート擁壁（進入路部）　　単位数量表

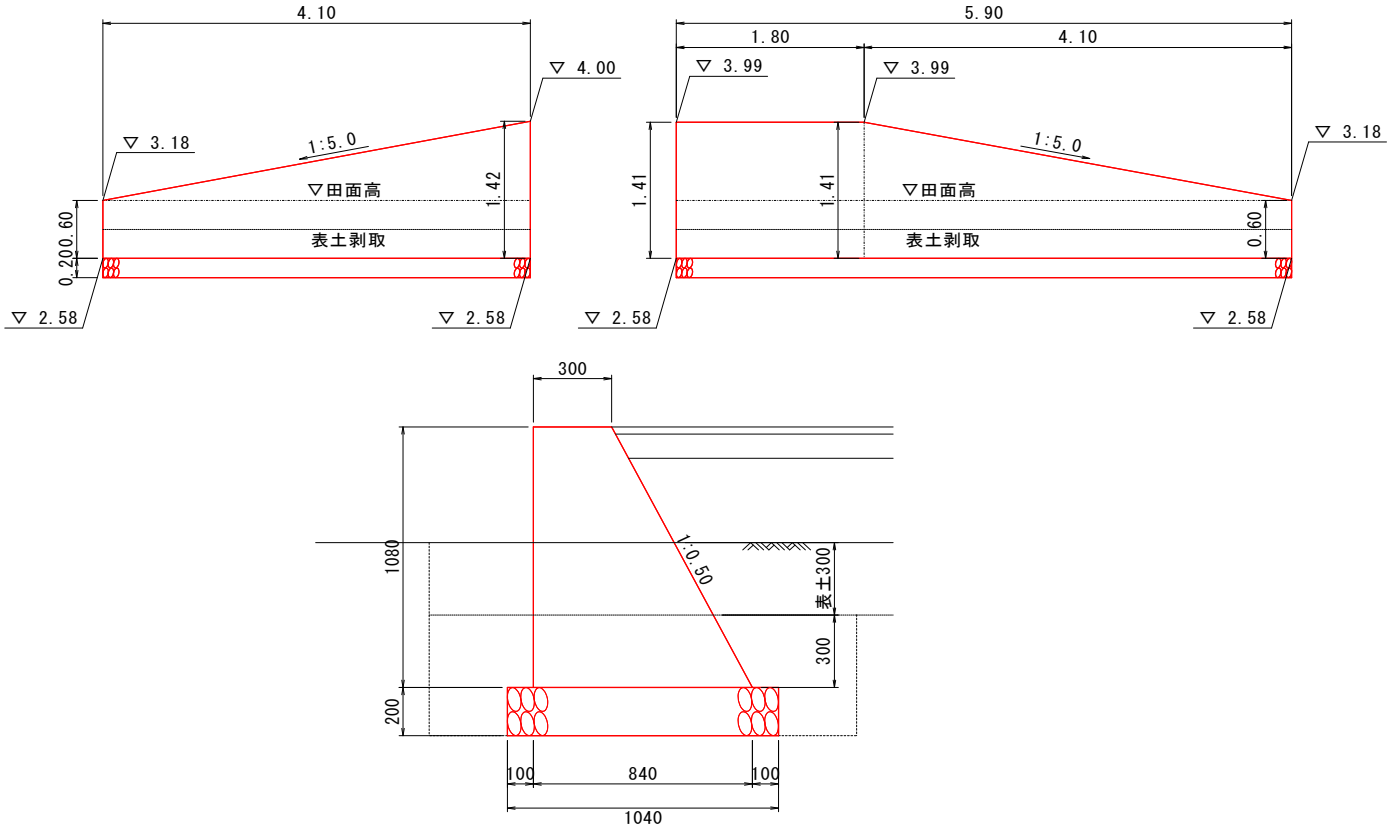

名　称	規　格	算　　式	1.0ヵ所当り数量		備考
コンクリート	σck=18N/mm^2	(0.30+0.840)×1/2×1.080×(4.10+5.90)	6.156 m3		
型枠		1.080×(1.00+1.118)×(4.10+5.90)	22.87 m2		
基礎砕石	RC-40,t=20cm	1.040×(4.10+5.90)	10.40 m2		

排　水　構　造　物　工　集　計　表

作　業　土　工

床 堀	V=	39.6	+	46.6	+	33.2	+				
		5.3	+	58.6	+	24.5			=	207.8	m3
埋 戻	V=	20.3	+	29.6	+	21.3	+				
		2.4	+	46.1	+	15.9			=	135.6	m3

側　溝　工

角フリューム300				L	=	73.3	m
ﾍﾞﾝﾁﾌﾘｭｰﾑ用蓋（300用、2種、L500）				N	=	23.0	枚
1号側溝				L	=	76.2	m
2号側溝				L	=	8.3	m
3号側溝				L	=	45.3	m
4号側溝				L	=	16.3	m
9号側溝				L	=	71.6	m
道路側溝(PU5-B300-H300)				L	=	9.0	m
4号自由勾配側溝	N	=	1	式	(L=	48.7	m)
2型固定式側溝	N	=	1	式	(L=	35.4	m)
3型固定式側溝	N	=	1	式	(L=	44.8	m)
4型固定式側溝	N	=	1	式	(L=	22.7	m)
5型固定式側溝	N	=	1	式	(L=	5.8	m)
6型固定式側溝	N	=	1	式	(L=	39.0	m)
7型固定式側溝	N	=	1	式	(L=	6.8	m)
8型固定式側溝	N	=	1	式	(L=	21.3	m)

暗　渠　工

重圧管φ200	L	=	31.8	m
重圧管φ300	L	=	9.6	m
ヒューム管φ300	L	=	0.9	m
取水調節器8型□200（専用延長レバー）	N	=	1	基

集　水　桝　工

4-1号集水桝(B600-L600-H500)	N	=	1.0	箇所
4-2号集水桝(B600-L600-H500)	N	=	1.0	箇所
4-3号集水桝(B600-L600-H500)	N	=	1.0	箇所

排　水　構　造　物　工　集　計　表

4-4号集水桝(B600-L600-H500)	N	＝	1.0	箇所
5-1号集水桝(B600-L600-H600)	N	＝	1.0	箇所
6-1号集水桝(B600-L600-H600)	N	＝	1.0	箇所
7-4号集水桝(B600-L600-H600)	N	＝	1.0	箇所
12-1号集水桝(B600-L600-H800)	N	＝	1.0	箇所
12-2号集水桝(B600-L600-H800)	N	＝	1.0	箇所
12-4号集水桝(B600-L600-H800)	N	＝	1.0	箇所
24号集水桝(B1350-L600-H800)	N	＝	1.0	箇所
25-1号集水桝(B1350-L600-H900)	N	＝	1.0	箇所
25-2号集水桝(B1350-L600-H900)	N	＝	1.0	箇所
26号集水桝(B600-L600-H1000)	N	＝	1.0	箇所

小　型　水　路　土　工　計　算　書

測点	単距離	床掘				E2-2 歩道左		埋戻				b2-2 歩道左		曲線半径	(対象外距離)
		重心	平均	修正距離	断面	平均	数量	重心	平均	修正距離	断面	平均	数量		対象距離
NO.31 +10.00	0.00				0.1	0.05	0.0				0.1	0.05	0.0		
NO.32	10.00					0.05	0.5					0.05	0.5		
KE.3-2	8.84														
NO.33	11.16														
NO.34	20.00														
NO.35	20.00														
+10.00	10.00														
NO.36	10.00														
+5.76	5.76														
NO.37	14.24														
+10.00	10.00														
NO.38	10.00														
NO.41	0.00														
NO.42	20.00														
+10.00	10.00														
NO.43	10.00				0.9	0.45	4.5				0.5	0.25	2.5		
NO.44	20.00				1.0	0.95	19.0				0.5	0.50	10.0		
+13.00	13.00				0.9	0.95	12.4				0.4	0.45	5.9		
NO.45	7.00					0.45	3.2					0.20	1.4		
合計	210.00						39.6						20.3		

小　型　水　路　土　工　計　算　書

測点	単距離	床掘				E2-3 本線左		埋戻				b2-3 本線左		曲線半径	(対象外距離)
		重心	平均	修正距離	断面	平均	数量	重心	平均	修正距離	断面	平均	数量		対象距離
NO.31 +10.00	0.00				0.4	0.20	0.0				0.2	0.10	0.0		
NO.32	10.00				0.1	0.25	2.5				0.1	0.15	1.5		
KE.3-2	8.84				0.1	0.10	0.9				0.1	0.10	0.9		
NO.33	11.16				0.3	0.20	2.2				0.2	0.15	1.7		
NO.34	20.00					0.15	3.0					0.10	2.0		
NO.35	20.00				0.1	0.05	1.0				0.1	0.05	1.0		
+10.00	10.00				0.8	0.45	4.5				0.5	0.30	3.0		
NO.36	10.00				0.9	0.85	8.5				0.5	0.50	5.0		
+5.76	5.76					0.45	2.6					0.25	1.4		
NO.37	14.24				1.6	0.80	11.4				1.0	0.50	7.1		
+10.00	10.00				0.2	0.90	9.0				0.1	0.55	5.5		
NO.38	10.00					0.10	1.0					0.05	0.5		
NO.41	10.00														
NO.42	20.00														
+10.00	10.00														
NO.43	10.00														
NO.44	20.00														
+13.00	13.00														
NO.45	7.00														
合計	220.00						46.6						29.6		

小　型　水　路　土　工　計　算　書

測点	単距離	床掘				E2-4 本線右		埋戻				b2-4 本線右		曲線半径	(対象外距離)
		重心	平均	修正距離	断面	平均	数量	重心	平均	修正距離	断面	平均	数量		対象距離
NO.31 +10.00	0.00														
NO.32	10.00														
KE.3-2	8.84														
NO.33	11.16														
NO.34	20.00														
NO.35	20.00														
+10.00	10.00				1.5	0.75	7.5				0.9	0.45	4.5		
NO.36	10.00				1.7	1.60	16.0				1.1	1.00	10.0		
+5.76	5.76					0.85	4.9					0.55	3.2		
NO.37	14.24				0.4	0.20	2.8				0.3	0.15	2.1		
+10.00	10.00					0.20	2.0					0.15	1.5		
NO.38	10.00														
合計	130.00						33.2						21.3		

小　型　水　路　土　工　計　算　書

測点	単距離	床掘				E2-5 側道右		埋戻				b2-5 側道右		曲線半径	(対象外距離)
		重心	平均	修正距離	断面	平均	数量	重心	平均	修正距離	断面	平均	数量		対象距離
NO.31	0.00				0.1	0.05	0.0				0.1	0.05	0.0		
+10.00	10.00				0.1	0.10	1.0				0.1	0.10	1.0		
NO.32	10.00				0.4	0.25	2.5				0.1	0.10	1.0		
KE.3-2	8.84					0.20	1.8					0.05	0.4		
NO.33	11.16														
NO.34	20.00														
NO.35	20.00														
+10.00	10.00														
NO.36	10.00														
+5.76	5.76														
NO.37	14.24														
+10.00	10.00														
NO.38	10.00														
合計	140.00						5.3						2.4		

排水工　構造物土工 計算表

NO.1-1

工　　種	名　　称	規　格	延長・箇所	土　砂				備考
				床　掘		埋　戻		
				断　面	数　量	断　面	数　量	
固定式側溝	３型固定式側溝	横断用嵩上ｸﾞﾚｰﾁﾝｸﾞ蓋 横断 B300-H500～H600	m 44.8	0.6	26.9	0.5	22.4	
	６型固定式側溝	横断用嵩上ｸﾞﾚｰﾁﾝｸﾞ蓋 横断 B300-H500～H700	m 39.0	0.6	23.4	0.5	19.5	
	小計				50.3		41.9	
管渠工	重圧感	Φ300	m 9.6	0.2	1.9	0.1	1.0	NO.34+12.9
	〃	Φ200	m 31.8	0.2	6.4	0.1	3.2	NO.37+17.1
	小計				8.3		4.2	
	合計				58.6		46.1	

排水工　構造物土工 計算表

工　種	名　称	規　格	延長・箇所	土　砂				備考
				床　掘		埋　戻		
				断　面	数　量	断　面	数　量	
集水桝	4-1号集水桝	B600-L600-H500	箇所 1.0	1.0	1.0	0.7	0.7	
	4-2号集水桝	B600-L600-H500	箇所 1.0	1.0	1.0	0.7	0.7	
	4-3号集水桝	B600-L600-H500	箇所 1.0	0.8	0.8	0.5	0.5	
	4-4号集水桝	B600-L600-H500	箇所 1.0	0.8	0.8	0.5	0.5	
	5-1号集水桝	B600-L600-H600	箇所 1.0	0.5	0.5	0.4	0.4	
	6-1号集水桝	B600-L600-H600	箇所 1.0	1.0	1.0	0.7	0.7	
	7-4号集水桝	B600-L600-H600	箇所 1.0	2.3	2.3	1.6	1.6	
	12-1号集水桝	B600-L600-H800	箇所 1.0	1.0	1.0	0.7	0.7	
	12-2号集水桝	B600-L600-H800	箇所 1.0	1.0	1.0	0.7	0.7	
	12-4号集水桝	B600-L600-H800	箇所 1.0	2.8	2.8	1.9	1.9	
	24号集水桝	B1350-L600-H800	箇所 1.0	3.8	3.8	2.3	2.3	
	25-1号集水桝	B1350-L600-H900	箇所 1.0	4.1	4.1	2.5	2.5	
	25-2号集水桝	B1350-L600-H900	箇所 1.0	4.1	4.1	2.5	2.5	
	26号集水桝	B600-L600-H1000	箇所 1.0	0.3	0.3	0.2	0.2	
	合計				24.5		15.9	

角ﾌﾘｭｰﾑ300

延　長　調　書

左側			右側		
位置	延長	摘要	位置	延長	摘要
NO.35+2.1	1.2	区間合計 1.2	NO.30+12.7 ～ NO.30+18.7	7.0	
NO.41 ～ NO.41+19.2	21.3		NO.30+19.5 ～ NO.32+4.0	25.4	区間合計 32.4
NO.41+19.7	6.2				
NO.42+0.1 ～ NO.42+12.1	12.2	区間合計 39.7			
小計	40.9		小計	32.4	
合計	m 73.3				

ﾍﾞﾝﾁﾌﾘｭｰﾑ用蓋300

延　長　調　書

左側			右側		
位置	数量	摘要	位置	数量	摘要
			NO.30+12.7 ～ NO.30+18.7	14	
			NO.31+9.7 ～ NO.32+4.0	9	
			小計	23	
合計	枚 23				

1号側溝

延　長　調　書

左側			右側		
位置	延長	摘要	位置	延長	摘要
NO.37+4.4 ～ NO.37+16.5	13.8		NO.31 ～ NO.34+12.4	62.4	
小計	13.8		小計	62.4	
合計	m 76.2				

2号側溝

延　長　調　書

左側			右側		
位置	延長	摘要	位置	延長	摘要
NO.37+4.4 ～ NO.37+165.5	8.3	4.0+4.3 =8.3			
小計	8.3				
合計	m 8.3				

3号側溝

延　長　調　書

左側			右側		
位置	延長	摘要	位置	延長	摘要
NO.31+10.0 ～ NO.34+12.4	45.3				
小計	45.3				
合計	m 45.3				

4号側溝

延　長　調　書

左側			右側		
位置	延長	摘要	位置	延長	摘要
NO.31+10.0 ～ NO.34+12.4	16.3	1.7+5.0 +4.8+4.8=16.3			
小計	16.3				
合計	m 16.3				

9号側溝

延　長　調　書

左側			右側		
位置	延長	摘要	位置	延長	摘要
NO.31+10.0 ～ NO.35+1.6	71.6				
小計	71.6				
合計	m 71.6				

道路側溝PU5-B300-H300　　延　長　調　書

左側			右側		
位置	延長	摘要	位置	延長	摘要
NO.31+10.0 ～ NO.35+1.6	9.0	3.0+3.0+3.0			
小計	9.0				
合計	m 9.0				

4号自由勾配側溝　　延　長　調　書

左側			右側		
位置	式	摘要	位置	式	摘要
NO.42+13.0 ～ NO.44+7.1	1.0	延長 34.5			
NO.44+8.0 ～ NO.44+19.1		14.2			
小計	1.0	48.7			
合計	式 1.0				

2型固定式側溝

延　長　調　書

左側			右側		
位置	式	摘要	位置	式	摘要
NO.34+13.3 ～ NO.36+6.4	1.0	延長 35.4			
小計	1.0	35.4			
合計	式 1.0				

3型固定式側溝

延　長　調　書

横　断　用					
位　置	式	摘　要	位　置	式	摘　要
NO.35+19.8	1.0	延長 44.8			
小　計	1.0	44.8			
合　計	式 1.0				

4型固定式側溝

延　長　調　書

左側			右側		
位置	式	摘要	位置	式	摘要
NO.36+7.0 ～ NO.36+18.8	1.0	延長 22.7			
小計	1.0	22.7			
合計	式 1.0				

5型固定式側溝

延　長　調　書

左側			右側		
位置	式	摘要	位置	式	摘要
			NO.36+1.1 ～ NO.36+4.5	1.0	延長 5.8
			小計	1.0	5.8
合計	式 1.0				

6型固定式側溝

延　長　調　書

横　断　用					
位　置	式	摘　要	位　置	式	摘　要
NO.36+11.7	1.0	延長 39.0			
小　計	1.0	39.0			
合　計	式 1.0				

7型固定式側溝

延　長　調　書

左側			右側		
位置	式	摘要	位置	式	摘要
NO.37+4.7 ～ NO.37+7.5	1.0	延長 6.8			
小計	1.0	6.8			
合計	式 1.0				

8型固定式側溝

延　長　調　書

左側			右側		
位置	式	摘要	位置	式	摘要
			NO.36+5.1 ～ NO.37+4.2	1.0	延長 21.3
			小 計	1.0	21.3
合 計	式 1.0				

重圧管φ200

延　長　調　書

左側			右側		
位置	延長	摘要	位置	延長	摘要
NO.37+17.1	31.8				
小計	31.8				
合計	m 31.8				

重圧管φ300

延　長　調　書

左側			右側		
位置	延長	摘要	位置	延長	摘要
NO.34+12.9	9.6				
小計	9.6				
合計	m 9.6				

ヒューム管φ300　　延　長　調　書

左側			右側		
位置	延長	摘要	位置	延長	摘要
NO.42+12.6	0.9				
小計	0.9				
合計	m 0.9				

取水調節器8型□200
（専用延長レバー）

延　長　調　書

左側			右側		
位置	基	摘要	位置	基	摘要
NO.37+17.1	1.0				
小計	1.0				
合計	基 1.0				

延　長　調　書

左側		右側	
位置	名称・寸法	位置	名称・寸法
NO.34+12.8	12-2号集水桝 (B600-L600-H800)	NO.30+19.2	4-1号集水桝 (B600-L600-H500)
NO.35+2.1	5-1号集水桝 (B600-L600-H600)	NO.32+4.4	4-2号集水桝 (B600-L600-H500)
NO.36+7.0	25-1号集水桝 (B1350-L600-H900)	NO.34+12.8	12-1号集水桝 (B600-L600-H800)
NO.37+4.2	25-2号集水桝 (B1350-L600-H900)	NO.36+4.5	24号集水桝 (B1350-L600-H800)
NO.41+19.7	4-3号集水桝 (B600-L600-H500)		
NO.41+19.7	4-4号集水桝 (B600-L600-H500)		
NO.42+12.5	6-1号集水桝 (B600-L600-H600)		
NO.42+12.6	26号集水桝 (B600-L600-H1000)		
NO.44+7.6	12-4号集水桝 (B600-L600-H800)		
NO.44+19.5	7-4号集水桝 (B600-L600-H600)		

角ﾌﾘｭｰﾑ 300　　単位数量表

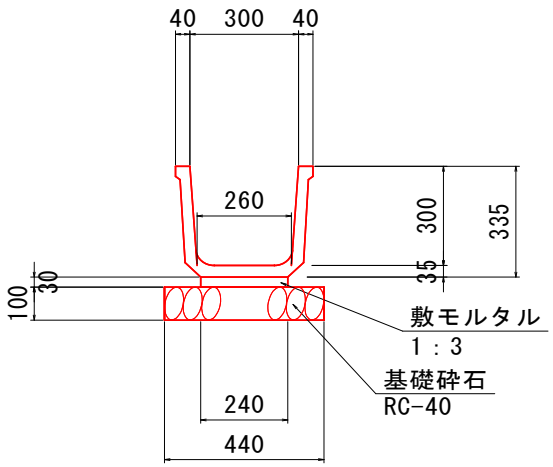

10.0m当り

名　称	規　格	計　算　式	数　量	単位
角ﾌﾘｭｰﾑ	300 L=2000		5.0	個
敷モルタル	1:3	0.240×0.030×10.0	0.072	m^3
基礎砕石	RC-40 t=10cm	0.44×10.0	4.40	m^2

ﾍﾞﾝﾁﾌﾘｭｰﾑ用蓋 300　　単位数量表

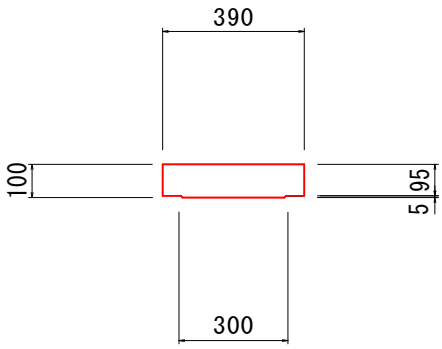

10枚当り

名　　称	規　　格	計　　算　　式	数　量	単 位
ﾍﾞﾝﾁﾌﾘｭｰﾑ用蓋	300用 2種 L=500		10.0	枚

1号側溝　　単位数量表

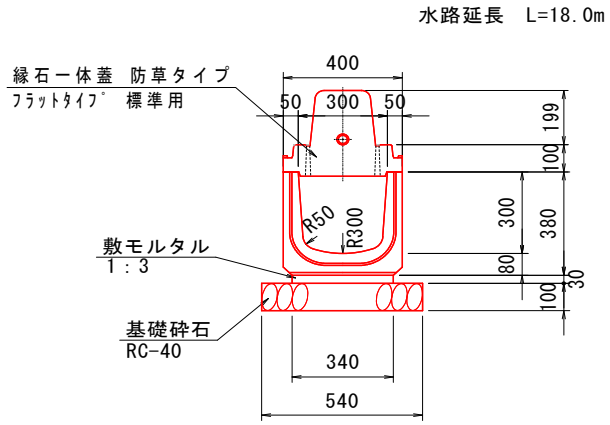

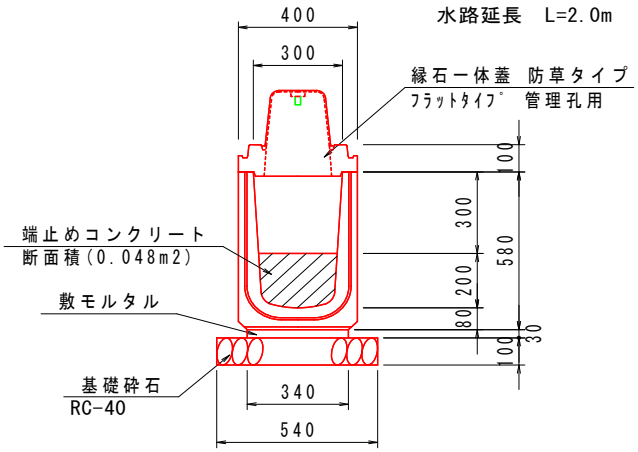

※固定式側溝管理桝は20.0mに１ヵ所設置の事。

側　面　図

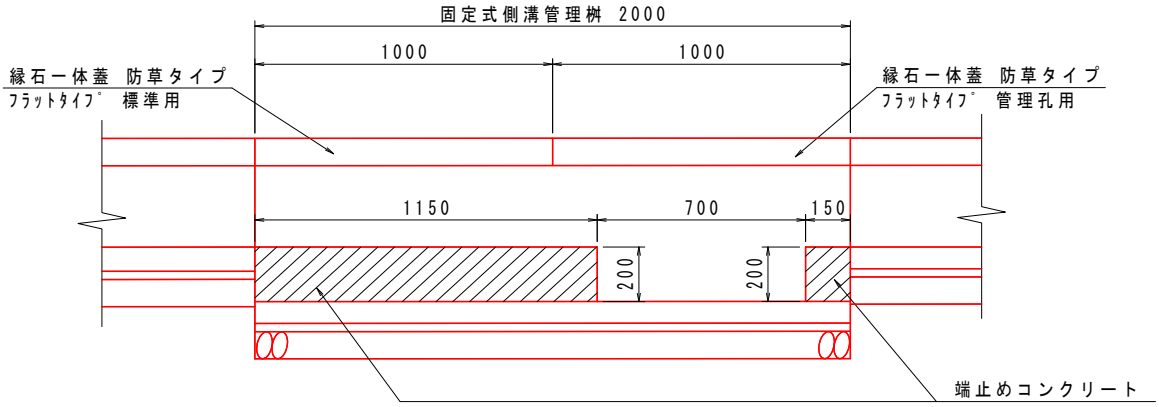

			20.0m当り	
名　　称	規　　格	計　　算　　式	数　量	単位
固定式側溝	縦断用300×300 L2000		18.0	m
〃	縦断用300×500 L2000		2.0	m
敷モルタル	1:3	0.340×0.030×20.0	0.204	m3
基礎砕石	RC-40 t=10cm	0.54×20.0	10.80	m2
端止めコンクリート	σck=18N/mm2	(1.15+0.15)×0.048	0.062	m3
同上型枠		0.048×2	0.10	m2
縁石一体蓋 防草タイプ　フラットタイプ	標準用300 L2000		9.0	枚
〃	標準用300 L1000		1.0	枚
〃	管理孔用300 L1000		1.0	枚

2号側溝　　単位数量表

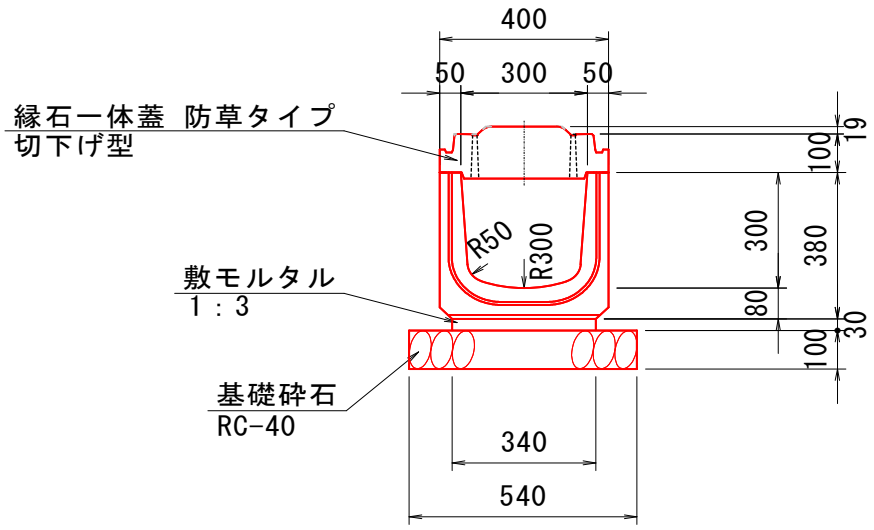

10.0m当り

名　　称	規　　格	計　　算　　式	数　量	単位
固定式側溝	縦断用300×300 L2000		10.0	m
敷モルタル	1:3	0.340×0.030×10.0	0.102	m3
基礎砕石	RC-40 t=10cm	0.54×10.0	5.40	m2
縁石一体蓋 防草ﾀｲﾌﾟ　ﾌﾗｯﾄﾀｲﾌﾟ	切下げ型 L1000		10.0	枚

3号側溝　　単位数量表

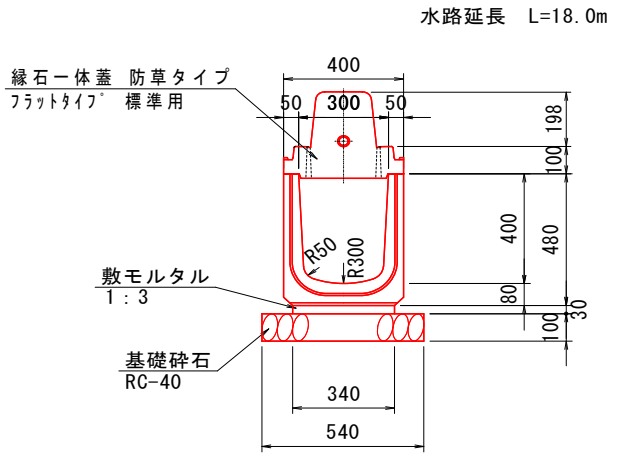

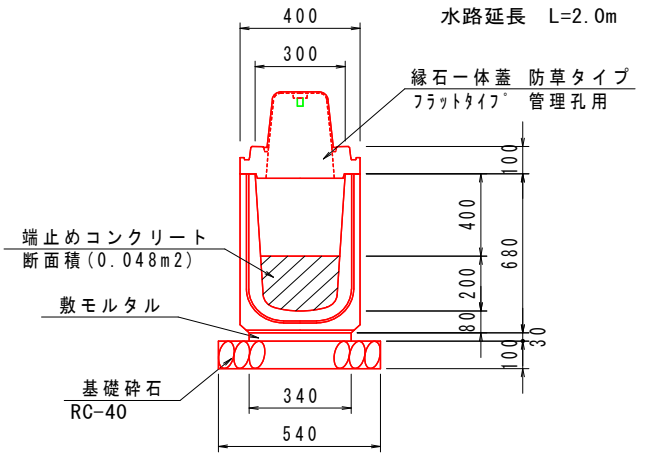

※固定式側溝管理桝は20.0mに１ヵ所設置の事。

側　面　図

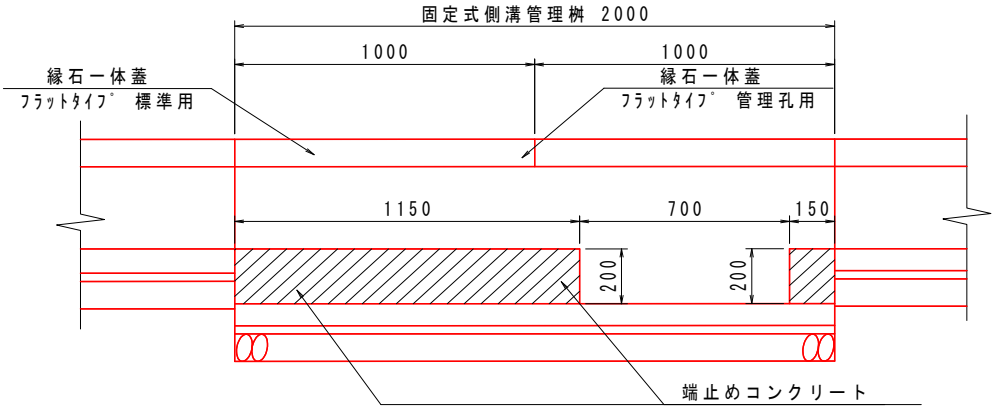

20.0m当り

名　　称	規　　格	計　　算　　式	数　量	単位
固定式側溝	縦断用300×400 L2000		18.0	m
〃	縦断用300×600 L2000		2.0	m
敷モルタル	1:3	0.340×0.030×20.0	0.204	m3
基礎砕石	RC-40 t=10cm	0.54×20.0	10.80	m2
端止めコンクリート	σck=18N/mm2	(1.15+0.15)×0.048	0.062	m3
同上型枠		0.048×2	0.10	m2
縁石一体蓋 防草ﾀｲﾌﾟ　ﾌﾗｯﾄﾀｲﾌﾟ	標準用300 L2000		9.0	枚
〃	標準用300 L1000		1.0	枚
〃	管理孔用300 L1000		1.0	枚

4号側溝　　単位数量表

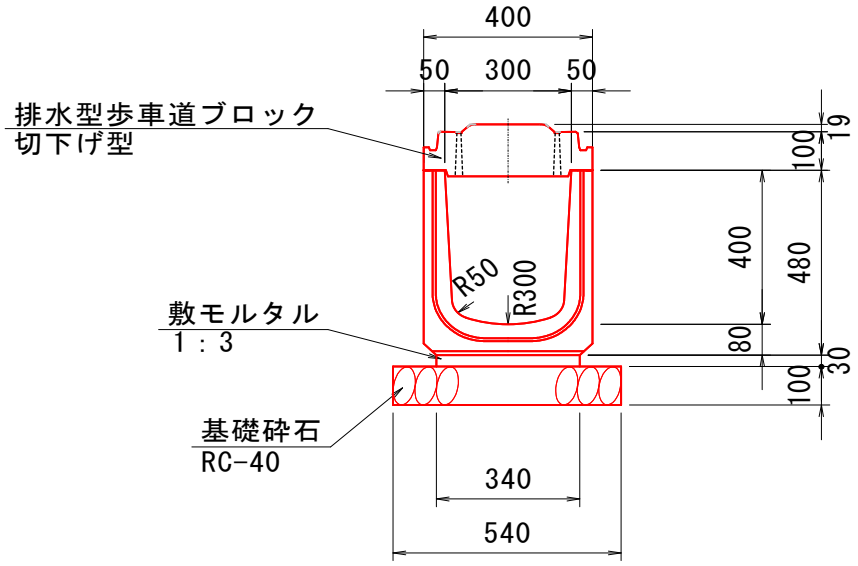

10.0m当り

名　　称	規　　格	計　　算　　式	数　量	単 位
固定式側溝	縦断用300×400 L2000		10.0	m
敷モルタル	1:3	0.340×0.030×10.0	0.102	m3
基礎砕石	RC-40 t=10cm	0.54×10.0	5.40	m2
縁石一体蓋 防草ﾀｲﾌﾟ　ﾌﾗｯﾄﾀｲﾌﾟ	切下げ型 L1000		10.0	枚

9号側溝　　単位数量表

水路延長　L=18.0m

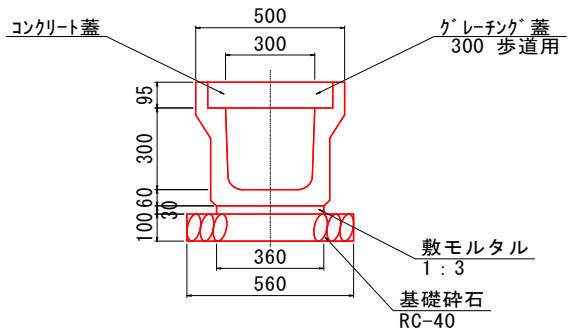

水路延長　L=2.0m

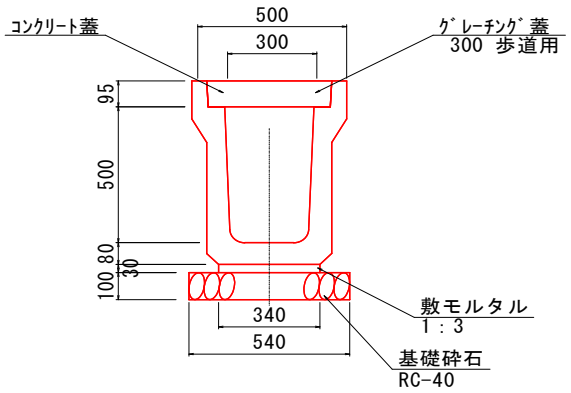

※固定式側溝管理桝は20.0mに１ヵ所設置の事。

側　面　図

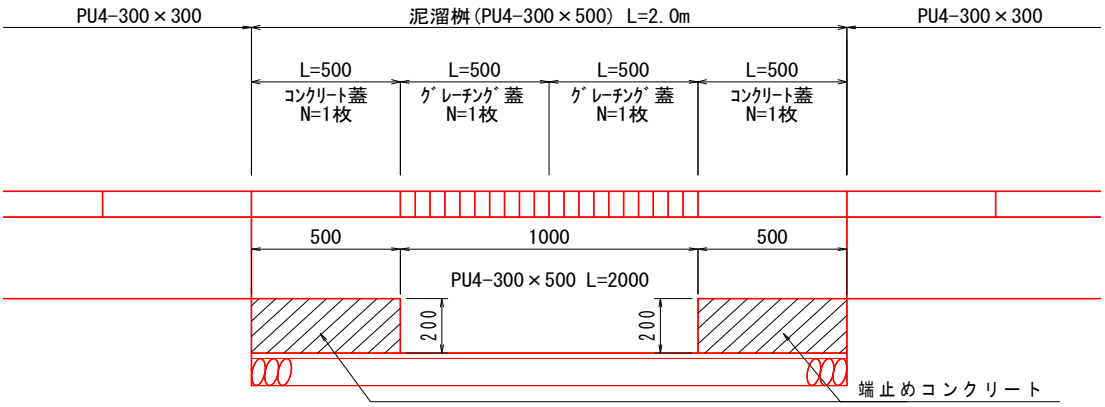

20.0m当り

名　　称	規　　格	計　　算　　式	数　量	単位
U型側溝	PU4-300×300 L=2000		9.0	個
〃	PU4-300×500 L=2000		1.0	個
敷モルタル	1:3	0.36×0.03×18.0+0.34×0.03×2.0	0.215	m3
基礎砕石	RC-40 t=10cm	0.56×18.0+0.54×2.0	11.16	m2
端止めコンクリート	σck=18N/mm2	0.50×0.20×0.30×2	0.060	m3
同上型枠		0.20×0.30×2	0.12	m2
コンクリート蓋	PUC4-B300		38.0	枚
グレーチング蓋	かさ上げ用、B300用 歩道用、細目、L500		2.0	枚

道路側溝PU5-B300-H300　　単位数量表

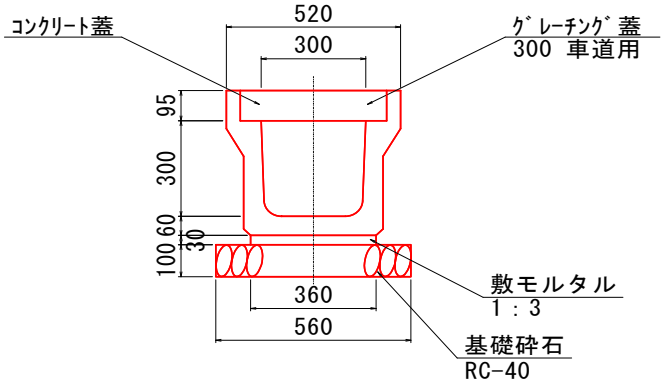

※ｸﾞﾚｰﾁﾝｸﾞ蓋は10.0mに１ヵ所設置の事。

10.0m当り

名　　称	規　　格	計　　算　　式	数　量	単 位
U型側溝	PU5(3種)300A		5.0	個
敷モルタル	1:3	0.360×0.030×10.0	0.108	m3
基礎砕石	RC-40 t=10cm	0.56×10.0	5.60	m2
コンクリート蓋	PUC4-B300		19.0	枚
グレーチング蓋	かさ上げ用、B300用 車道用、細目、L500		1.0	枚

4号自由勾配側溝　左側　　1式（集計）数量表

4号自由勾配側溝　左側

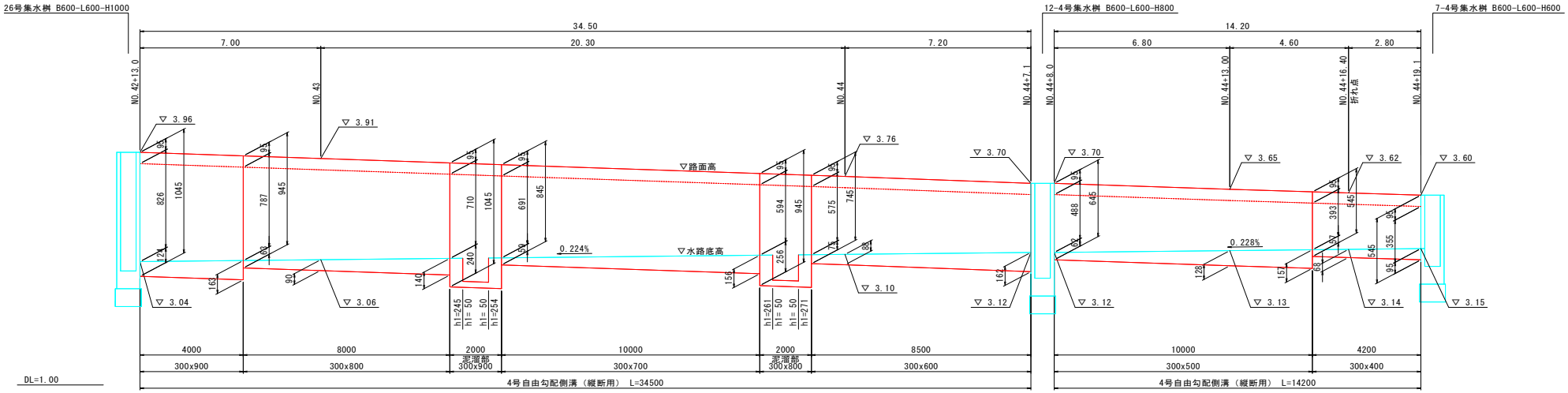

＊製品の延びは考慮しない。
＊インバート打設について厚さ300mmを超える場合は、
　1回の打設厚を300mm以下で数回に分けて行う。
＊20mに1ヶ所、泥溜部を設ける。泥溜部はグレーチング蓋を2枚設置する。

数量表　　（1式当り）

名　　称	規格	計　　算　　式	単　位	数　量	適　　用
自由勾配側溝(縦断用)	B300×H400		m	4.20	
	B300×H500		m	10.00	
	B300×H600		m	8.50	
	B300×H700		m	10.00	
	B300×H800		m	10.00	
	B300×H900		m	6.00	
					合計 48.70 m
コンクリート蓋(縦断用)	300型 車道用 L=0.5m		枚	44	
グレーチング蓋(縦断用)	300型 車道用 細目 L=0.5m		枚	4	
基礎コンクリート	σck=18N/mm2	別途計算	m3	1.461	
基礎型枠		〃	m2	4.870	
基礎砕石	RC-40 t=10cm	〃	m2	34.090	
インバートコンクリート	σck=18N/mm2	〃	m3	1.648	

自由勾配側溝　基礎材数量計算書

4号　自由勾配側溝

種別	規格	延長	インバート厚		内幅	基礎コン幅	基礎コン厚	基礎砕石幅	基礎砕石厚	基礎コンクリート	基礎型枠	基礎砕石		インバートコンクリート
			min	max										
		(m)	(m)	(m)	(m)	(m)	(m)	(m)	(m)	(m^3)	(m^2)	(m^2)	($m^{3)}$	(m^3)
T	300 × 900	4.00	0.124	0.163	0.300	0.600	0.050	0.700	0.100	0.120	0.400	2.800	0.280	0.172
T	300 × 800	3.00	0.063	0.090	0.300	0.600	0.050	0.700	0.100	0.090	0.300	2.100	0.210	0.069
T	300 × 800	5.00	0.090	0.140	0.300	0.600	0.050	0.700	0.100	0.150	0.500	3.500	0.350	0.173
T	300 × 900	0.50	0.240	0.245	0.300	0.600	0.050	0.700	0.100	0.015	0.050	0.350	0.035	0.036
T	300 × 900	1.00	0.050	0.050	0.300	0.600	0.050	0.700	0.100	0.030	0.100	0.700	0.070	0.015
T	300 × 900	0.50	0.254	0.259	0.300	0.600	0.050	0.700	0.100	0.015	0.050	0.350	0.035	0.038
T	300 × 700	10.00	0.059	0.156	0.300	0.600	0.050	0.700	0.100	0.300	1.000	7.000	0.700	0.323
T	300 × 800	0.50	0.256	0.261	0.300	0.600	0.050	0.700	0.100	0.015	0.050	0.350	0.035	0.039
T	300 × 800	1.00	0.050	0.050	0.300	0.600	0.050	0.700	0.100	0.030	0.100	0.700	0.070	0.015
T	300 × 800	0.50	0.271	0.275	0.300	0.600	0.050	0.700	0.100	0.015	0.050	0.350	0.035	0.041
T	300 × 600	1.30	0.075	0.088	0.300	0.600	0.050	0.700	0.100	0.039	0.130	0.910	0.091	0.032
T	300 × 600	7.20	0.088	0.162	0.300	0.600	0.050	0.700	0.100	0.216	0.720	5.040	0.504	0.270
T	300 × 500	6.80	0.062	0.128	0.300	0.600	0.050	0.700	0.100	0.204	0.680	4.760	0.476	0.194
T	300 × 500	3.20	0.128	0.157	0.300	0.600	0.050	0.700	0.100	0.096	0.320	2.240	0.224	0.137
T	300 × 400	1.40	0.057	0.068	0.300	0.600	0.050	0.700	0.100	0.042	0.140	0.980	0.098	0.026
T	300 × 400	2.80	0.068	0.095	0.300	0.600	0.050	0.700	0.100	0.084	0.280	1.960	0.196	0.068
合　計		48.70　m								1.461 m3	4.870 m2	34.090 m2	3.409 m3	1.648 m3

縦断用：T　　横断用：Y　　土留用：D

2型固定式側溝　　1式数量表

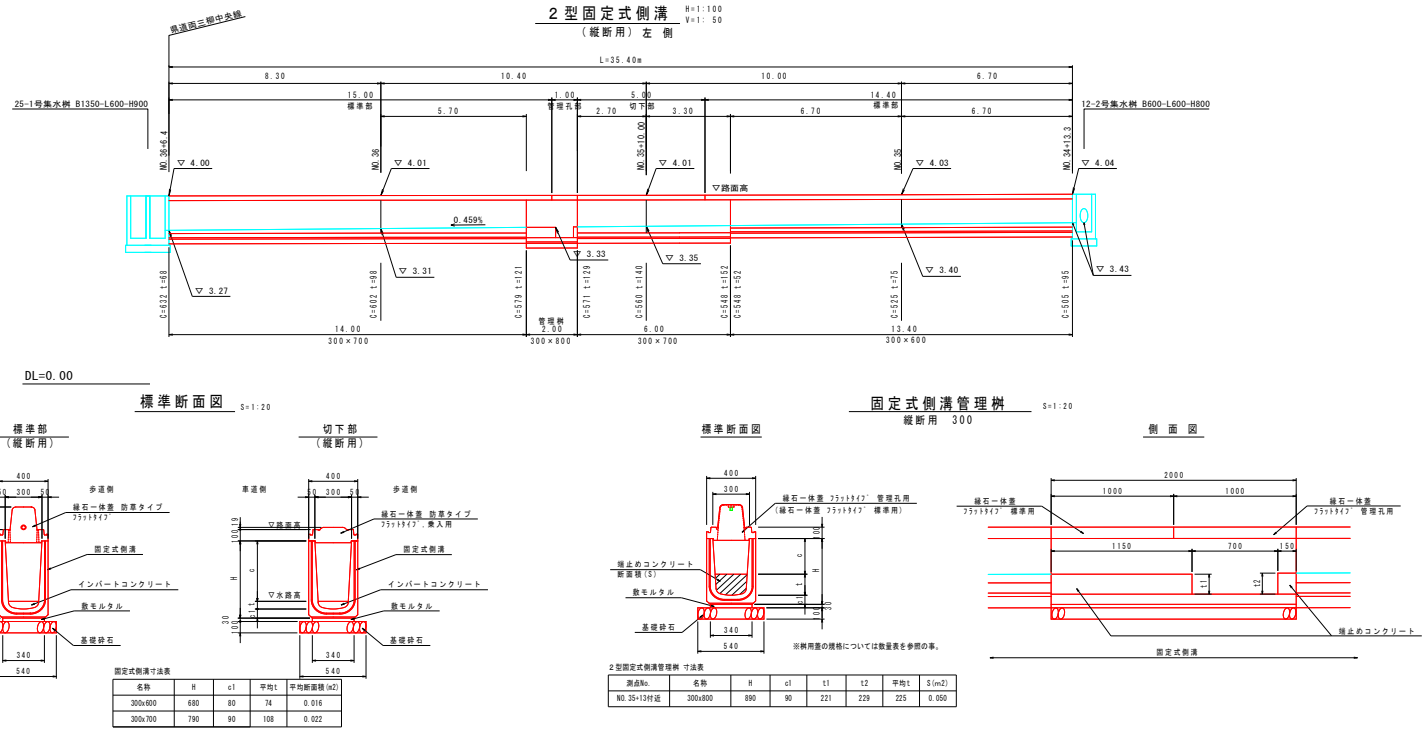

2型固定式側溝 数量表			1式当り		2型固定式側溝 管理桝 数量表			1式当り	
名　称	規　格	計　算　式	数 量	単位	名　称	規　格	計　算　式	数 量	単位
固定式側溝	縦断用300×600 L=2000		13.40	m	固定式側溝	縦断用300×800 L=2000		2.00	m
〃	縦断用300×700 L=2000	14.00+6.00	20.00	m	敷モルタル	1:3	2.00×0.34×0.03	0.020	m3
インバートコンクリート	σck=18N/mm2	0.016×13.40+0.022×20.00	0.654	m3	基礎砕石	RC-40　t=10cm	2.00×0.54	1.08	m2
敷モルタル	1:3	(13.40+20.00)×0.34×0.03	0.341	m3	端止めコンクリート	σck=18N/mm2	(1.15+0.15)×0.05	0.065	m3
基礎砕石	RC-40　t=10cm	(13.40+20.00)×0.54	18.04	m2	同上型枠		0.05×2	0.10	m2
縁石一体蓋 防草タイプ	フラットタイプ 300　L2000	(8.30+5.70+14.40)/2	14.20	枚	縁石一体蓋	フラットタイプ 管理孔用 300　L1000		1.0	枚
〃	フラットタイプ 乗入用　300　L1000		5.00	枚	〃	フラットタイプ 標準用 300　L1000		1.0	枚

3型固定式側溝　　一式数量表

3 型 固 定 式 側 溝（横断用）

H=1:100
V=1:50

県道両三柳中央線

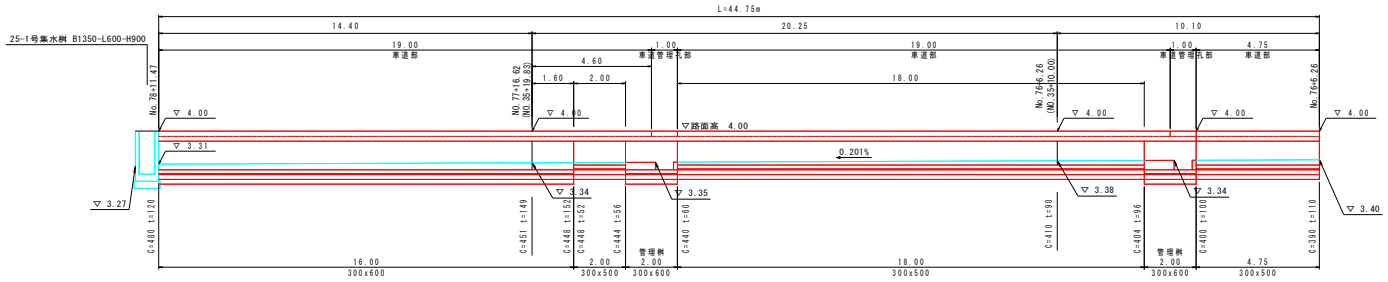

DL=0.00

標準断面図 S=1:20

車道部（横断用）

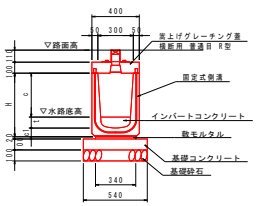

固定式側溝寸法表

名称	H	c1	平均t	平均断面積(m2)
300x500	580	80	81	0.017
300x600	680	80	136	0.031

固定式側溝管理桝 S=1:20

横断用 300

標準断面図

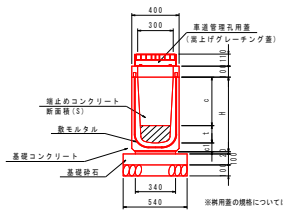

※桝用蓋の規格については数量表を参照の事。

側 面 図

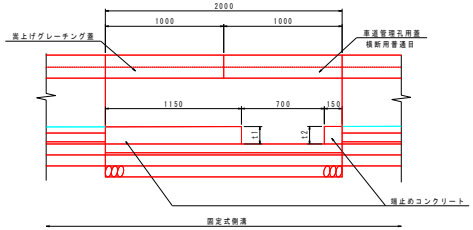

3型固定式側溝管理桝 寸法表

測点No.	名称	H	c1	t1	t2	平均t	S(m2)
No.77+12付近	300x600	680	80	156	160	158	0.037
No.76+12付近	300x600	680	80	199	200	200	0.048

3型固定式側溝 数量表

名　称	規　格	計　算　式	1式当り 数 量	1式当り 単 位
固定式側溝	横断用300×500 L=2000	2.00+18.00+4.75	24.75	m
〃	横断用300×600 L=2000		16.00	m
インバートコンクリート	σ ck=18N/mm2	0.017×24.75+0.031×16.00	0.917	m3
敷モルタル	1:3	(24.75+16.00)×0.34×0.02	0.277	m3
基礎コンクリート	σ ck=18N/mm2	(24.75+16.00)×0.54×0.10	2.201	m3
同上型枠		(24.75+16.00)×0.10×2	8.15	m2
基礎砕石	RC-40　t=10cm	(24.75+16.00)×0.54	22.01	m2
嵩上げｸﾞﾚｰﾁﾝｸﾞ蓋	横断用 300　L1000 普通目 R型 h=110	16.00+2.00+18.00+4.75	40.75	枚

3型固定式側溝 管理桝 数量表

名　称	規　格	計　算　式	1式当り 数 量	1式当り 単 位
固定式側溝	横断用300×600 L=2000	2.00×2	4.00	m
敷モルタル	1:3	2.00×0.34×0.02×2	0.027	m3
基礎コンクリート	σ ck=18N/mm2	2.00×0.54×0.10×2	0.216	m3
同上型枠		2.00×0.10×2×2	0.80	m2
基礎砕石	RC-40　t=10cm	2.00×0.54×2	2.16	m2
端止めコンクリート	σ ck=18N/mm2	(1.15+0.15)×0.037+(1.15+0.15)×0.048	0.111	m3
同上型枠		0.037×2+0.048×2	0.17	m2
車道管理孔用蓋	横断用 300 ボルト固定式 普通目 h=110　L1000	1.00×2	2.0	枚
嵩上げｸﾞﾚｰﾁﾝｸﾞ蓋	横断用 300　L1000 普通目 R型 h=110	1.00×2	2.0	枚

4型固定式側溝　　一式数量表

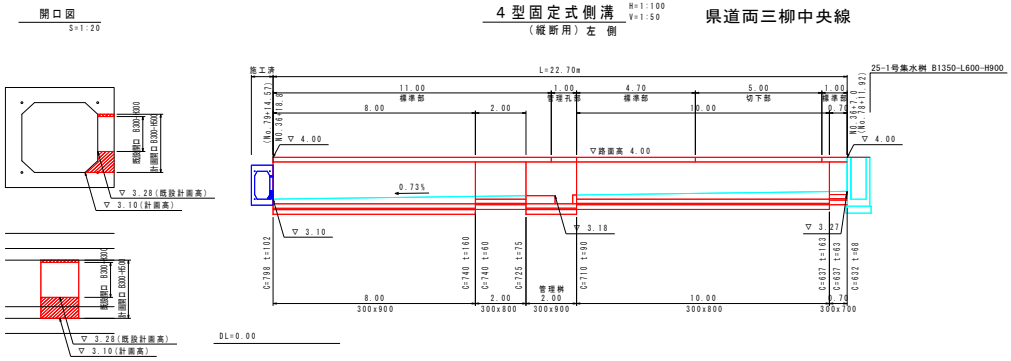

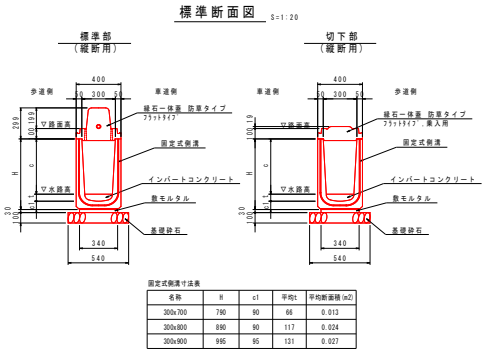

固定式側溝寸法表

名称	H	c1	平均t	平均断面積(m2)
300x700	790	90	66	0.013
300x800	890	90	117	0.024
300x900	995	95	131	0.027

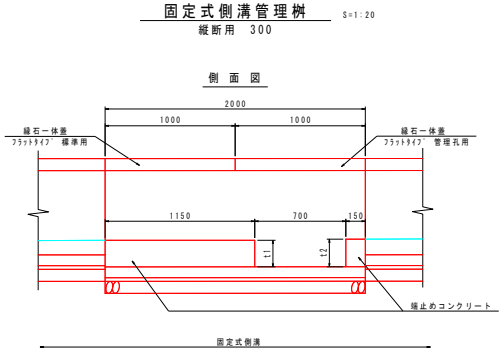

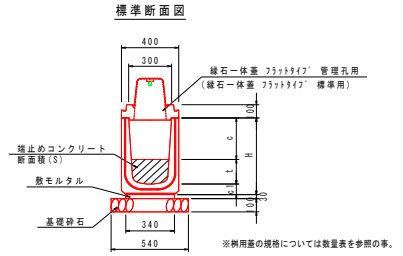

4型固定式側溝管理桝 寸法表

測点No.	名称	H	c1	t1	t2	平均t	S(m2)
No.79+3.5付近	300x900	995	95	174	189	182	0.038

4型固定式側溝 数量表

名　称	規　格	計　算　式	数 量	単位
			1式当り	
固定式側溝	縦断用300×700 L=2000		0.70	m
〃	縦断用300×800 L=2000	2.00+10.00	12.00	m
〃	縦断用300×900 L=2000		8.00	m
インバートコンクリート	σck=18N/mm2	0.013×0.70+0.024×12.00+0.027×8.00	0.513	m3
敷モルタル	1:3	(0.70+12.00+8.00)×0.34×0.03	0.211	m3
基礎砕石	RC-40　t=10cm	(0.70+12.00+8.00)×0.54	11.18	m2
縁石一体蓋 防草タイプ	フラットタイプ 300　L2000	(8.00+2.00+4.70+1.00)/2	7.85	枚
〃	フラットタイプ 乗入用　300　L1000		5.00	枚

4型固定式側溝 管理桝 数量表

名　称	規　格	計　算　式	数 量	単位
			1式当り	
固定式側溝	縦断用300×900 L=2000		2.00	m
敷モルタル	1:3	2.00×0.34×0.03	0.020	m3
基礎砕石	RC-40　t=10cm	2.00×0.54	1.08	m2
端止めコンクリート	σck=18N/mm2	(1.15+0.15)×0.038	0.049	m3
同上型枠		0.038×2	0.08	m2
縁石一体蓋	フラットタイプ 管理孔用 300　L1000		1.0	枚
〃	フラットタイプ 標準用 300　L1000		1.0	枚

5型固定式側溝　　一式数量表

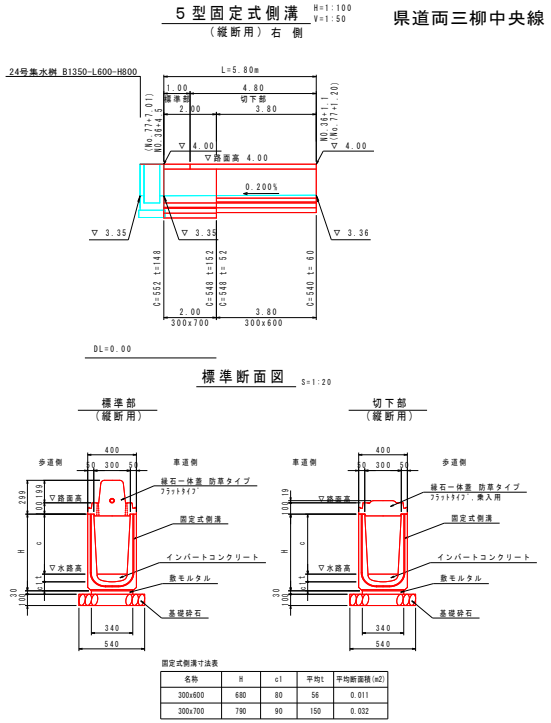

名称	H	c1	平均t	平均断面積(m2)
300x600	680	80	56	0.011
300x700	790	90	150	0.032

5型固定式側溝 数量表			1式当り						
名　　称	規　　格	計　　算　　式	数 量	単 位					
固定式側溝	縦断用300×600 L=2000		3.80	m					
〃	縦断用300×700 L=2000		2.00	m					
インバートコンクリート	σck=18N/mm2	0.011×3.80+0.032×2.00	0.106	m3					
敷モルタル	1:3	(3.80+2.00)×0.34×0.03	0.059	m3					
基礎砕石	RC-40　t=10cm	(3.80+2.00)×0.54	3.13	m2					
縁石一体蓋 防草ﾀｲﾌﾟ	ﾌﾗｯﾄﾀｲﾌﾟ 300 L1000		1.00	枚					
〃	ﾌﾗｯﾄﾀｲﾌﾟ 乗入用 300 L1000		4.80	枚					

6型固定式側溝　　一式数量表

6 型固定式側溝（横断用）

H=1:100
V=1:50

県道両三柳中央線

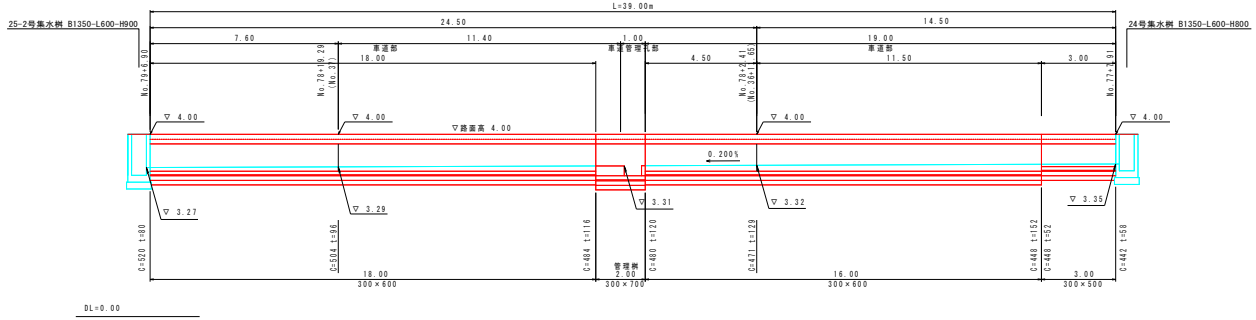

標準断面図 S=1:20

車道部（横断用）

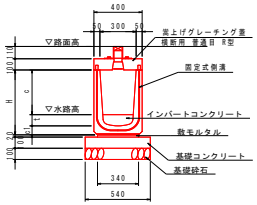

固定式側溝寸法表

名称	H	c1	平均t	平均断面積(m2)
300x500	580	80	55	0.011
300x600	680	80	116	0.026

固定式側溝管理桝 S=1:20

横断用 300

側面図

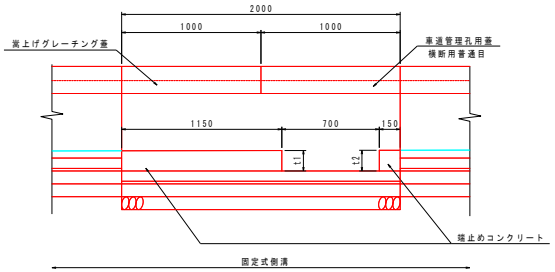

標準断面図

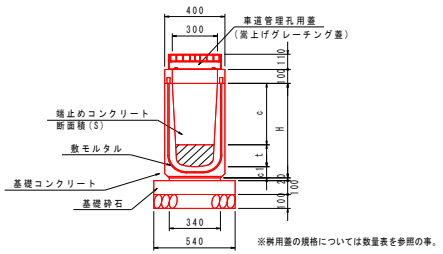

6型固定式側溝管理桝 寸法表

測点No.	名称	H	c1	t1	t2	平均t	S(m2)
No.78+8付近	300x700	790	90	216	220	218	0.049

6型固定式側溝 数量表

名　称	規　格	計　算　式	数 量	単位
固定式側溝	横断用300×500 L=2000		3.00	m
〃	横断用300×600 L=2000	18.00+16.00	34.00	m
インバートコンクリート	σck=18N/mm2	0.011×3.00+0.026×34.00	0.917	m3
敷モルタル	1:3	(3.00+34.00)×0.34×0.02	0.252	m3
基礎コンクリート	σck=18N/mm2	(3.00+34.00)×0.54×0.10	1.998	m3
同上型枠		(3.00+34.00)×0.10×2	7.40	m3
基礎砕石	RC-40　t=10cm	(3.00+34.00)×0.54	19.98	m2
嵩上げｸﾞﾚｰﾁﾝｸﾞ蓋	横断用 300　L1000 普通目 R型　h=110	18.00+19.00	37.00	枚

1式当り

6型固定式側溝 管理桝 数量表

名　称	規　格	計　算　式	数 量	単位
固定式側溝	横断用300×700 L=2000		2.00	m
敷モルタル	1:3	2.00×0.34×0.02	0.014	m3
基礎コンクリート	σck=18N/mm2	2.00×0.54×0.10	0.108	m3
同上型枠		2.00×0.10×2	0.40	m2
基礎砕石	RC-40　t=10cm	2.00×0.54	1.08	m2
端止めコンクリート	σck=18N/mm2	(1.15+0.15)×0.049	0.064	m3
同上型枠		0.049×2	0.10	m2
車道管理孔用蓋	横断用 300 ボルト固定式 普通目 h=110　L1000		1.0	枚
嵩上げｸﾞﾚｰﾁﾝｸﾞ蓋	横断用 300 普通目 R型 h=110　L1000		1.0	枚

1式当り

7型固定式側溝　　一式数量表

7 型固定式側溝 H=1:100 V=1:50
（縦断用）　左 側

県道両三柳中央線

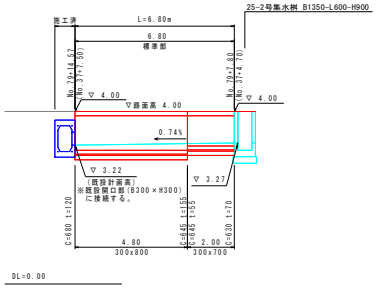

標準断面図 S=1:20

標準部
（縦断用）

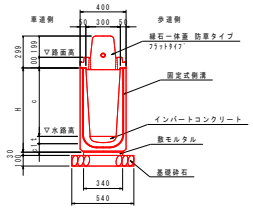

固定式側溝寸法表

名称	H	c1	平均t	平均断面積(m2)
300x700	790	90	63	0.011
300x800	890	90	138	0.029

7型固定式側溝 数量表　　1式当り

名　称	規　格	計　算　式	数 量	単位	名　称	規　格	計　算　式	数 量	単位
固定式側溝	縦断用300×700 L=2000		2.00	m					
〃	縦断用300×800 L=2000		4.80	m					
インバートコンクリート	σck=18N/mm2	0.011×2.00+0.029×4.80	0.161	m3					
敷モルタル	1:3	(2.00+4.80)×0.34×0.03	0.069	m3					
基礎砕石	RC-40　t=10cm	(2.00+4.80)×0.54	3.67	m2					
縁石一体蓋 防草ﾀｲﾌﾟ	ﾌﾗｯﾄﾀｲﾌﾟ 300　L2000	6.80/2	3.40	枚					

8型固定式側溝　　一式数量表

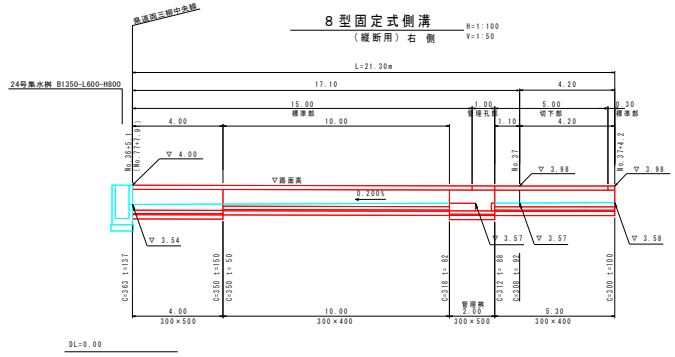

標準断面図

S=1:20

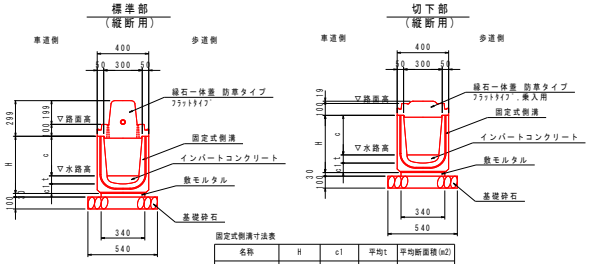

固定式側溝寸法表

名称	H	c1	平均t	平均断面積(m2)
300x400	480	80	76	0.017
300x500	580	80	144	0.033

固定式側溝管理桝

縦断用　300　S=1:20

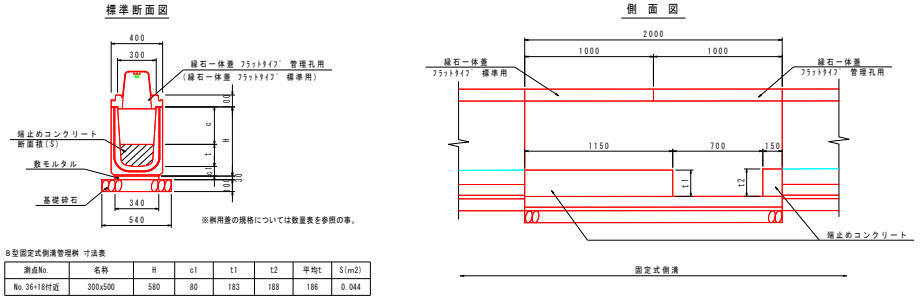

8型固定式側溝管理桝 寸法表

測点No.	名称	H	c1	t1	t2	平均t	S(m2)
No.36+18付近	300x500	580	80	183	188	186	0.044

8型固定式側溝 数量表

名　称	規　格	計　算　式	数 量	単位
			1式当り	
固定式側溝	縦断用300×400 L=2000	10.00+5.30	15.30	m
〃	縦断用300×500 L=2000		4.00	m
インバートコンクリート	σck=18N/mm2	0.017×15.30+0.033×4.00	0.392	m3
敷モルタル	1:3	(15.30+4.00)×0.34×0.03	0.197	m3
基礎砕石	RC-40　t=10cm	(15.30+4.00)×0.54	10.42	m2
縁石一体蓋 防草タイプ	フラットタイプ　300　L2000	(4.00+10.00+0.30)/2	7.15	枚
〃	フラットタイプ 乗入用　300　L1000		5.00	枚

8型固定式側溝 管理桝 数量表

名　称	規　格	計　算　式	数 量	単位
			1式当り	
固定式側溝	縦断用300×500 L=2000		2.00	m
敷モルタル	1:3	2.00×0.34×0.03	0.020	m3
基礎砕石	RC-40　t=10cm	2.00×0.54	1.08	m2
端止めコンクリート	σck=18N/mm2	(1.15+0.15)×0.044	0.057	m3
同上型枠		0.044×2	0.09	m2
縁石一体蓋	フラットタイプ 管理孔用 300　L1000		1.0	枚
〃	フラットタイプ 標準用 300　L1000		1.0	枚

固定式側溝 縦断用 インバートコンクリート　計算表

2型

水路幅	水路深さ	距離	インバート高さ		平均高さ	縦断面積
300 mm	600 mm	6700 mm	95 mm	75 mm	85 mm	0.570 m2
300 mm	600 mm	6700 mm	75 mm	52 mm	64 mm	0.425 m2
300 mm	700 mm	3300 mm	152 mm	140 mm	146 mm	0.482 m2
300 mm	700 mm	2700 mm	140 mm	129 mm	135 mm	0.363 m2
300 mm	700 mm	5700 mm	121 mm	98 mm	110 mm	0.624 m2
300 mm	700 mm	8300 mm	98 mm	68 mm	83 mm	0.689 m2
合計		33400 mm				

規格集計

水路幅	水路深さ	距離	縦断面積計	平均高(t)
300 mm	600 mm	13400 mm	0.995 m2	74 mm
300 mm	700 mm	20000 mm	2.158 m2	108 mm
合計		33400 mm		

固定式側溝 横断用 インバートコンクリート　計算表

３型

水路幅	水路深さ	距離	インバート高さ		平均高さ	縦断面積
300 mm	500 mm	4750 mm	110 mm	100 mm	105 mm	0.499 m2
300 mm	500 mm	18000 mm	96 mm	60 mm	78 mm	1.404 m2
300 mm	500 mm	2000 mm	56 mm	52 mm	54 mm	0.108 m2
300 mm	600 mm	1600 mm	152 mm	149 mm	151 mm	0.241 m2
300 mm	600 mm	14400 mm	149 mm	120 mm	135 mm	1.937 m2
合計		40750 mm				

規格集計

水路幅	水路深さ	距離	縦断面積計	平均高(t)
300 mm	500 mm	24750 mm	2.011 m2	81 mm
300 mm	600 mm	16000 mm	2.178 m2	136 mm
合計		40750 mm		

固定式側溝 縦断用 インバートコンクリート　計算表

4型

水路幅	水路深さ	距離	インバート高さ		平均高さ	縦断面積
300 mm	700 mm	700 mm	68 mm	63 mm	66 mm	0.046 m2
300 mm	800 mm	10000 mm	163 mm	90 mm	127 mm	1.265 m2
300 mm	800 mm	2000 mm	75 mm	60 mm	68 mm	0.135 m2
300 mm	900 mm	8000 mm	160 mm	102 mm	131 mm	1.048 m2
合計		20700 mm				

規格集計

水路幅	水路深さ	距離	縦断面積計	平均高(t)
300 mm	700 mm	700 mm	0.046 m2	66 mm
300 mm	800 mm	12000 mm	1.400 m2	117 mm
300 mm	900 mm	8000 mm	1.048 m2	131 mm
合計		20700 mm		

固定式側溝 縦断用 インバートコンクリート　計算表

5型

水路幅	水路深さ	距離	インバート高さ		平均高さ	縦断面積
300 mm	600 mm	3800 mm	60 mm	52 mm	56 mm	0.213 m2
300 mm	700 mm	2000 mm	152 mm	148 mm	150 mm	0.300 m2
合計		5800 mm				

規格集計

水路幅	水路深さ	距離	縦断面積計	平均高(t)
300 mm	600 mm	3800 mm	0.213 m2	56 mm
300 mm	700 mm	2000 mm	0.300 m2	150 mm
合計		5800 mm		

固定式側溝 横断用 インバートコンクリート　計算表

6型

水路幅	水路深さ	距離	インバート高さ		平均高さ	縦断面積
300 mm	500 mm	3000 mm	58 mm	52 mm	55 mm	0.165 m2
300 mm	600 mm	11500 mm	152 mm	129 mm	141 mm	1.616 m2
300 mm	600 mm	4500 mm	129 mm	120 mm	125 mm	0.560 m2
300 mm	600 mm	18000 mm	116 mm	80 mm	98 mm	1.764 m2
合計		37000 mm				

規格集計

水路幅	水路深さ	距離	縦断面積計	平均高(t)
300 mm	500 mm	3000 mm	0.165 m2	55 mm
300 mm	600 mm	34000 mm	3.940 m2	116 mm
合計		37000 mm		

固定式側溝 縦断用 インバートコンクリート　計算表

7型

水路幅	水路深さ	距離	インバート高さ		平均高さ	縦断面積
300 mm	700 mm	2000 mm	70 mm	55 mm	63 mm	0.125 m2
300 mm	800 mm	4800 mm	155 mm	120 mm	138 mm	0.660 m2
合計		6800 mm				

規格集計

水路幅	水路深さ	距離	縦断面積計	平均高(t)
300 mm	700 mm	2000 mm	0.125 m2	63 mm
300 mm	800 mm	4800 mm	0.660 m2	138 mm
合計		6800 mm		

固定式側溝 縦断用 インバートコンクリート　計算表

8型

水路幅	水路深さ	距離	インバート高さ		平均高さ	縦断面積
300 mm	500 mm	4000 mm	137 mm	150 mm	144 mm	0.574 m2
300 mm	400 mm	10000 mm	50 mm	82 mm	66 mm	0.660 m2
300 mm	400 mm	1100 mm	88 mm	92 mm	90 mm	0.099 m2
300 mm	400 mm	4200 mm	92 mm	100 mm	96 mm	0.403 m2
合計		19300 mm				

規格集計

水路幅	水路深さ	距離	縦断面積計	平均高(t)
300 mm	400 mm	15300 mm	1.162 m2	76 mm
300 mm	500 mm	4000 mm	0.574 m2	144 mm
合計		19300 mm		

重圧管 φ200　　単位数量表

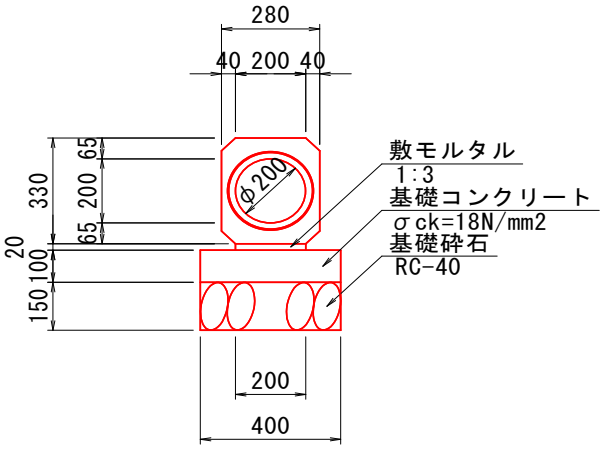

10.0m当り

名　　称	規　　格	計　　算　　式	数　量	単 位
重圧管	D200　L2000		10.0	m
敷モルタル	1:3	0.200×0.020×10.0	0.040	m3
基礎コンクリート	σck=18N/mm2	0.400×0.100×10.0	0.400	m3
型枠		0.100×10.0×2	2.00	m2
基礎砕石	RC-40 t=15cm	0.40×10.0	4.00	m2

重圧管 φ300　　単位数量表

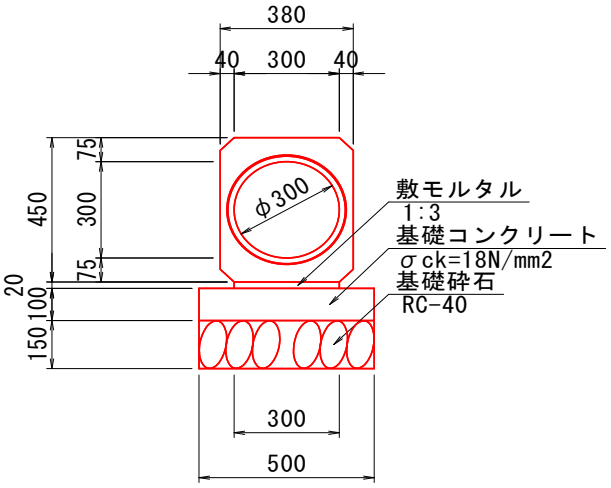

10.0m当り

名　　称	規　　格	計　　算　　式	数　量	単位
重圧管	D300　L2000		10.0	m
敷モルタル	1:3	0.300×0.020×10.0	0.060	m3
基礎コンクリート	σck=18N/mm2	0.500×0.100×10.0	0.500	m3
型枠		0.100×10.0×2	2.00	m2
基礎砕石	RC-40 t=15cm	0.50×10.0	5.00	m2

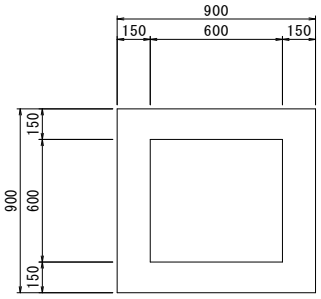

4-1号集水桝
(B600-L600-H500)　　流入・流出概略図

測点	概略図
NO.30+19.2 右側 桝天端FH=3.93	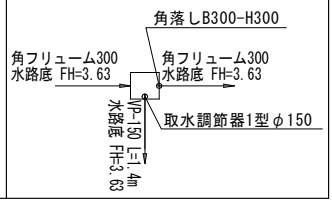

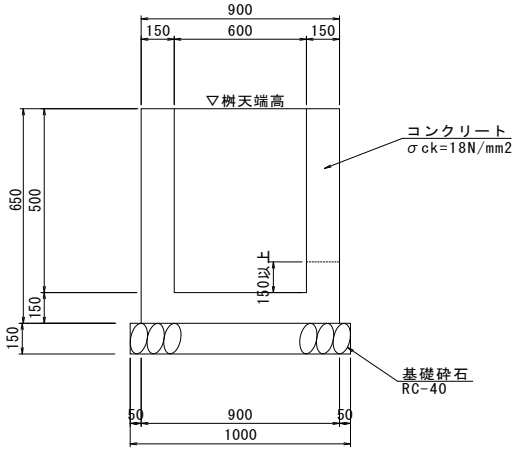

角　落　し（参考図）

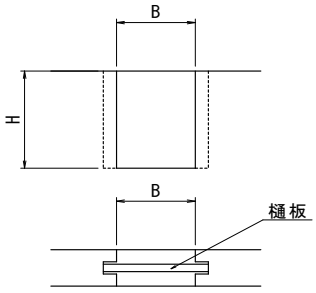

名　称	規　格	算　　式	1ヵ所当り数量	備　考
コンクリート	σck=18N/mm^2	0.90×0.90×0.65−0.60×0.60×0.50	0.347 m3	
型　枠		(0.60+0.90)×4×0.65	3.90 m2	
基礎砕石	RC−40,t=15cm	1.00×1.00	1.00 m2	
取水調節器	1型 φ150用		1 基	
塩ビ管	VP−150		1.4 m	
角落し	B300−H300		1 ヶ所	

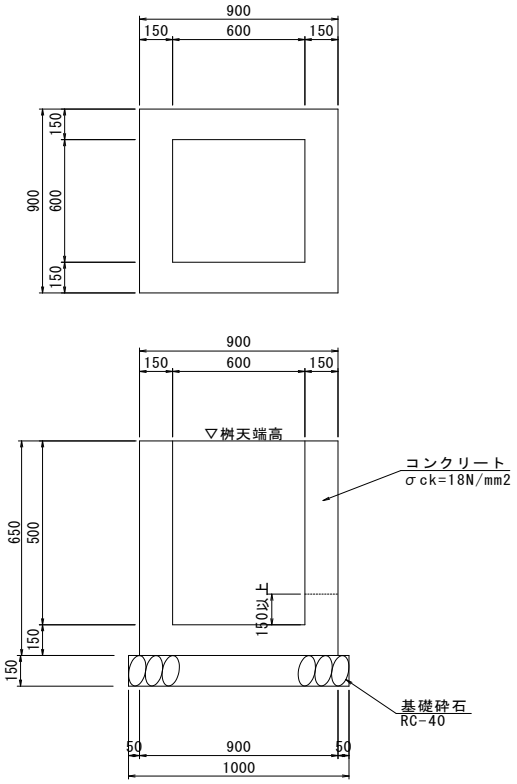

4-2号集水桝
(B600-L600-H500)　　流入・流出概略図

測点	概略図
NO.32+ 4.4 右側 桝天端FH=3.86	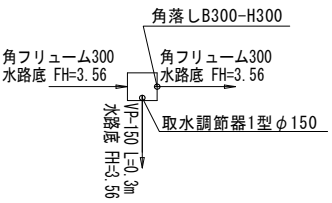

角　落　し（参考図）

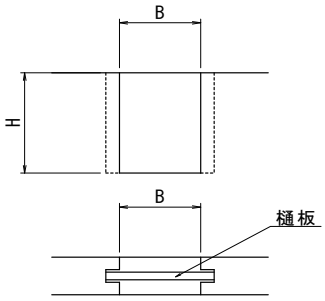

名　称	規　格	算　　式	1ヵ所当り数量	備　考
コンクリート	σck=18N/mm^2	0.90×0.90×0.65-0.60×0.60×0.50	0.347 m3	
型　枠		(0.60+0.90)×4×0.65	3.90 m2	
基礎砕石	RC-40,t=15cm	1.00×1.00	1.00 m2	
取水調節器	1型 φ150用		1 基	
塩ビ管	VP-150		0.3 m	
角落し	B300-H300		1 ヶ所	

4-3号集水桝　　単位数量表

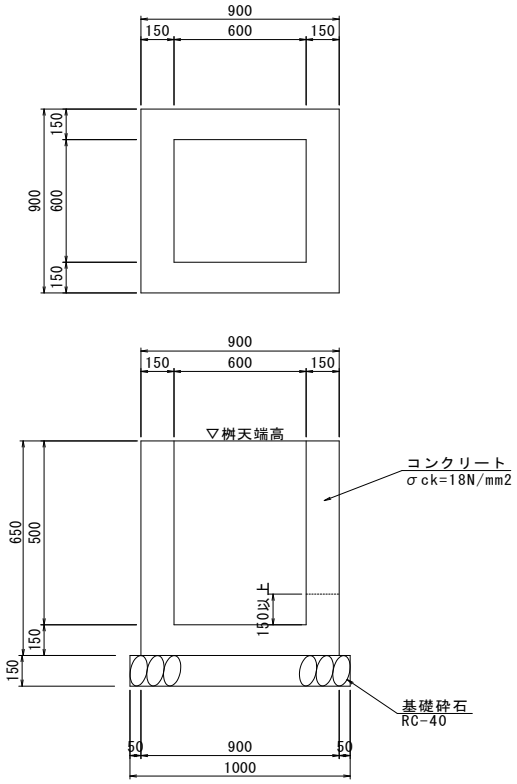

4-3号集水桝
(B600-L600-H500)　　流入・流出概略図

測点	概略図
NO.41+19.7 左側 桝天端FH=3.31	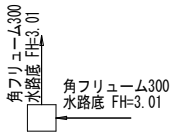

名　称	規 格	算　　式	1ヵ所当り数量	備 考
コンクリート	σck=18N/mm^2	0.90×0.90×0.65-0.60×0.60×0.50	0.347 m3	
型　枠		(0.60+0.90)×4×0.65	3.90 m2	
基礎砕石	RC-40,t=15cm	1.00×1.00	1.00 m2	

4-4号集水桝　　単位数量表

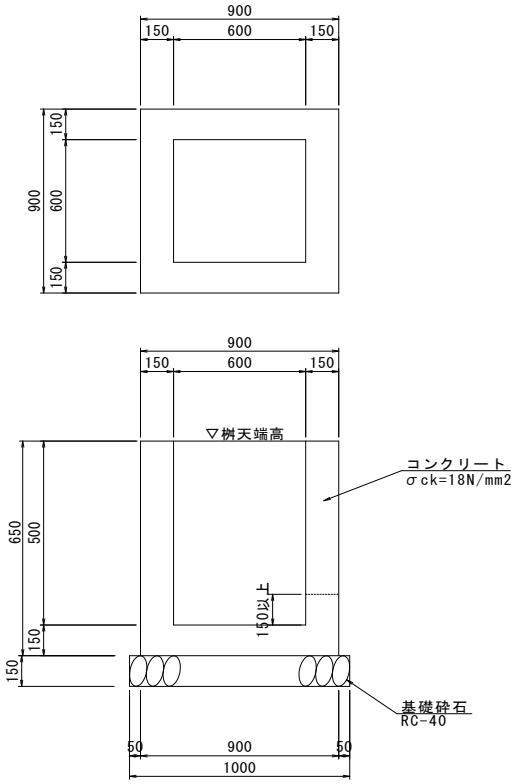

4-4号集水桝
(B600-L600-H500)　　流入・流出概略図

測点	概略図
NO.41+19.7 左側 桝天端FH=3.30	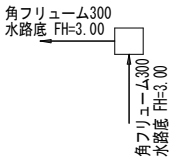

名　称	規 格	算　　式	1ヵ所当り数量	備 考
コンクリート	σck=18N/mm^2	0.90×0.90×0.65−0.60×0.60×0.50	0.347 m3	
型　枠		(0.60+0.90)×4×0.65	3.90 m2	
基礎砕石	RC-40,t=15cm	1.00×1.00	1.00 m2	

5-1号集水桝　　単位数量表

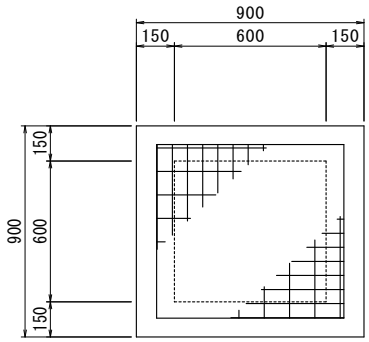

5-1号集水桝
(B600-L600-H600)　　流入・流出概略図

測点	概略図
NO.35+ 2.1 左側 桝天端FH=4.04	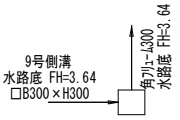

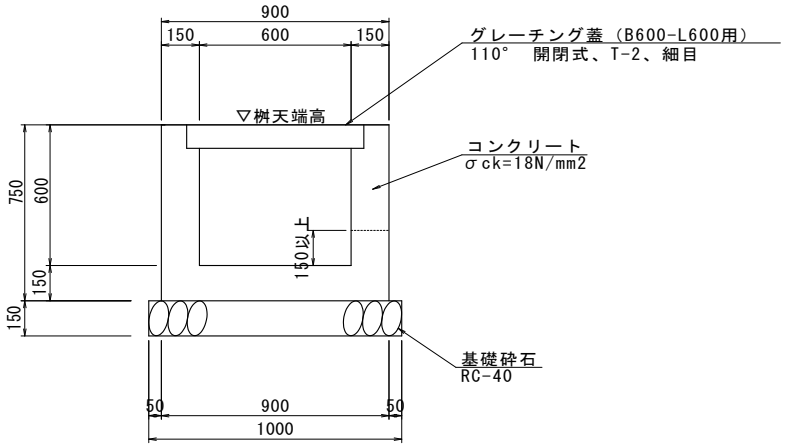

名　称	規 格	算　　式	1ヵ所当り数量	備 考
コンクリート	σck=18N/mm^2	0.90×0.90×0.75−0.60×0.60×0.60	0.392 m3	
型　枠		(0.60+0.90)×4×0.75	4.50 m2	
基礎砕石	RC-40,t=15cm	1.00×1.00	1.00 m2	
ｸﾞﾚｰﾁﾝｸﾞ蓋	B600-L600用 110° 開閉式、T-2、細目		1.0 枚	

6-1号集水桝　　単位数量表

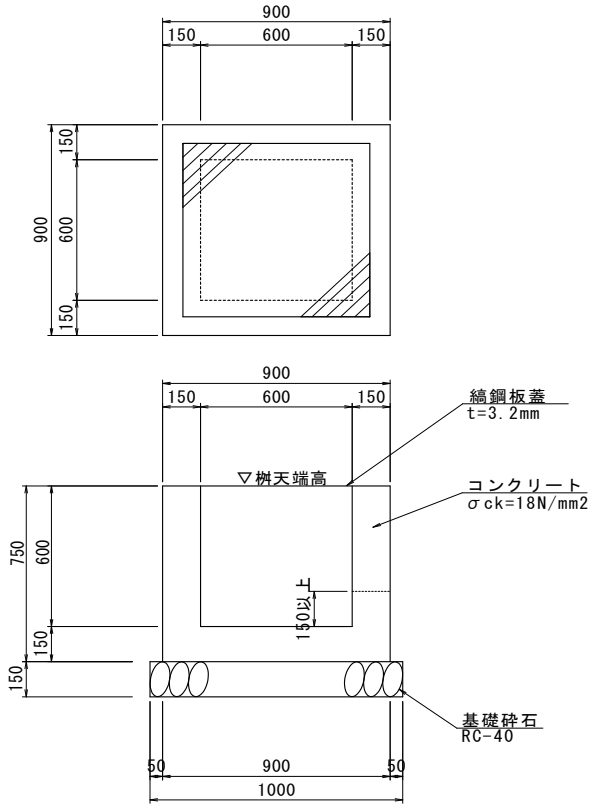

6-1号集水桝
(B600-L600-H600)　　流入・流出概略図

測点	概略図
NO.42+12.5 左側 桝天端FH=3.48	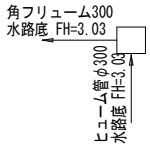

名　称	規 格	算　　式	1ヵ所当り数量	備 考
コンクリート	σck=18N/mm^2	0.90×0.90×0.75−0.60×0.60×0.60	0.392 m3	
型　枠		(0.60+0.90)×4×0.75	4.50 m2	
基礎砕石	RC-40,t=15cm	1.00×1.00	1.00 m2	
縞鋼板蓋	B600-L600用 t=3.2mm		1.0 枚	

7-4号集水桝　　単位数量表

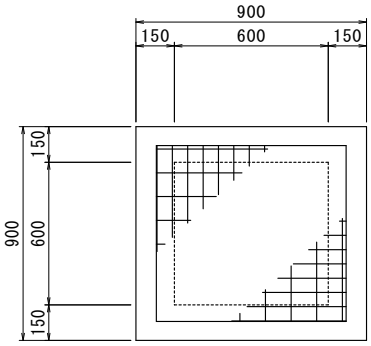

7-4号集水桝
(B600-L600-H600)　　流入・流出概略図

測点	概略図
NO.44+19.5 左側 桝天端FH=3.60	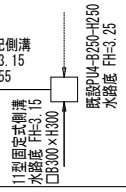

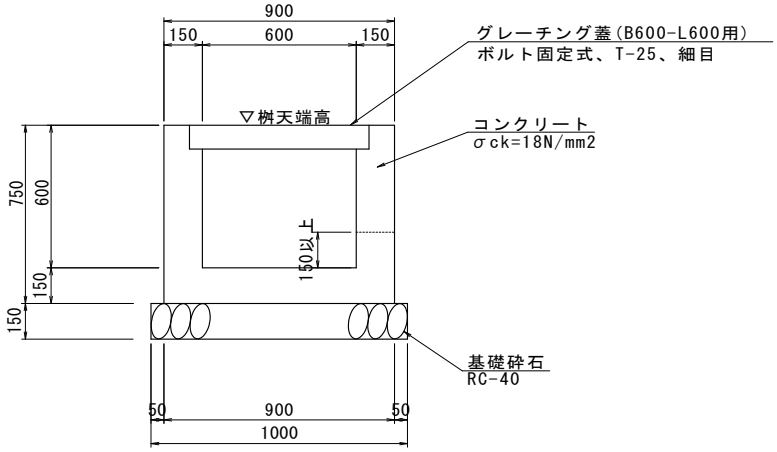

名　称	規 格	算　　式	1ヵ所当り数量	備 考
コンクリート	σck=18N/mm^2	0.90×0.90×0.75−(0.60×0.60×0.60+0.30×0.355×0.15)	0.376 m3	
型　枠		(0.60+0.90)×4×0.75−0.30×0.355×2	4.29 m2	
基礎砕石	RC-40,t=15cm	1.00×1.00	1.00 m2	
ｸﾞﾚｰﾁﾝｸﾞ蓋	B600-L600用 ボルト固定式、T-25、細目		1.0 枚	

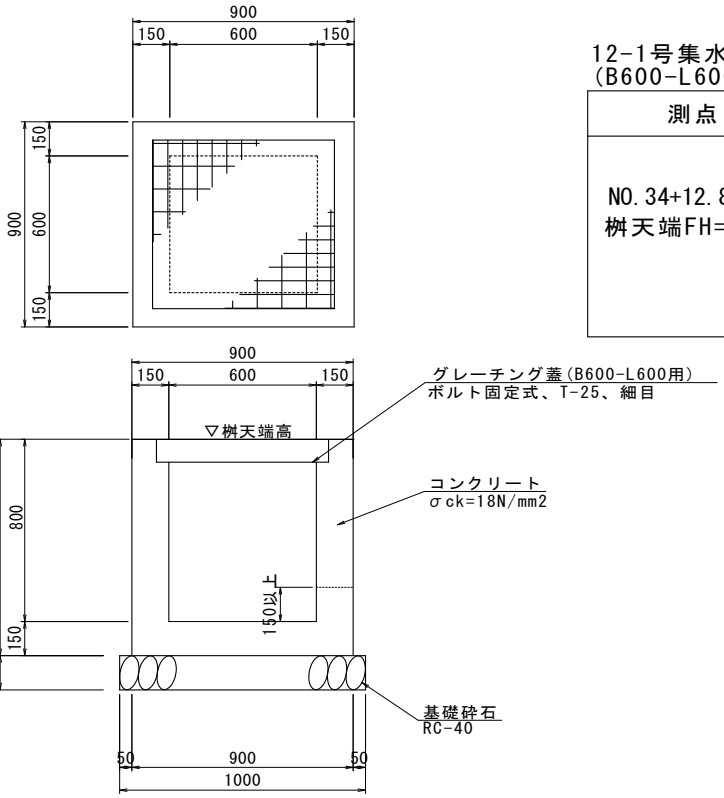

12-1号集水桝
(B600-L600-H800)　　流入・流出概略図

測点	概略図
NO.34+12.8 右側 桝天端FH=4.21	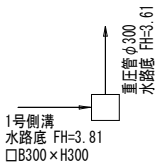

名　称	規 格	算　　式	1ヵ所当り数量	備 考
コンクリート	σck=18N/mm^2	0.90×0.90×0.95−0.60×0.60×0.80	0.482 m3	
型　枠		(0.60+0.90)×4×0.95	5.70 m2	
基礎砕石	RC-40,t=15cm	1.00×1.00	1.00 m2	
ｸﾞﾚｰﾁﾝｸﾞ蓋	B600-L600用 ボルト固定式、T-25、細目		1.0 枚	

12-2号集水桝　　単位数量表

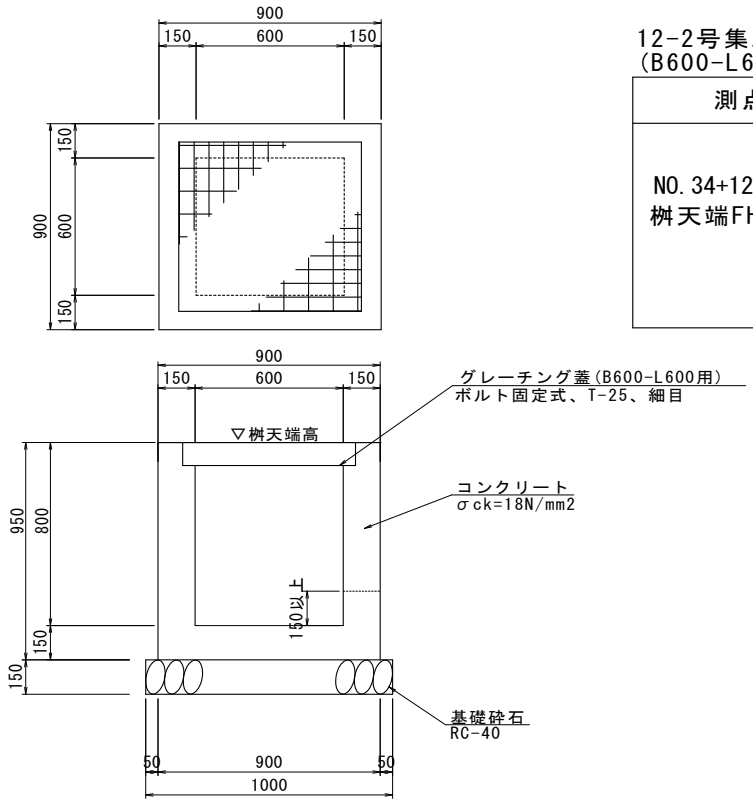

12-2号集水桝
(B600-L600-H800)　　流入・流出概略図

測点	概略図
NO.34+12.8 左側 桝天端FH=4.04	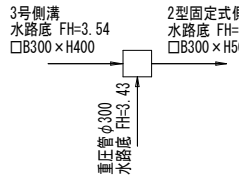

名　称	規 格	算　　式	1ヵ所当り数量	備 考
コンクリート	σck=18N/mm^2	0.90×0.90×0.95−(0.60×0.60×0.80+0.30×0.505×0.15+0.30×0.40×0.15)	0.441 m3	
型　枠		(0.60+0.90)×4×0.95−(0.30×0.505×2+0.30×0.40×2)	5.16 m2	
基礎砕石	RC-40,t=15cm	1.00×1.00	1.00 m2	
ｸﾞﾚｰﾁﾝｸﾞ蓋	B600-L600用 ボルト固定式、T-25、細目		1.0 枚	

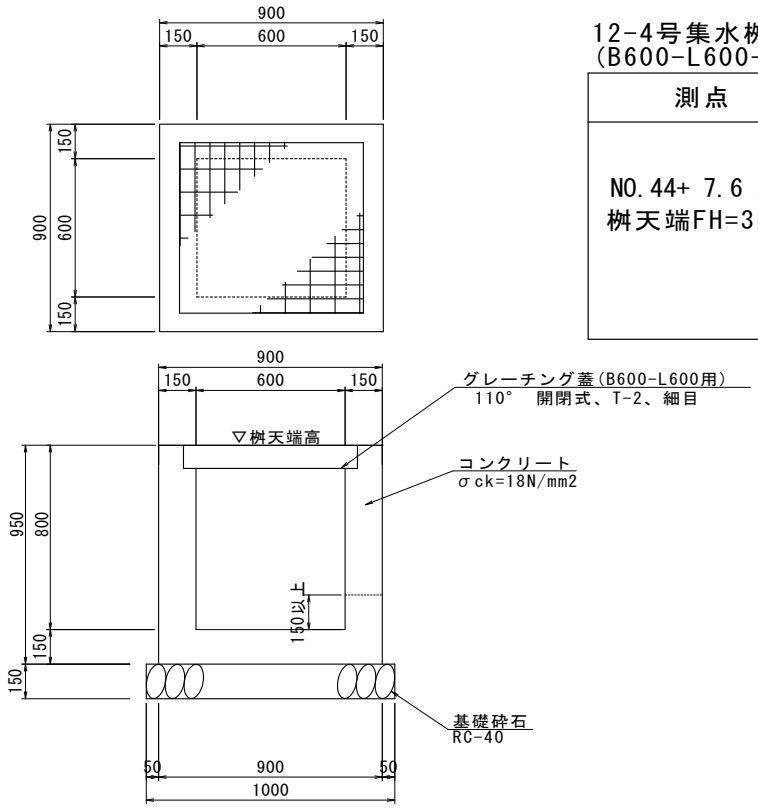

12-4号集水桝
(B600-L600-H800)　　流入・流出概略図

測点	概略図
NO.44+ 7.6 左側 桝天端FH=3.70	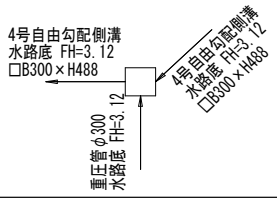

名　称	規 格	算　　式	1ヵ所当り数量	備 考
コンクリート	σck=18N/mm^2	0.90×0.90×0.95−(0.60×0.60×0.80+0.30×0.488×0.15×2)	0.438 m3	
型　枠		(0.60+0.90)×4×0.95−(0.30×0.488×2×2)	5.11 m2	
基礎砕石	RC−40,t=15cm	1.00×1.00	1.00 m2	
ｸﾞﾚｰﾁﾝｸﾞ蓋	B600−L600用 110°開閉式、T−2、細目		1.0 枚	

24号集水桝　　単位数量表

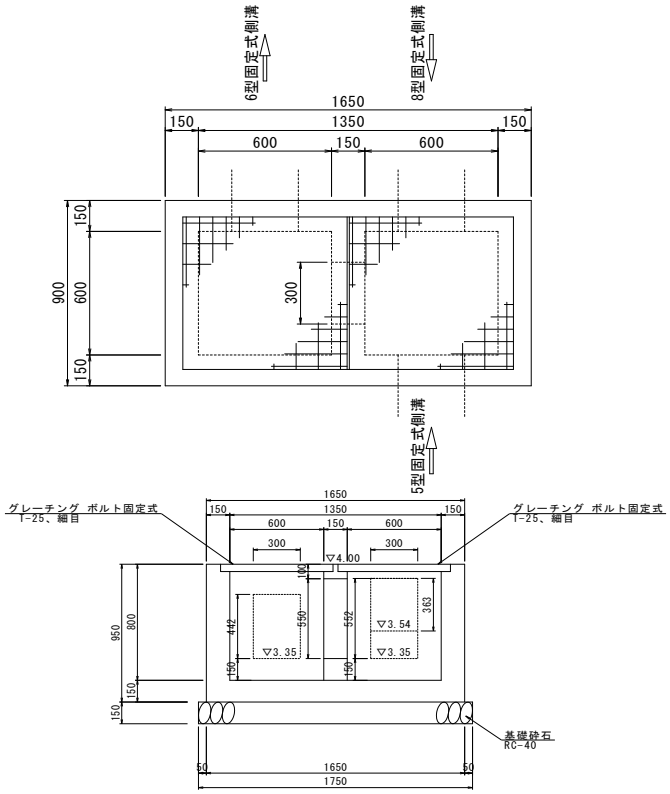

24号集水桝
(B1350-L600-H800)　　流入・流出概略図

測点	概略図
NO.36+4.5 右側 桝天端FH=4.00	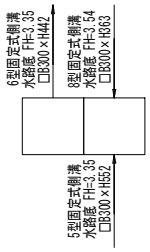

名　称	規 格	算　　式	1ヵ所当り数量	備 考
コンクリート	σck=18N/mm^2	1.65×0.90×0.95−(0.60×0.60×0.80×2+0.30×0.442×0.15＋0.30×0.363×0.15＋0.30×0.552×0.15+0.55×0.30×0.15)	0.749 m3	
型　枠		((1.65+0.90)×2+0.60×8)×0.95−(0.30×0.442×2+0.30×0.363×2+0.30×0.552×2+0.55×0.30×2)	8.26 m2	
基礎砕石	RC−40,t=15cm	1.75×1.00	1.75 m2	
ｸﾞﾚｰﾁﾝｸﾞ蓋	B600−L600用 ボルト固定式、T−25、細目		2.0 枚	

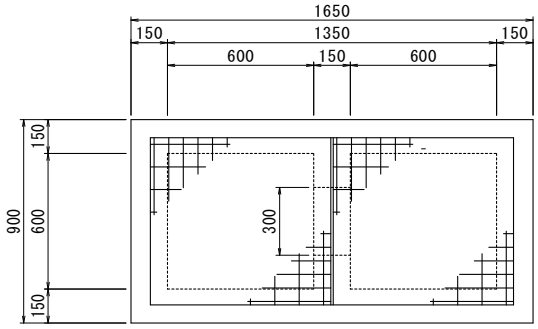

25-1号集水桝
(B1350-L600-H900)　　流入・流出概略図

測点	概略図
NO.36+7.0　左側 桝天端FH=4.00	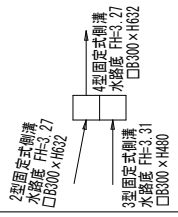

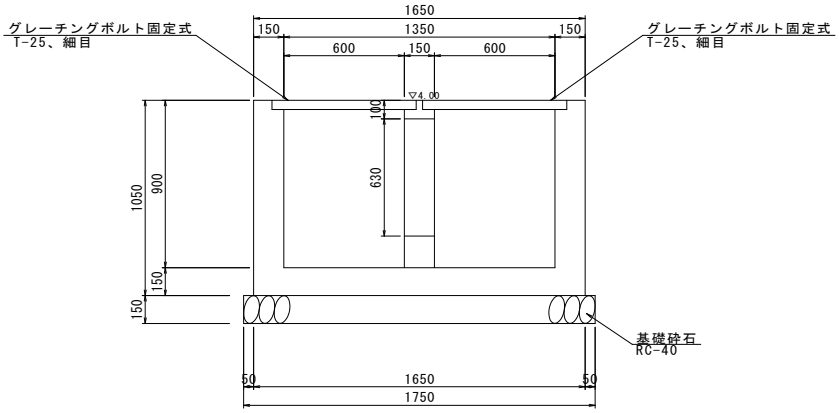

名　称	規 格	算　　式	1ヵ所当り数量	備 考
コンクリート	σck=18N/mm^2	1.65×0.90×1.05-(0.60×0.60×0.90×2+0.30×0.632×0.15×2+0.30×0.48×0.15+0.63×0.30×0.15)	0.804 m3	
型　枠		((1.65+0.90)×2+0.60×8)×1.05-(0.30×0.632×2×2+0.30×0.48×2+0.63×0.30×2)	8.97 m2	
基礎砕石	RC-40,t=15cm	1.75×1.00	1.75 m2	
ｸﾞﾚｰﾁﾝｸﾞ蓋	B600-L600用 ボルト固定式、T-25、細目		2.0 枚	

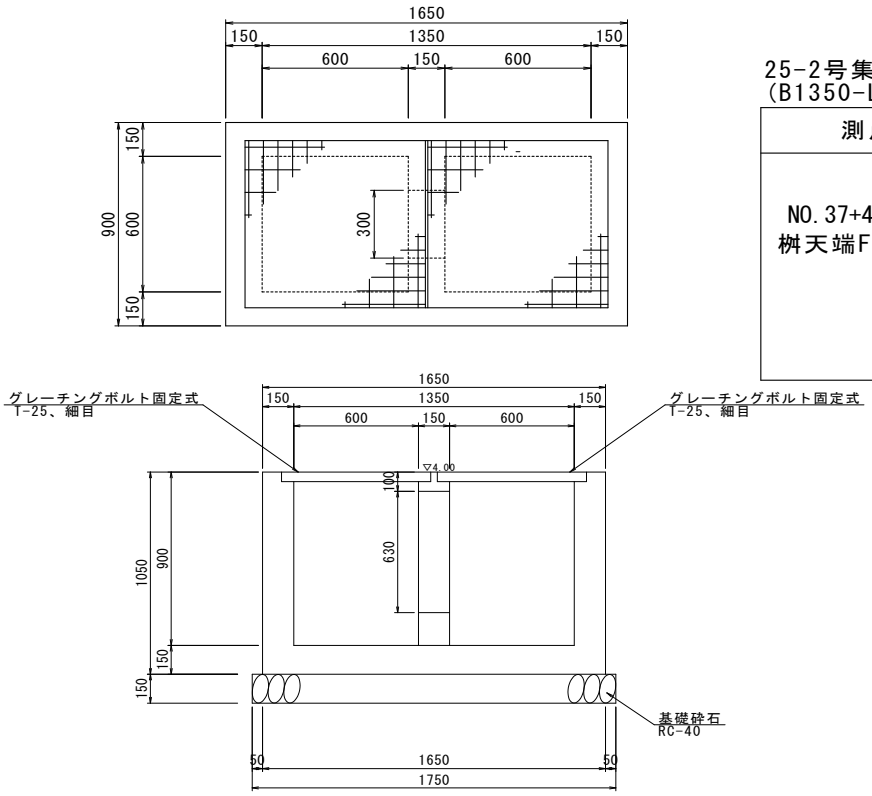

25-2号集水桝
(B1350-L600-H900)　　流入・流出概略図

測点	概略図
NO.37+4.2 左側 桝天端FH=4.00	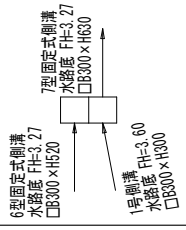

名　称	規 格	算　　式	1ヵ所当り数量	備 考
コンクリート	σck=18N/mm^2	1.65×0.90×1.05−(0.60×0.60×0.90×2+0.30×0.63×0.15+0.30×0.52×0.15+0.63×0.30×0.15)	0.831 m3	
型　枠		((1.65+0.90)×2+0.60×8)×1.05−(0.30×0.63×2+0.30×0.52×2+0.63×0.30×2)	9.33 m2	
基礎砕石	RC-40,t=15cm	1.75×1.00	1.75 m2	
ｸﾞﾚｰﾁﾝｸﾞ蓋	B600-L600用 ボルト固定式、T-25、細目		2.0 枚	

26号集水桝　　単位数量表

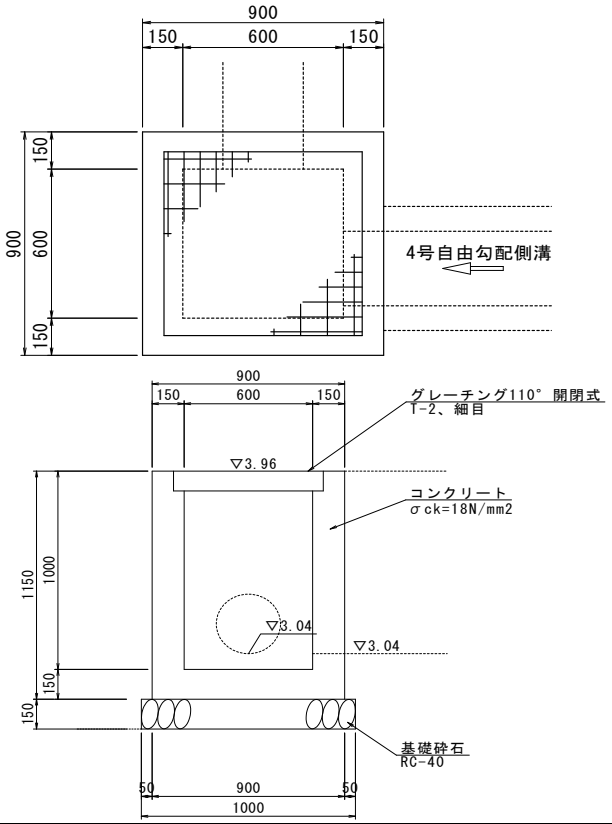

26号集水桝
(B600-L600-H1000)　流入・流出概略図

測点	概略図
NO.42+12.6 左側 桝天端FH=3.96	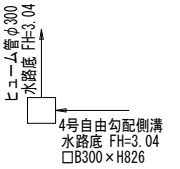

名　称	規 格	算　　式	1ヵ所当り数量	備 考
コンクリート	σck=18N/mm^2	0.90×0.90×1.15−(0.60×0.60×1.00+0.30×0.826×0.15)	0.534 m3	
型　枠		(0.60+0.90)×4×1.15−0.30×0.826×2	6.40 m2	
基礎砕石	RC-40,t=15cm	1.00×1.00	1.00 m2	
ｸﾞﾚｰﾁﾝｸﾞ蓋	B600-L600用 110° 開閉式、T-2、細目		1 枚	

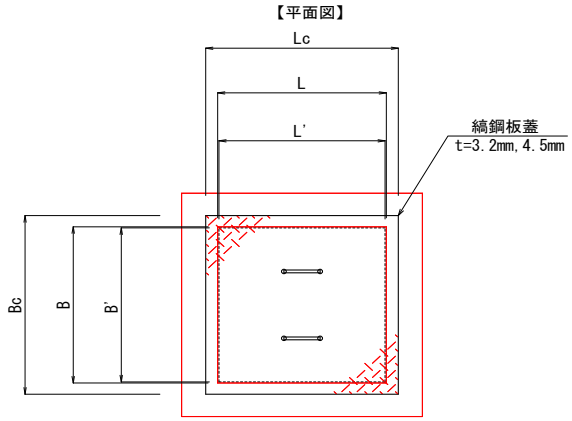

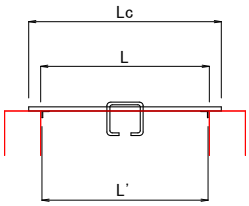

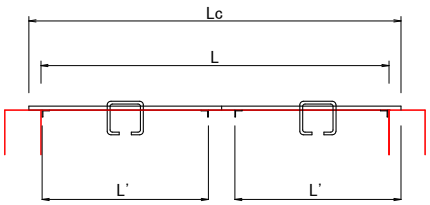

※鳥取県県土整備部 小構造物標準設計図集「全改訂」（平成25年7月版）参照。

寸　法　表　（縞鋼板蓋）

	B	Bc	B'	L	Lc	L'
B500-L500用	500	600	490	500	600	490
B600-L600用	600	700	590	600	700	590
B800-L800用	800	900	790	800	900	790
B1000-L1000用	1000	1100	990	1000	1100	990
B1200-L1200用	1200	1300	590	1200	1300	590

数　量　表　（縞鋼板蓋）　（１枚当り）

	縞 鋼 板 (t=3.2mm) kg	縞 鋼 板 (t=4.5mm) kg	等辺山形鋼 (30×30×3) kg	取　手 (φ13) kg
B500-L500用	9.533		1.333	0.936
B600-L600用	12.975		1.605	0.936
B800-L800用	21.449		2.149	0.936
B1000-L1000用	32.041		2.693	0.936
B1200-L1200用		62.006	6.474	1.872

構　造　物　撤　去　工　集　計　表

舗装版撤去工

舗装版切断

アスファルト舗装版(t=3cm)

19.6	+	3.2	+	4.9	+	3.2	L=	30.9	m

アスファルト舗装版(t=10cm)

69.3	+	54.3	L=	123.6	m

合計

30.9	+	123.6	A=	154.5	m

舗装剥ぎ取り

舗装剥ぎ取り(t=3cm)

176.7	+	164.7	A=	341.4	m2

舗装剥ぎ取り(t=10cm)

37.8	+	28.6	A=	66.4	m2

合計

341.4	+	66.4	A=	407.8	m2

殻運搬

アスファルト殻

341.4	×	0.03	+	66.4	×	0.1	V=	16.9	m3

殻処分

アスファルト殻

16.9	×	2.35	W=	39.7	t

構　造　物　撤　去　工　集　計　表

コンクリート撤去工

コンクリート構造物取壊し（数量算出根拠）

	①	②	③	④	⑤	⑥	⑦	⑧
有筋							12.3	9.6
無筋							－	－
	⑨	⑩	⑫	⑭	⑯	⑱	⑲	⑳
有筋								
無筋								
	㉒	㉓	㉔	㉕	㉖	㉗	㉘	㉙
有筋								
無筋								
	㉚	㉜	㉝	㉞	㉟	㊱	㊲	㊳
有筋								
無筋								
	㊴	㊵	㊶	㊷	㊸	㊹	㊺	㊼
有筋								
無筋								
	㊽	㊾	㊿	(51)	(52)	(53)	(54)	(55)
有筋								
無筋								
	(56)	(57)	(58)	(59)	(60)	(61)	(62)	(63)
有筋								
無筋								
	(64)	(65)	(66)	(67)				
有筋								
無筋								

（有筋）

ｺﾝｸﾘｰﾄ構造物取壊し					V	=	21.9	m3
殻運搬					V	=	21.9	m3
殻処分	W	=	21.9	×	2.50	=	54.8	t

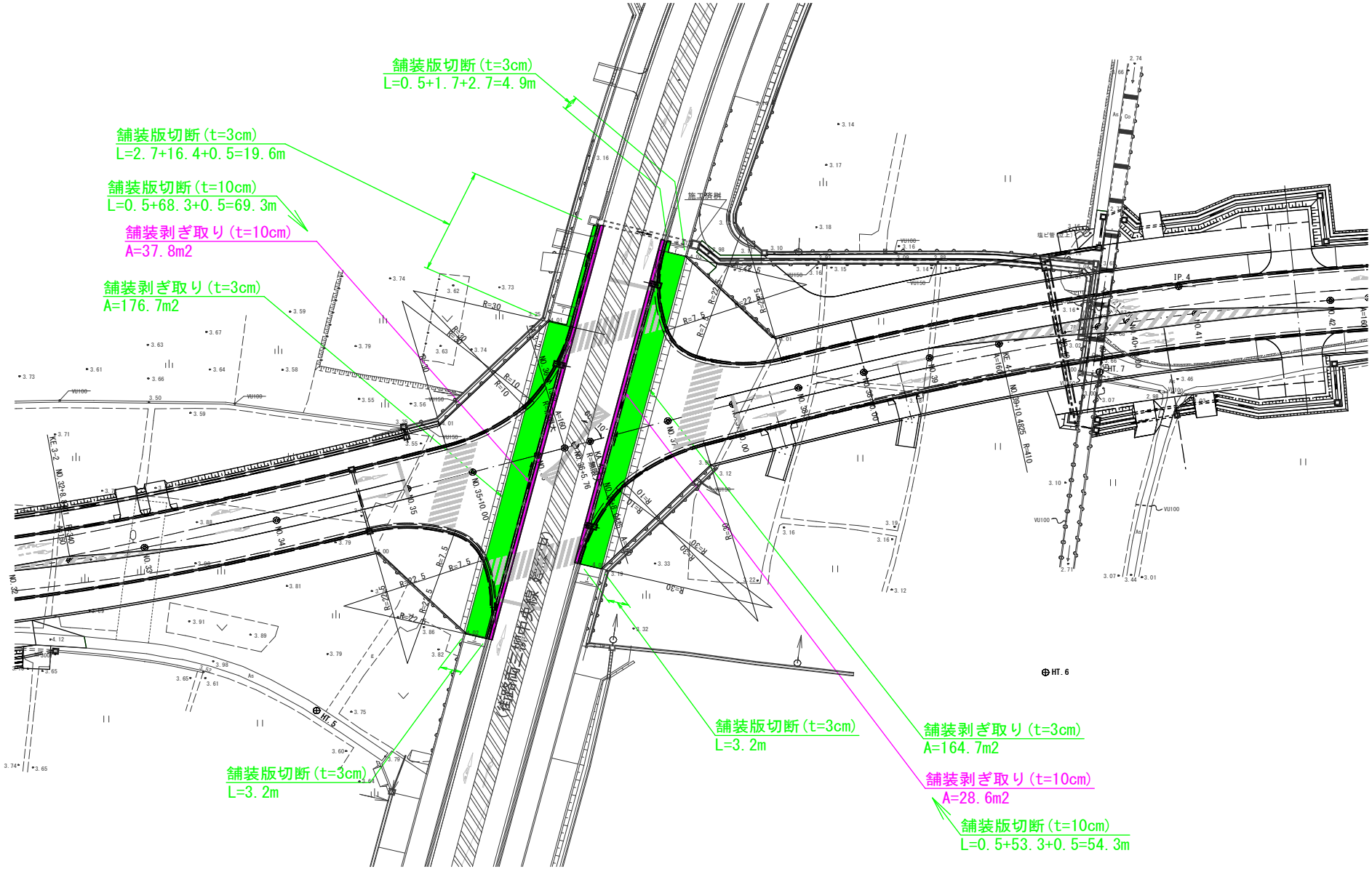
舗装版切断(t=3cm)
L=0.5+1.7+2.7=4.9m
舗装版切断(t=3cm)
L=2.7+16.4+0.5=19.6m
舗装版切断(t=10cm)
L=0.5+68.3+0.5=69.3m
舗装剥ぎ取り(t=10cm)
A=37.8m2
舗装剥ぎ取り(t=3cm)
A=176.7m2
舗装版切断(t=3cm)
L=3.2m
舗装版切断(t=3cm)
L=3.2m
舗装剥ぎ取り(t=3cm)
A=164.7m2
舗装剥ぎ取り(t=10cm)
A=28.6m2
舗装版切断(t=10cm)
L=0.5+53.3+0.5=54.3m

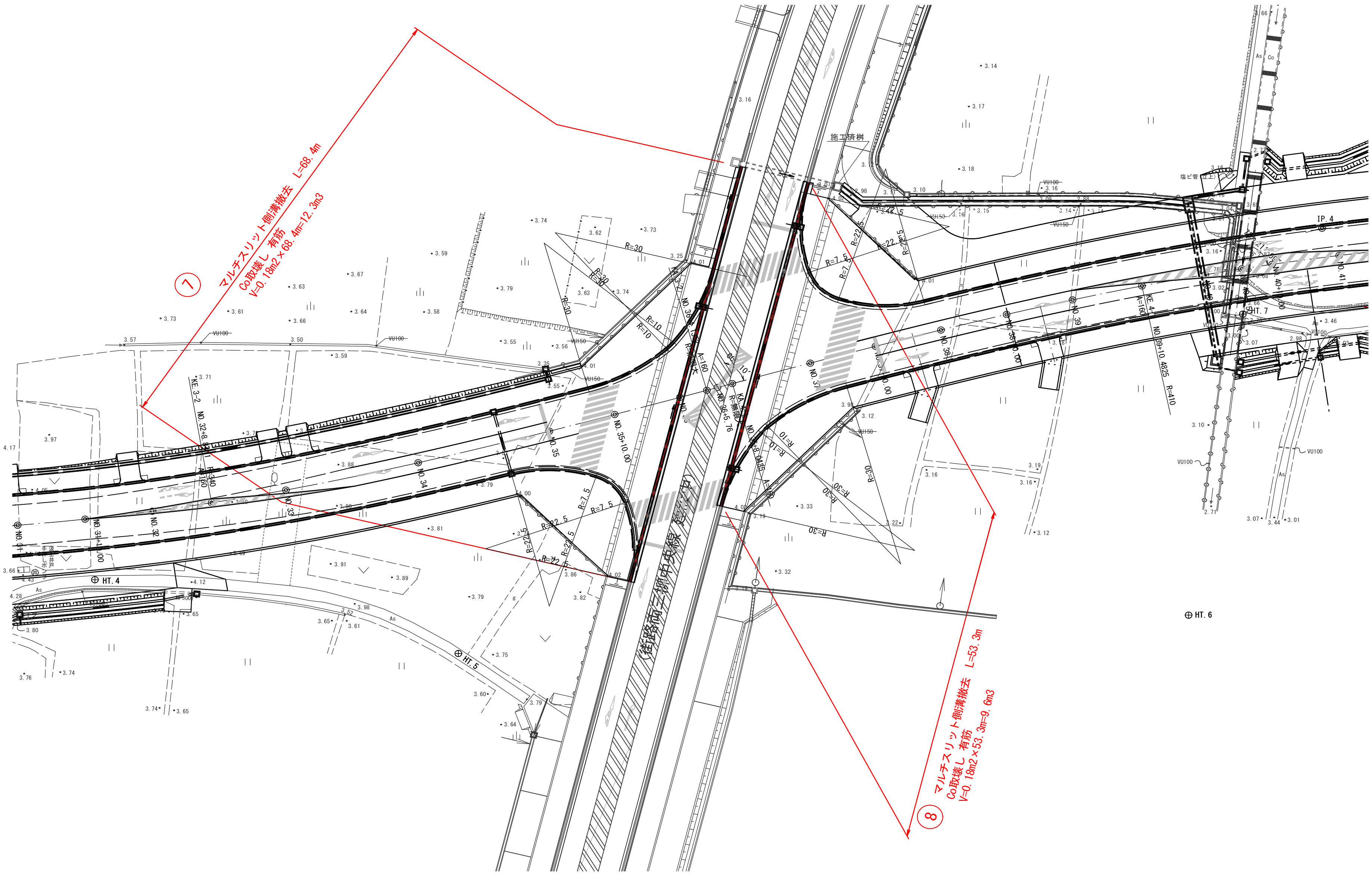
⑦
マルチスリット側溝撤去 L=68.4m
Co取壊し 有筋
V=0.18m2×68.4m=12.3m3
⑧
マルチスリット側溝撤去 L=53.3m
Co取壊し 有筋
V=0.18m2×53.3m=9.6m3
施工済桝
HT.4
HT.5
HT.6
HT.7
IP.4

マルチスリット側溝撤去

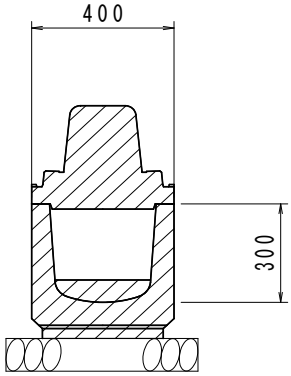

ｺﾝｸﾘｰﾄ取壊し（有筋）
断面積 A=0.18m2