設　計　数　量　集　計　表

費　目	工　種	種　別	細　別	規　格	単位	数　量	備考
駅南整備							
	道路土工						
		残土処理工	運搬処分		m^3	17	
	付帯工						
		配線工	EM-CEケーブル	5.5-3C 露出管路	m	94	
				5.5-3C トラフ内管路	m	186	
				5.5-3C 埋設管路	m	383	
				8-3C トラフ内管路	m	13	
				8-3C 埋設管路	m	70	
				8-2C トラフ内管路	m	43	
				8-2C 埋設管路	m	27	
				14-2C トラフ内管路	m	43	
				14-2C 埋設管路	m	29	
			電力ケーブル接続	5.5-3C	箇所	2	
			プルボックス設置	100×100×100	個	10	
		配管工	厚鋼電線管	G22	m	94	
			PF管	φ22	m	36	
	路側工						
		作業土工	床堀		m^3	2	
			埋戻し	W＜1m	m^3	2	
		照明工	照明灯A	道路用 H=10m、LED仕様	基	6	
			照明灯B	道路用 H=10m、LED仕様	基	1	
			照明灯C	道路用 H=10m、LED仕様	基	4	
			シェルター照明	H900	基	2	
	シェルター施設工						
		作業土工	床堀		m^3	97	
			埋戻し	1m≦W＜4m	m^3	84	
		施設工	シェルター C	アルミ押出形成 屋根面積：32.3㎡	式	1	

設　計　数　量　集　計　表

費　目	工　種	種　別	細　別	規　格	単位	数　量	備考
			シェルター Ｅ	ハニカムパネル 屋根面積：34.0㎡	式	1	
	駐輪場施設工						
		作業土工	床堀		m^3	85	
			埋戻し	1m≦W＜4m	m^3	32	
				W＜1m	m^3	32	
		施設工	A棟	シェルター 屋根面積：21.2㎡	式	1	
			B棟	シェルター 屋根面積：15.2㎡	式	1	
			C棟	シェルター 屋根面積：9.1㎡	式	1	
			D棟	シェルター 屋根面積：15.8㎡	式	1	
			E棟	シェルター 屋根面積：15.8㎡	式	1	
			F棟	シェルター 屋根面積：19.7㎡	式	1	
			G棟	シェルター 屋根面積：54.0㎡	式	1	
			入口	シェルター 屋根面積：2.9㎡	式	1	
	仮設工						
		足場工	枠組足場		掛㎡	280	

土　工　集　計　表

項　　目	規　格　・　寸　法	単位	数　　量	摘　　要
土工				
床　　堀		m^3	183.6	
埋 戻 し	1m≦W＜4m　土砂	m^3	115.9	
	W＜1m　土砂	m^3	33.8	
残土処分	183.6-(115.9+33.8)/0.9			
		m^3	17.3	

構造物土工集計表

名称	規格・寸法	単位	床掘	埋戻し 1m≦W＜4m	埋戻し W＜1m	備考
路側工		㎥	1.8		1.6	
シェルター施設工		㎥	97.2	83.6		
駐輪場施設工		㎥	84.6	32.3	32.2	
計		m3	183.6	115.9	33.8	

付　帯　工　　集　計　表

項　　目	規　格　・　寸　法	単位	数　　量	摘　　要
付帯工				
配線工	EM-CEケーブル 5.5-3C	m	94.0	露出管路
	EM-CEケーブル 5.5-3C	m	186.0	トラフ内管路
	EM-CEケーブル 5.5-3C	m	382.9	埋設管路
	EM-CEケーブル 8-3C	m	13.0	トラフ内管路
	EM-CEケーブル 8-3C	m	70.2	埋設管路
	EM-CEケーブル 8-2C	m	43.0	トラフ内管路
	EM-CEケーブル 8-2C	m	27.2	埋設管路
	EM-CEケーブル 14-2C	m	43.0	トラフ内管路
	EM-CEケーブル 14-2C	m	29.2	埋設管路
	電力ケーブル接続 5.5-3C	箇所	2.0	
	プルボックス設置 100×100×100	個	10.0	
配管工	厚鋼電線管 G22	m	94.0	駐輪場内
	PF管 φ22	m	36.0	駐輪場内

配線工、配管工　延長調書

種別	回　線	計	南北自由通路 EH	照明(街路灯) EL1		照明(街路灯) EL1	照明/ｼｪﾙﾀｰ EL2	照明/ｼｪﾙﾀｰ EL2	照明/駐輪場 EL3		駐車場 ER	駐車場 ER	駐輪場 EB		電気室～駅南広場	
配線工																
CE　5.5-　3C	露出	94.0							94.0							
CE　5.5-　3C	トラフ内	186.0		13.0	13.0	88.0		13.0		33.0	13.0	13.0				
CE　5.5-　3C	地中埋設	382.9		88.0	75.0			26.0	36.0	5.5	9.0	9.0			96.0	38.4
CE　8-　3C	トラフ内	13.0									13.0					
CE　8-　3C	地中埋設	70.2									51.0				19.2	
CE　8-　2C	トラフ内	43.0											43.0			
CE　8-　2C	地中埋設	27.2											8.0			19.2
CE 14-　2C	トラフ内	43.0												43.0		
CE 14-　2C	地中埋設	29.2												10.0		19.2
ｹｰﾌﾞﾙ接続材 ﾚｼﾞﾝ注入工法	分岐	2.0				2.0										
PB SUS　100×　100×　100 防水		10.0					1.0		9.0							
配管工																
G22	駐輪場内	94.0							94.0							
PF φ22	駐輪場内	36.0							36.0							

路　側　工　集計表

項　　目	規　格　・　寸　法	単位	数　　量	摘　　要
作業土工				
床掘		m^3	1.8	小規模
埋戻し	W＜1m	m^3	1.6	小規模
照明工				
照明灯A	道路用 H=10m、LED仕様	基	6.0	
照明灯B	道路用 H=10m、LED仕様	基	1.0	
照明灯C	道路用 H=10m、LED仕様	基	4.0	
シェルター照明	H900	基	2.0	

構造物土工 数量計算書

シェルター照明(アプローチライト)

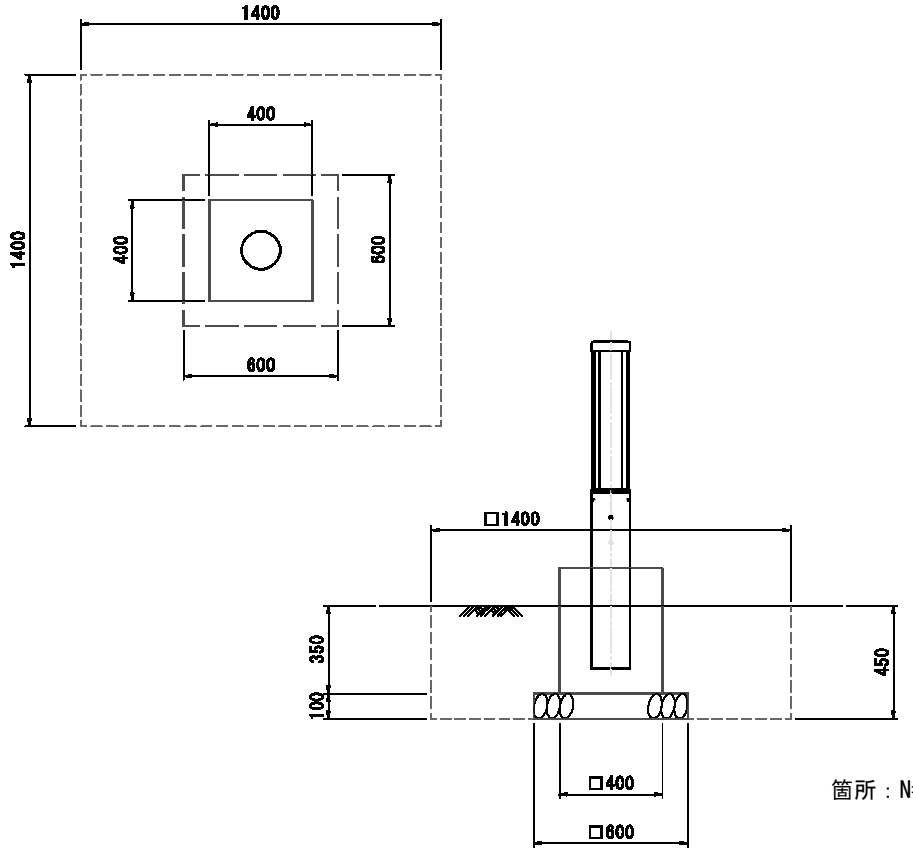

箇所：N=　2.0

名　　称	規　　格	単位	算　　式	1箇所当り	箇所数	数　　量
床　掘		m^3	1.40×1.40×0.45	0.88	2.0	1.8
埋　戻	W＜1m	m^3	0.88-0.60×0.60×0.10-0.40×0.40×0.35	0.79	2.0	1.6

路　側　工　　延　長　調　書

位　　置	延　長	摘　要	位　　置	延　長	摘　要
照明灯A（H=10m）			照明灯C（H=10m）		
NO.7　+2.0　付近（左）	1.0　基		NO.1　+6.8　付近（右）	1.0　基	
NO.9　+7.8　付近（左）	1.0		NO.1　+9.1　付近（左）	1.0	
NO.9　+9.2　付近	1.0		NO.5　+8.8　付近（左）	1.0	
SNO.0　-8.4　付近（右）	1.0		NO.5　+8.9　付近（右）	1.0	
SNO.2　+4.1　付近（左）	1.0				
SNO.3　+14.7 付近（左）	1.0		計	4.0　基	
計	6.0　基		シェルター照明(H900)		
			NO.6　+1.7　付近	2.0　基	
照明灯B（H=10m）					
SNO.0　+14.0 付近（左）	1.0　基		計	2.0　基	
計	1.0　基				

シェルター施設工　集計表

項　　目	規格・寸法	単位	数　量	摘　　要
作業土工				
床掘		m^3	97.2	
埋戻し	1m≦W＜4m	m^3	83.6	
施設工				
シェルター C	アルミ押出形成 屋根面積：32.3㎡	式	1.0	
シェルター E	ハニカムパネル 屋根面積：34.0㎡	式	1.0	

作　業　土　工　集　計　表

名　　称	規　格　・　寸　法	単位	床　掘	埋戻し 1m≦W＜4m	埋戻し W＜1m	備　　考
シェルター（C）基礎工		m^3	38.0	31.6		
シェルター（E）基礎工		m^3	59.2	52.0		
計		m^3	97.2	83.6		

構造物土工 数量計算書

シェルター（C） 基礎工

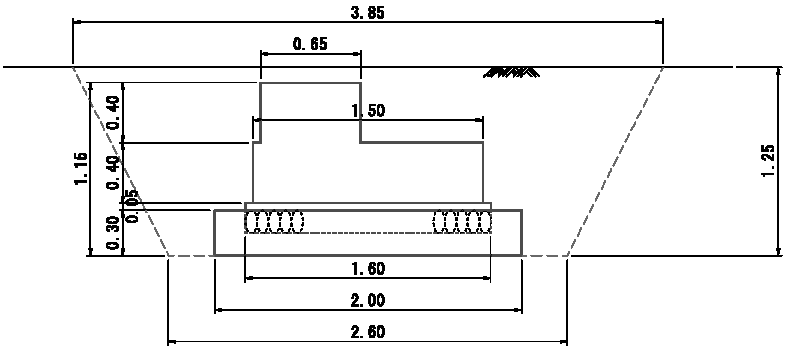

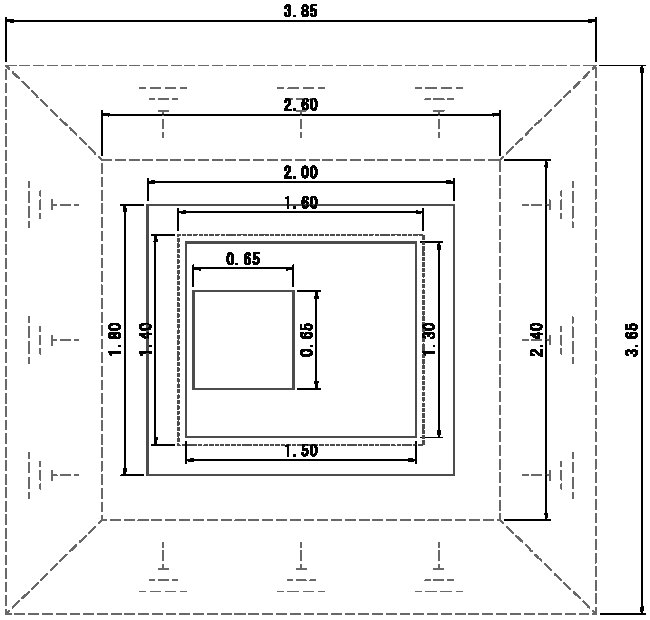

箇所：N= 3.0

床堀:E= 12.68

埋戻:b= 10.54

名　　称	規　　格	単位	算　　式	１箇所当り	延　　長	数　　量
床　掘		m^3	図面より	12.68	3.0	38.0
埋　戻		m^3	図面より	10.54	3.0	31.6

構造物土工 数量計算書

シェルター（E） 基礎工

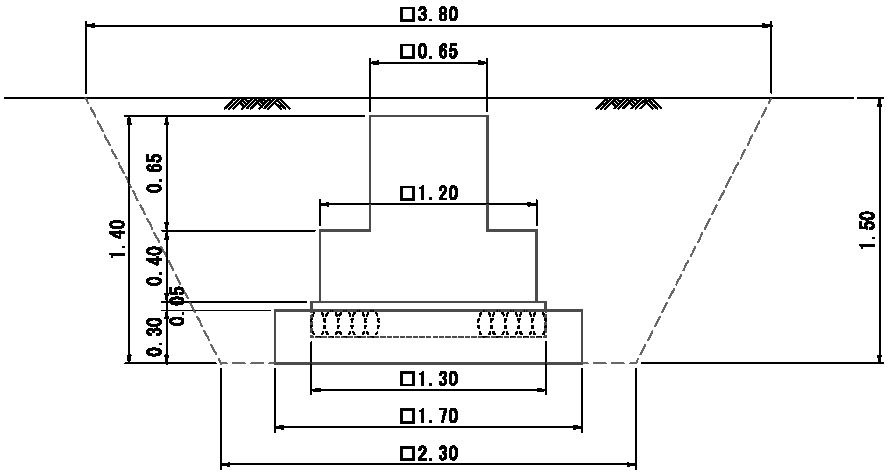

１箇所当り
床　堀：E=14.80m³
埋戻し：b=13.00m³

箇所：N=　4.0

床堀:E=　14.80

埋戻:b=　13.00

名　　称	規　　格	単位	算　　式	１箇所当り	延　　長	数　　量
床　掘		m^3	図面より	14.80	4.0	59.2
埋　戻		m^3	図面より	13.00	4.0	52.0

シェルター施設工　　延　長　調　書

位　　置	延　長	摘　要	位　　置	延　長	摘　要
シェルター　C（アルミ押出形成）					
NO.6　+1.7　～　NO.6　+4.2	1.0　式	32.3㎡			
基礎工（1500×1300）	3.0　基				
計	1.0　式				
シェルター　E（身障者駐車場部）ハニカムパネル					
NO.6　+3.6　～　NO.7　+0.7	1.0　式	34.0㎡			
基礎工（1200×1200）	4.0　基				
計	1.0　式				

シェルターC数量集計表

工事種別	部位	材質・寸法		シェルターC	単位	仕様	備考
金属工事	屋根	アルミ押出形材 t=35		32.3	㎡	陽極酸化塗装複合皮膜 シルバー A2種	
		インナーナット	M12用 L=80				
		支持金物	SS400 L-90×75×9			溶融亜鉛めっき	
		ゴムシート	CRゴム t=1.0 φ50				
		ゴムシート	CRゴム t=1.0 φ30				
		H.T.B	M16×55 F8T 座金φ50×6t SS400			溶融亜鉛めっき	
		中ボルト	M12×40 SUS 座金φ32×3 SUS			ジオメット処理	
		中ボルト	M12×30 SUS 座金φ32×3 SUS			ジオメット処理	
		幕板	アルミ押出形材 28×59				
	塞ぎ板	アルミ板曲げ t=2.0 L=100 糸尺=116		3	箇所	アクリル樹脂焼付塗装	
		アルミ板曲げ t=2.0 L=100 糸尺=107		3	箇所	アクリル樹脂焼付塗装	
	コーナー塞ぎ板	アルミ板曲げ t=2.0 L-30×60 L=65		2	箇所	アクリル樹脂焼付塗装	
	軒樋	アルミ押出形材 75×123		13.8	m	陽極酸化塗装複合皮膜 シルバー A2種	
		軒樋小口フタ	アルミ板 t=3.0 75×123			アクリル樹脂焼付塗装	
		軒樋支持金物	アルミ押出形材 L-60×60×5 L=170			陽極酸化塗装複合皮膜 シルバー A2種	
		落し口	アルミ押出形材 φ50×1.5 L=50 防塵網とも				
	竪樋	アルミ押出形材 φ60×2.0取付金具、ボルト共 折れあり		5.6	m	陽極酸化塗装複合皮膜 シルバー A2種 + 溶接部塗装	
鉄骨工事	鋼管	φ267.4×9.3 STK400		639.5	kg		
	H型鋼	H-194×150×6×9 SS400		366.1	kg		
		H-148×100×6×9 SS400		479.9	kg		
		小計		1,485.5	kg		
	プレート	PL-4.5 SS400		0.4	kg		
		PL-6 SS400		26.6	kg		
		PL-9 SS400		88.8	kg		
		PL-16 SN490C		133.6	kg		

工事種別	部位	材質・寸法	シェルターC	単位	仕様	備考
		PL-22 SN490C	114.2	kg		
		小計	363.6	kg		
	アンカーボルト（露出）	M20×585（埋込み長さ L=420） ABR400 溶融亜鉛めっき処理（HDZT49）	22	本		
	HTB	M16×55 S10T	48	本		
		小計	48	本		
	HTB	M16×50 S10T	128	本		
		小計	128	本		
	HTB	M16×45 S10T	44	本		
		小計	44	本		
	HTB	M16x40 S10T	16	本		
		小計	16	本		
	鉄骨下塗り	素地ごしらえB種+ジンクリッチプライマー2種+構造物用さび止めペイントA種2回塗	42.0	㎡		
	鉄骨仕上塗装	耐候性塗料塗り（DP）1級常温硬化型フッ素樹脂塗装	42.0	㎡		

シェルターC仕上数量計算書

工事種別	部位	材質・寸法	W1(m)	L1(m)	員数	箇所	数量	単位	単重 (kg/㎡) (kg/m)	重量(kg)		仕様	備考
金属工事	屋根	アルミ押出形材 t=35(中間)		1.275	7	1	8.9	m	3.926	35.0	kg	陽極酸化塗装複合皮膜 シルバー A2種	端部
				5.460	7	1	38.2	m	3.926	150.1	kg	陽極酸化塗装複合皮膜 シルバー A2種	@5500
				4.960	7	1	34.7	m	3.926	136.3	kg	陽極酸化塗装複合皮膜 シルバー A2種	@5000
				1.970	7	1	13.8	m	3.926	54.1	kg	陽極酸化塗装複合皮膜 シルバー A2種	端部
							95.7	m		375.5	kg		
	屋根	アルミ押出形材 t=35 (水上)		1.275	1	1	1.3	m	3.672	4.7	kg	陽極酸化塗装複合皮膜 シルバー A2種	端部
				5.460	1	1	5.5	m	3.672	20.0	kg	陽極酸化塗装複合皮膜 シルバー A2種	@5500
				4.960	1	1	5.0	m	3.672	18.2	kg	陽極酸化塗装複合皮膜 シルバー A2種	@5000
				1.970	1	1	2.0	m	3.672	7.2	kg	陽極酸化塗装複合皮膜 シルバー A2種	端部
							13.7	m		50.2	kg		
	屋根	アルミ押出形材 t=35(水下)		1.275	1	1	1.3	m	3.880	4.9	kg	陽極酸化塗装複合皮膜 シルバー A2種	端部
				5.460	1	1	5.5	m	3.880	21.2	kg	陽極酸化塗装複合皮膜 シルバー A2種	@5500
				4.960	1	1	5.0	m	3.880	19.2	kg	陽極酸化塗装複合皮膜 シルバー A2種	@5000
				1.970	1	1	2.0	m	3.880	7.6	kg	陽極酸化塗装複合皮膜 シルバー A2種	端部
							13.7	m		53.0	kg		
	屋根									32.3	㎡		2.364*(13.80-0.04*3)

工事種別	部位	材質・寸法	W1(m)	L1(m)	員数	箇所	数量	単位	単重 (kg/㎡) (kg/m)	重量(kg)		仕様	備考
	インナーナット	M12用　L=80			9	10	90	個					固定用
					4	4	16	個					吊り元用
							106	個					
	支持金物	SS400 L-90×75×9		2.214	1	10	22.1	m	11.0	243.5	kg	溶融亜鉛めっき	
							22.1	m		243.5	kg		
	ゴムシート	CRゴム　t=1.0　φ50			9	10	90	個					固定用
	ゴムシート	CRゴム　t=1.0　φ30			4	4	16	個					吊り元用
	H.T.B	M16×55　F8T　座金φ50×6t SS400			10	2	20	本				溶融亜鉛めっき	ブラケット支持
	中ボルト	M12×40　SUS　座金φ32×3 SUS			9	10	90	本				ジオメット処理	固定用
	中ボルト	M12×30　SUS　座金φ32×3 SUS			4	4	16	本				ジオメット処理	吊り元
	幕板	アルミ押出形材　28×59		2.379	2	3	14.3	m	0.702	10.0	kg	陽極酸化塗装複合皮膜 シルバー A2種	目地部
				2.379	1	2	4.8	m	0.702	3.4	kg	陽極酸化塗装複合皮膜 シルバー A2種	端部
							19.1	m		13.4	kg		

工事種別	部位	材質・寸法	W1(m)	L1(m)	員数	箇所	数量	単位	単重 (kg/㎡) (kg/m)	重量(kg)		仕様	備考
	塞ぎ板	アルミ板曲げ t=2.0 L=100 糸尺=116			1	3	3	箇所				アクリル樹脂焼付塗装	水下目地部
	塞ぎ板	アルミ板曲げ t=2.0 L=100 糸尺=107			1	3	3	箇所				アクリル樹脂焼付塗装	水上目地部
	コーナー塞ぎ板	アルミ板曲げ t=2.0 L-30×60 L=65			1	2	2	箇所				アクリル樹脂焼付塗装	
	軒樋	アルミ押出形材 75×123		13.805	1	1	13.8	m	1.939	26.8	kg	陽極酸化塗装複合皮膜 シルバー A2種	
	軒樋小口フタ	アルミ板 t=3.0 75×123			1	2	2	箇所				アクリル樹脂焼付塗装	工場溶接
	軒樋支持金物	アルミ押出形材 L-60×60×5 L=170			1	10	10	箇所				陽極酸化塗装複合皮膜 シルバー A2種	
	中ボルト	M10×20 SUS 1UN(袋),1W			4	10	40	本				ジオメット処理	軒樋固定用
	樋ジョイント	w=150 ジョイントゴム HSR t=1.0 ジョイントPL アルミt=2.0			1	3	3	箇所					
	水切りゴム	EPDM-S		1.251	1	1	1.3	m					
				5.436	1	1	5.4	m					
				4.936	1	1	4.9	m					
				1.946	1	1	1.9	m					
							13.5	m					

工事種別	部位	材質・寸法	W1(m)	L1(m)	員数	箇所	数量	単位	単重 (kg/㎡) (kg/m)	重量(kg)		仕様	備考
	目地ガスケット	EPDM		2.384	1	3	7.2	m					現場取付
	通しゴム	2×5(オプシーラー相当品)		2.349	1	8	18.8	m					目地幕板側 工場接着
							18.8	m					
	止水ゴムA	8×10 L=20(オプシーラー相当品)			2	3	6	箇所					水下屋根側(目地) 工場接着
					1	2	2	箇所					水下屋根側(端部) 工場接着
							8	箇所					
	止水ゴムB	15×8 L=64(オプシーラー相当品)			1	3	3	箇所					水下樋側(目地部) 現場取付
	止水ゴムB	15×8 L=22(オプシーラー相当品)			1	2	2	箇所					水下樋側(端部) 現場取付
	竪樋	アルミ押出形材 φ60×2.0 取付金具、ボルト共 折れあり		2.802	1	2	5.6	m				陽極酸化塗装複合皮膜 シルバー A2種 + 溶接部塗装	
	落し口	アルミ押出形材 φ50×1.5 L=50 防塵網とも					2	箇所					

シェルターC鉄骨数量計算書

工事種別	部位	記号	材質・寸法	単 長（m）	単位面積（㎡）	員数	箇所	延 長（m）	面積（㎡）	単 重（kg/m）（kg/㎡）	重量（kg）本数（本）		塗 装 周長（m）	塗 装 プレート塗装面数	塗 装 錆止め（㎡）	塗 装 仕上（㎡）	備考欄
鉄骨工事	柱	C1	φ267.4×9.3 STK400	3.534		1	1	3.534		59.20	209.21	kg	0.840		2.97	2.97	
				3.634		1	2	7.268		59.20	430.27	kg	0.840		6.11	6.11	
											639.48	kg					
	ベースプレート		PL-22×500×330 SN490C		0.165	1	1		0.165	172.70	28.50	kg		2	0.33	0.33	
			PL-22×550×450 SN490C		0.248	1	2		0.496	172.70	85.66	kg		2	0.99	0.99	
	ダイアフラム		PL-16×317×317 SN490C		0.100	2	3		0.600	125.60	75.36	kg		2	1.20	1.20	
	アンカーボルト（露出）		M20×585（埋込み長さ L=420） ABR400 溶融亜鉛めっき処理（HDZT49）			6	1				6	本					
						8	2				16	本					
	リブプレート		PL-9×115×120		0.014	4	1		0.056	70.65	3.96	kg		2	0.11	0.11	
			PL-9×130×120		0.016	8	2		0.256	70.65	18.09	kg		2	0.51	0.51	
	片持ち梁	CG1	H-194×150×6×9 SS400	2.216		1	3	6.648		29.90	198.78	kg	0.962		6.40	6.40	
	剛接合																
	フランジ（外）		PL-9×150×290 SS400		0.044	2	3		0.261	70.65	18.44	kg		1	0.26	0.26	
	フランジ（内）		PL-9×60×290 SS400		0.017	4	3		0.209	70.65	14.75	kg		1	0.21	0.21	
	ウェブ		PL-6×140×230 SS400		0.032	2	3		0.193	47.10	9.10	kg		1	0.19	0.19	
	HTB		M16×55 S10T			16	3				48	本					
	HTB		M16×45 S10T			4	3				12	本					
	片持ち小梁	CB2	H-194×150×6×9 SS400	1.052		1	2	2.104		29.90	62.91	kg	0.962		2.02	2.02	
			H-194×150×6×9 SS400	1.746		1	2	3.492		29.90	104.41	kg	0.962		3.36	3.36	
											167.32	kg					
	剛接合																
	フランジ（外）		PL-16×100×290 SS400		0.029	2	8		0.464	125.60	58.28	kg		1	0.46	0.46	

工事種別	部位	記号	材質・寸法	単 長 (m)	単位面積 (㎡)	員数	箇所	延 長 (m)	面積 (㎡)	単 重 (kg/m) (kg/㎡)	重量(kg) 本数(本)		塗 装				備考欄
													周長 (m)	プレート塗装面数	錆止め (㎡)	仕上 (㎡)	
	ウェブ		PL-6×80×290 SS400		0.023	2	8		0.371	47.10	17.48	kg		1	0.37	0.37	
	HTB		M16×50 S10T			16	8				128	本					
	HTB		M16×45 S10T			4	8				32	本					
	小梁	B1	H-148×100×6×9 SS400	4.912		2	1	9.824		20.70	203.36	kg	0.670		6.58	6.58	端部剛
		B1	H-148×100×6×9 SS400	5.330		2	1	10.660		20.70	220.66	kg	0.670		7.14	7.14	端部剛
		B1	H-148×100×6×9 SS400	1.350		1	2	2.700		20.70	55.89	kg	0.670		1.81	1.81	端部
											479.91	kg					
	ピン接合																
	ガセットプレート		PL-9×176×222 SS400		0.039	1	4		0.156	70.65	11.04	kg		2	0.31	0.31	
	HTB		M16x40 S10T			2	4				8	本					
	ピン接合																端部
	ガセットプレート		PL-9×130×197 SS400		0.026	2	2		0.102	70.65	7.24	kg		2	0.20	0.20	
	リブプレート		PL-9×130×37 SS400		0.005	2	2		0.019	70.65	1.36	kg		2	0.04	0.04	
	HTB		M16x40 S10T			2	4				8	本					
	パネル固定用ファスナー	fc1	PL-9 80×109		0.009	1	10		0.087	70.65	6.16	kg		2	0.17	0.17	
		fc2	PL-9 80×138		0.011	1	10		0.110	70.65	7.80	kg		2	0.22	0.22	
										小計	13.96	kg					
	竪樋固定用ファスナー	ft1	PL-4.5 25×68		0.002	3	2		0.010	35.33	0.36	kg		2	0.02	0.02	
													塗装合計		42.00	42.00	

シェルターE数量集計表

工事種別	部位	材質・寸法	区分別数量 シェルターE	単位	仕様	備考
金属工事	屋根	ろう付アルミハニカムパネル t=54	33.95	㎡	フッ素樹脂塗装	
金属工事	支持金物 上吊り	SS400 CT-200x97.5x8x12 L=150 溶融亜鉛めっき	4	箇所		
金属工事	支持金物 上吊り	SS400 L-100x100x10 L=150 溶融亜鉛めっき	8	箇所		
金属工事	HTB	M16x55 F8T	24	本		
金属工事	中ボルト	M12x55 SUS ジオメット処理	32	本		
金属工事	防水キャップ	M12用	32	個		
金属工事	幕板	アルミ押出形材 5x65	19.20	m	フッ素樹脂塗装	
金属工事	軒樋	アルミ押出形材 100x51	4.86	m	フッ素樹脂塗装	
金属工事	柱貫通部塞ぎカバー 屋根・天井	アルミ板曲げ t=2.0 216.3×411.3		箇所	フッ素樹脂塗装	
金属工事	柱廻りシール受け	アルミ板 2×25		箇所		
金属工事	目地	HSR(高耐引裂性シリコーンゴム) 二次ガスケット(EPDM-S)	7.02	m		
金属工事	落し口	アルミ押出形材 SUS φ50 L=50 防塵網とも	1	箇所		
金属工事	竪樋	アルミ押出形材 φ60×2 取付金具、ボルト共 折れあり	0.90	m	フッ素樹脂塗装	
金属工事	LED照明	低出力(昼白色)	6	箇所		
防水工事	ガスケット取付	1成分形シリコーン系シーリング材(SR-1)	7.02	m		
防水工事	15x10	2成分形変成シリコーン系シーリング材(MS-2)	24.06	m		
防水工事	防水キャップ取付(M12用)	1成分形シリコーン系シーリング材(SR-1)	32	箇所		
防水工事	柱廻り	2成分形変成シリコーン系シーリング材(MS-2)		箇所		
防水工事	14x10(支持金物CT)	2成分形変成シリコーン系シーリング材(MS-2)	4	箇所		
防水工事	14x10(支持金物L)	2成分形変成シリコーン系シーリング材(MS-2)	8	箇所		

工事種別	部位	材質・寸法	区分		
			シェルターE	単位	備考
鉄骨工事	鋼管	216.3×5.8　STK400	602.96	kg	
	H形鋼	H-194×150×6×9　SS400	804.13	kg	
		H-148×100×6×9　SS400	73.69	kg	
		小計	1480.79	kg	
	プレート	PL-4 SS400	0.57	kg	
		PL-6 SS400	30.14	kg	
		PL-9 SS400	151.19	kg	
		PL-16 SN490C	71.34	kg	
		PL-19 SN490C	60.85	kg	
		小計	314.10	kg	
	アンカーボルト（根巻）	M20×826（埋込み長さ L=420）　SS400 ねじ部のみ溶融亜鉛めっき処理（HDZ35） ダブルナット・大型角ワッシャー（溶融亜鉛めっき）	16	本	
	HTB	M16×55　S10T	160	本	
		小計	160	本	
	HTB	M16×45　S10T	40	本	
		小計	40	本	
	HTB	M16×40　S10T	14	本	
		小計	14	本	
	鉄骨下塗り	素地ごしらえB種+ジンクリッチプライマー2種+構造物用さび止めペイントA種2回塗	49.41	㎡	
	鉄骨仕上塗装	耐候性塗料塗り（DP）1級常温硬化形フッ素樹脂塗装	47.10	㎡	

シェルターE仕上数量計算書

区分	工事種別	部位	材質・寸法	W1(m)	L1(m)	W2(m)	L2(m)	員数	箇所	数量	単位	仕様	備考
シェルターE	金属工事	屋根	ろう付アルミハニカムパネル t=54	2.420	7.015			1	2	33.95	㎡	フッ素樹脂塗装	
シェルターE	金属工事	支持金物 上吊り	SS400 CT-200x97.5x8x12 L=150 溶融亜鉛めっき					1	4	4	箇所		
シェルターE	金属工事	支持金物 上吊り	SS400 L-100x100x10 L=150 溶融亜鉛めっき					2	4	8	箇所		
シェルターE	金属工事	HTB	M16x55 F8T					2	12	24	本		
シェルターE	金属工事	中ボルト	M12x55 SUS ジオメット処理						小計	32	本		
シェルターE	金属工事	中ボルト						4	4	16	本		
シェルターE	金属工事	中ボルト						2	8	16	本		
シェルターE	金属工事	防水キャップ	M12用					1	32	32	個		中ボルトと同数
シェルターE	金属工事	幕板	アルミ押出形材 5x65						小計	19.20	m	フッ素樹脂塗装	
シェルターE	金属工事	幕板			7.150			1	2	14.30	m		
シェルターE	金属工事	幕板			4.900			1	1	4.90	m		
シェルターE	金属工事	軒樋	アルミ押出形材 100x51		4.860			1	1	4.86	m	フッ素樹脂塗装	
シェルターE	金属工事	目地	HSR（高耐引裂性シリコーンゴム） 二次ガスケット（EPDM-S）		7.015			1	1	7.02	m		
シェルターE	金属工事	落し口	アルミ押出形材 SUS φ50 L=50 防塵網とも					1	1	1	箇所		
シェルターE	金属工事	竪樋	アルミ押出形材 φ60×2 取付金具、ボルト共 折れあり		0.897			1	1	0.90	m	フッ素樹脂塗装	0.797+0.1
シェルターE	金属工事	LED照明	低出力（昼白色）					2	3	6	箇所		
シェルターE	防水工事	ガスケット取付	１成分形シリコ―ン系シ―リング材（SR-1）					1	7	7.02	m		目地と同数
シェルターE	防水工事	15x10	２成分形変成シリコ―ン系シ―リング材（MS-2）						小計	24.06	m		
シェルターE	防水工事	15x10						1	19	19.20	m		ハニカム-幕板
シェルターE	防水工事	15x10						1	5	4.86	m		ハニカム-軒樋
シェルターE	防水工事	防水キャップ取付（M12用）	１成分形シリコ―ン系シ―リング材（SR-1）					1	32	32	箇所		防水キャップと同数
シェルターE	防水工事	14x10（支持金物CT）	２成分形変成シリコ―ン系シ―リング材（MS-2）					1	4	4	箇所		支持金物と同数
シェルターE	防水工事	14x10（支持金物L）	２成分形変成シリコ―ン系シ―リング材（MS-2）					1	8	8	箇所		支持金物と同数

シェルターE鉄骨数量計算書

工事区分	部位	記号	材質・寸法	単 長（m）	単位面積（㎡）	員数	箇所	延 長（m）	面積（㎡）	単 重（kg/m）（kg/㎡）	重量（kg）本数（本）		塗 装 周長（m）	塗 装 プレート塗装面数	塗 装 錆止め（㎡）	塗 装 仕上（㎡）	備考欄
シェルターE																	
	柱	C3	216.3×5.8 STK400	5.008		1	4	20.032		30.10	602.96	kg	0.679		13.60	12.11	
										小計	602.96	kg					
	ベースプレート		PL-19×320×320 SN490C		0.102	1	4		0.408	149.15	60.85	kg		2	0.82		
	ダイアフラム		PL-16×266×266 SN490C		0.071	2	4		0.568	125.60	71.34	kg		2	1.14	1.14	
	アンカーボルト（根巻）		M20×826（埋込み長さ L=420） SS400 ねじ部のみ溶融亜鉛めっき処理（HDZ35） ダブルナット・大型角ワッシャー（溶融亜鉛めっき）			4	4				16	本					
	片持小梁	CB1	H-194×150×6×9 SS400	1.597		1	3	4.791		29.90	143.25	kg	0.962		4.61	4.61	
										小計	143.25	kg					
	剛接合																
	フランジ（外）		PL-9×150×290 SS400		0.044	2	3		0.264	70.65	18.65	kg		2	0.53	0.53	
	フランジ（内）		PL-9×60×290 SS400		0.017	4	3		0.204	70.65	14.41	kg		2	0.41	0.41	
	ウェブ		PL-6×140×230 SS400		0.032	2	3		0.192	47.10	9.04	kg		2	0.38	0.38	
	HTB		M16×55 S10T			16	3				48	本					
	HTB		M16×45 S10T			4	3				12	本					
	大梁	G1	H-194×150×6×9 SS400	5.184		1	2	10.367		29.90	309.97	kg	0.962		9.97	9.97	
										小計	309.97	kg					
	剛接合																
	フランジ（外）		PL-9×150×290 SS400		0.044	2	4		0.352	70.65	24.87	kg		2	0.70	0.70	
	フランジ（内）		PL-9×60×290 SS400		0.017	4	4		0.272	70.65	19.22	kg		2	0.54	0.54	

工事区分	部位	記号	材質・寸法	単 長（m）	単位面積（㎡）	員数	箇所	延 長（m）	面積（㎡）	単 重（kg/m）（kg/㎡）	重量（kg）本数（本）		塗 装 周長（m）	塗 装 プレート塗装面数	塗 装 錆止め（㎡）	塗 装 仕上（㎡）	備考欄
	ウェブ		PL-6×140×230 SS400		0.032	2	4		0.256	47.10	12.06	kg		2	0.51	0.51	
	HTB		M16×55 S10T			16	4				64	本					
	HTB		M16×45 S10T			4	4				16	本					
	小梁	B1	H-194×150×6×9 SS400	3.912		1	3	11.736		29.90	350.91	kg	0.962		11.29	11.29	
										小計	350.91	kg					
	剛接合																
	フランジ（外）		PL-9×150×290 SS400		0.044	2	3		0.264	70.65	18.65	kg		2	0.53	0.53	
	フランジ（内）		PL-9×60×290 SS400		0.017	4	3		0.204	70.65	14.41	kg		2	0.41	0.41	
	ウェブ		PL-6×140×230 SS400		0.032	2	3		0.192	47.10	9.04	kg		2	0.38	0.38	
	HTB		M16×55 S10T			16	3				48	本					
	HTB		M16×45 S10T			4	3				12	本					
	ピン接合																
	ガセットプレート		PL-9×176×162 SS400		0.029	1	3		0.087	70.65	6.15	kg		2	0.17	0.17	
	リブプレート		PL-9×176×62 SS400		0.011	1	3		0.033	70.65	2.33	kg		2	0.07	0.07	
	HTB		M16×40 S10T			2	3				6	本					
	小梁	B2	H-148×100×6×9 SS400	1.780		1	2	3.560		20.70	73.69	kg	0.67		2.39	2.39	
										小計	73.69	kg					
	ピン接合																
	ガセットプレート		PL-9×176×222 SS400		0.039	1	2		0.078	70.65	5.51	kg		2	0.16	0.16	
	リブプレート		PL-9×176×62 SS400		0.011	1	2		0.022	70.65	1.55	kg		2	0.04	0.04	
	HTB		M16×40 S10T			2	2				4	本					

工事区分	部位	記号	材質・寸法	単 長（m）	単位面積（㎡）	員数	箇所	延 長（m）	面積（㎡）	単 重（kg/m）（kg/㎡）	重量（kg）本数（本）		塗 装				備考欄
													周長（m）	プレート塗装面数	錆止め（㎡）	仕上（㎡）	
	ピン接合																
	ガセットプレート		PL-9×176×222 SS400		0.039	2	1		0.078	70.65	5.51	kg		2	0.16	0.16	
	HTB		M16×40 S10T			4	1				4	本					
	パネル固定用ファスナー	fa1'	PL-9 160×90		0.014	1	3		0.042	70.65	2.97	kg		2	0.08	0.08	
		fa2	PL-9 160×130		0.021	1	3		0.063	70.65	4.45	kg		2	0.13	0.13	
		fa3	PL-9 160×170		0.027	1	3		0.081	70.65	5.72	kg		2	0.16	0.16	
		fa4	PL-9 160×197		0.032	1	3		0.096	70.65	6.78	kg		2	0.19	0.19	
										小計	19.92	kg					
	竪樋固定用ファスナー	ft1	PL-4.0 50×50×85		0.009	1	2		0.018	31.40	0.57	kg		2	0.04	0.04	
										小計	0.57	kg					
													塗装合計		49.41	47.10	

駐輪場施設工　集計表

項　　目	規格・寸法	単位	数　量	摘　　要
作業土工				
床掘		m^3	84.6	小規模
埋戻し	1m≦W＜4m	m^3	32.3	小規模
埋戻し	W＜1m	m^3	32.2	小規模
施設工				
A棟	シェルター屋根面積：21.2㎡	式	1.0	
B棟	シェルター屋根面積：15.2㎡	式	1.0	
C棟	シェルター屋根面積：9.1㎡	式	1.0	
D棟	シェルター屋根面積：15.8㎡	式	1.0	
E棟	シェルター屋根面積：15.8㎡	式	1.0	
F棟	シェルター屋根面積：19.7㎡	式	1.0	
G棟	シェルター屋根面積：54.0㎡	式	1.0	
入口	シェルター屋根面積：2.9㎡	式	1.0	

作　業　土　工　集　計　表

名　　称	規　格　・　寸　法	単位	床　掘	埋戻し 1m≦W＜4m	埋戻し W＜1m	備　　考
駐輪場シェルター(A･B･C･D･E棟)　基礎工		m^3	40.5	32.3		
駐輪場シェルター(Ｆ棟)　基礎工		m^3	10.6		8.4	
駐輪場シェルター(Ｇ棟)　基礎工		m^3	29.4		21.0	
駐輪場入口シェルター　基礎工		m^3	4.1		2.8	
計		m^3	84.6	32.3	32.2	

構造物土工 数量計算書

駐輪場シェルター(A･B･C･D･E棟)　基礎工

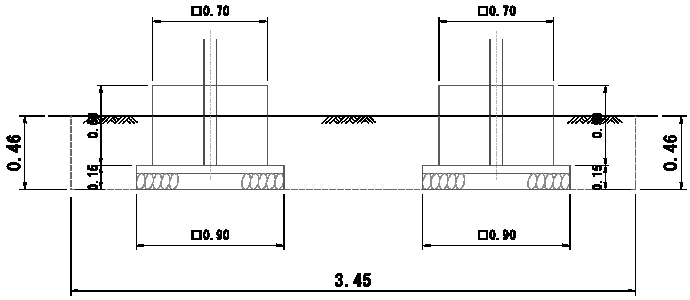

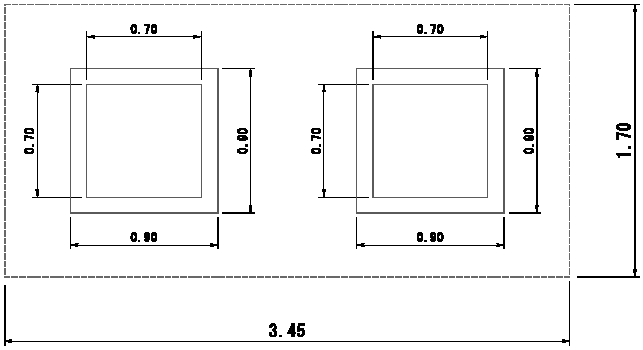

１箇所当り
床　掘：E=2.70㎥
埋戻し：b=2.15㎥

箇所：N=　15.0

床堀:E=　2.70

埋戻:b=　2.15

名　　称	規　　格	単位	算　　式	１箇所当り	延　　長	数　　量
床　掘		m^3	図面より	2.70	15.0	40.5
埋　戻		m^3	図面より	2.15	15.0	32.3

構造物土工 数量計算書

駐輪場シェルター（Ｆ棟） 基礎工

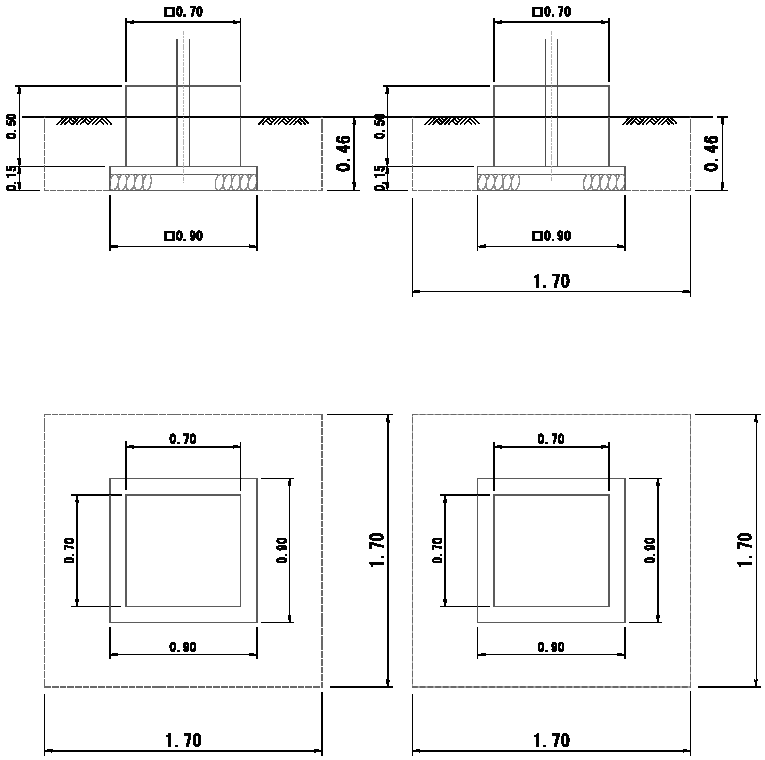

１箇所当り
床　堀：E=2.66㎥
埋戻し：b=2.11㎥

箇所：N=　4.0

床堀:E=　2.66

埋戻:b=　2.11

名　　称	規　　格	単位	算　　式	１箇所当り	延　　長	数　　量
床　掘		m^3	図面より	2.66	4.0	10.6
埋　戻		m^3	図面より	2.11	4.0	8.4

構造物土工 数量計算書

駐輪場シェルター（Ｇ棟） 基礎工

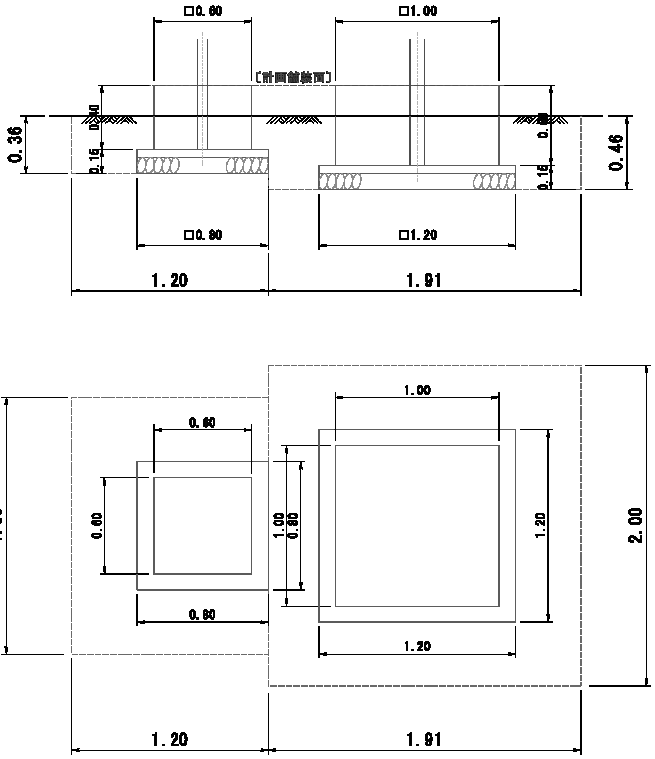

１箇所当り
床　掘：E=2.45㎥
埋戻し：b=1.75㎥

箇所：N=　12.0

床堀:E=　2.45

埋戻:b=　1.75

名　　称	規　　格	単位	算　　式	１箇所当り	延　　長	数　　量
床　掘		m^3	図面より	2.45	12.0	29.4
埋　戻		m^3	図面より	1.75	12.0	21.0

構造物土工 数量計算書

駐輪場入口シェルター　基礎工

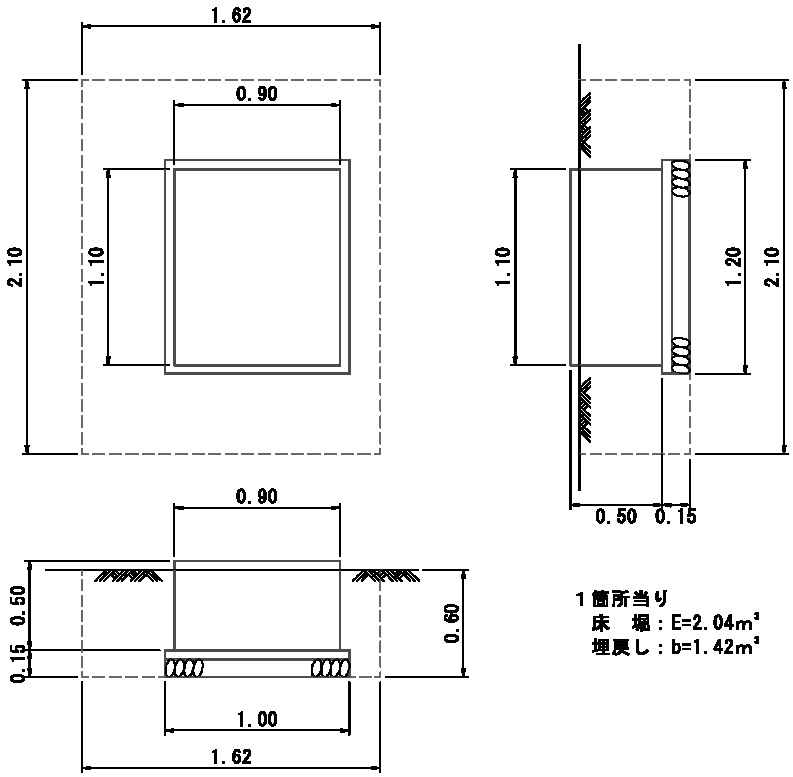

箇所：N=　2.0

床堀:E=　2.04

埋戻:b=　1.42

名　　称	規　　格	単位	算　　式	1箇所当り	延　　長	数　　量
床　掘		m^3	図面より	2.04	2.0	4.1
埋　戻		m^3	図面より	1.42	2.0	2.8

駐輪場施設工　　延長調書

位置	延長	摘要	位置	延長	摘要
施設工 A棟			施設工 D棟		
シェルター	21.2 ㎡		シェルター	15.8 ㎡	
基礎工	8.0 基		基礎工	6.0 基	
駐輪ラック（6連タイプ）	1.0 基		駐輪ラック（8連タイプ）	2.0 基	
駐輪ラック（8連タイプ）	2.0 基		照明灯	2.0 基	
照明灯	2.0 基				
			計	1.0 式	
計	1.0 式				
			施設工 E棟		
施設工 B棟			シェルター	15.8 ㎡	
シェルター	15.2 ㎡		基礎工	6.0 基	
基礎工	6.0 基		駐輪ラック（8連タイプ）	2.0 基	
駐輪ラック（6連タイプ）	1.0 基		照明灯	2.0 基	
駐輪ラック（8連タイプ）	1.0 基				
照明灯	2.0 基		計	1.0 式	
計	1.0 式		施設工 F棟		
			シェルター	19.7 ㎡	
施設工 C棟			基礎工	8.0 基	
シェルター	9.1 ㎡		照明灯	2.0 基	
基礎工	4.0 基				
駐輪ラック（8連タイプ）	1.0 基		計	1.0 式	
照明灯	1.0 基				
			施設工 G棟		
計	1.0 式		シェルター	54.0 ㎡	
			基礎工①	12.0 基	
施設工 入口			基礎工②	12.0 基	
シェルター	2.9 ㎡		駐輪ラック（6連タイプ）	11.0 基	
基礎工	2.0 基		照明灯	5.0 基	
計	1.0 式		計	1.0 式	

仮　設工　集計表

項　　目	規　格　・　寸　法	単位	数　　量	摘　　要
仮設工				
足場工	枠組足場	掛㎡	279.7	

仮　設　工　　延　長　調　書

位　置（名　称）	計　算　式	数量	摘　要
枠組足場			
シェルターＣ	(4.99+4.61+13.81+0.50+1.20+0.50×2+2.46)×3.20	91.4	
シェルターＥ	(5.34+1.20+5.34+1.20+0.50×2+4.90)×4.20	79.7	
計		171.1　掛㎡	
枠組足場			
シェルターＣ	13.81×(2.46/1.2)×1.47	41.6	
シェルターＥ	6.54×(4.90/1.2)×2.51	67.0	
計		108.6　掛㎡	

シェルターC　足場設置範囲

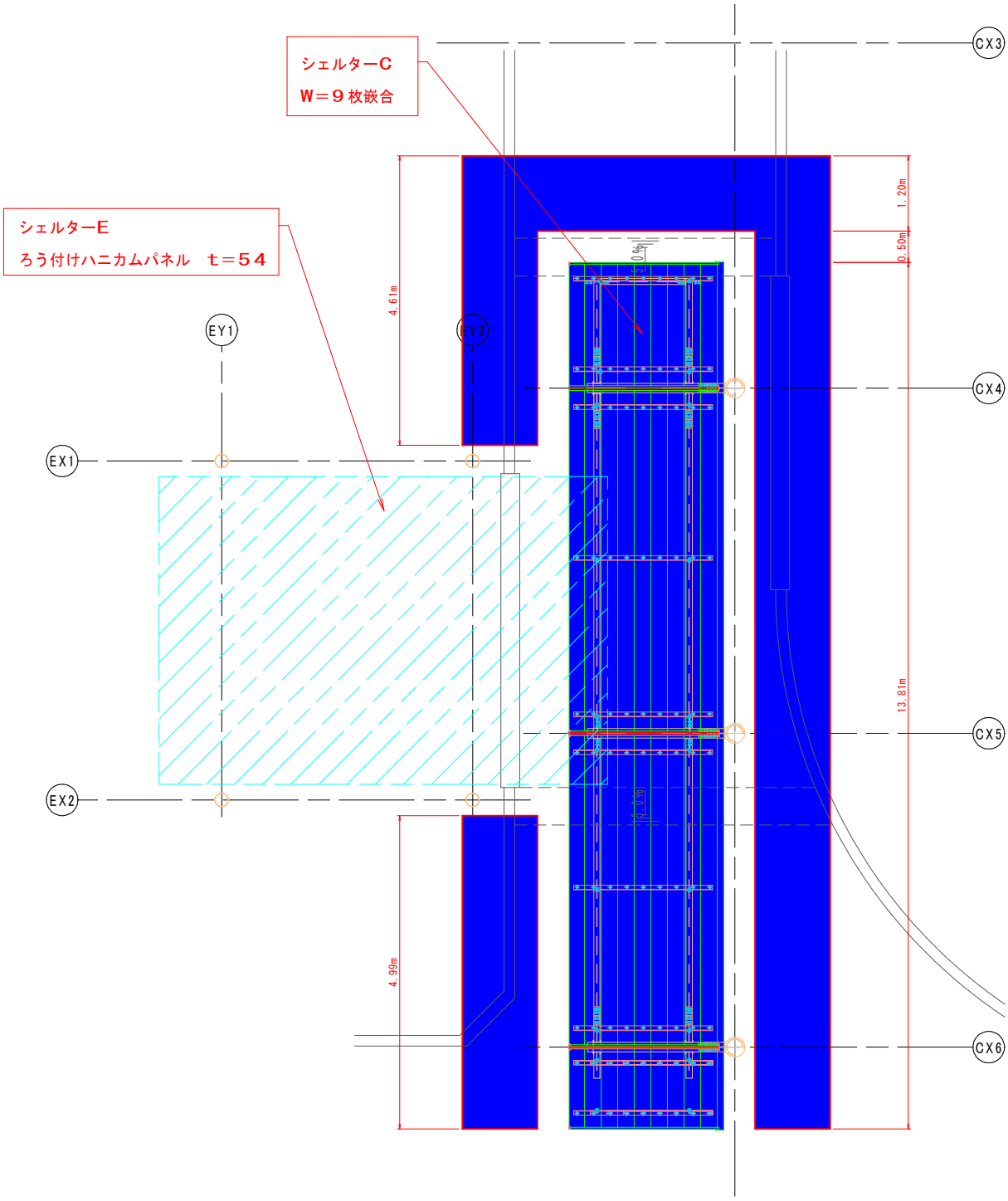
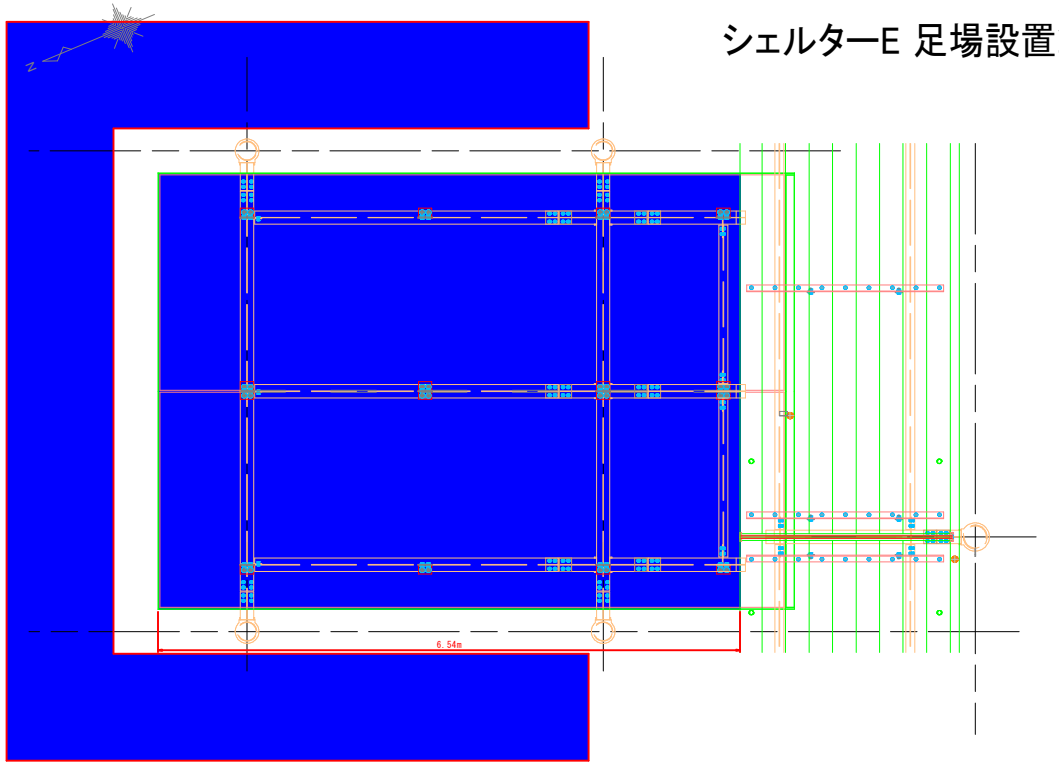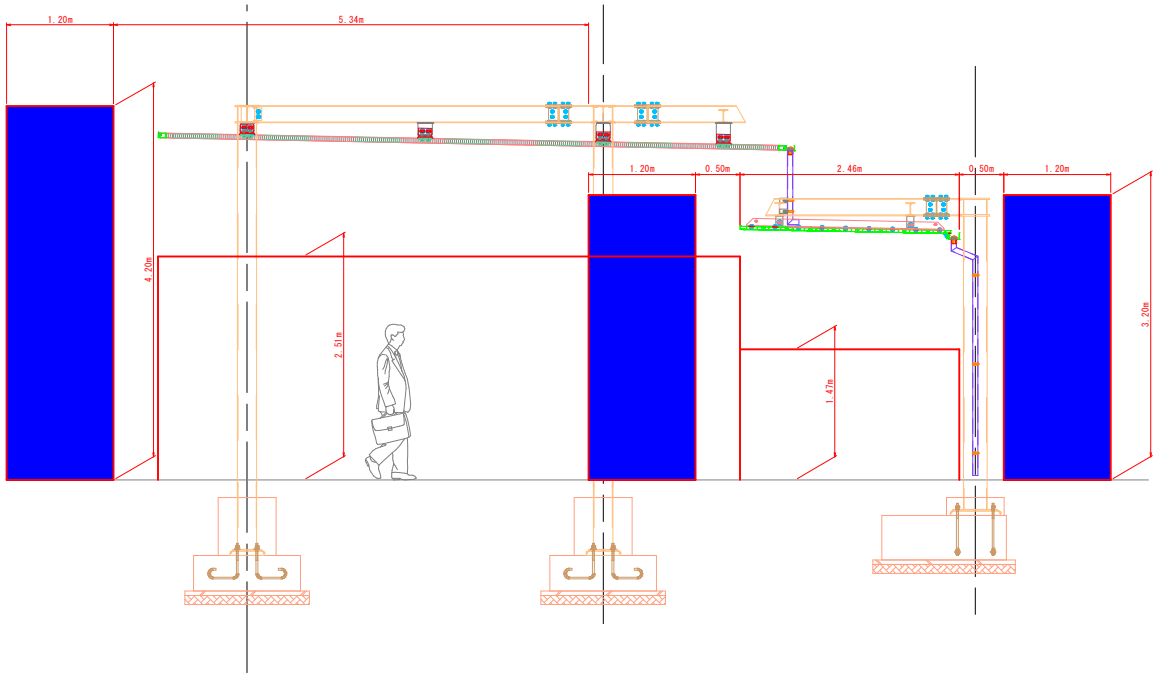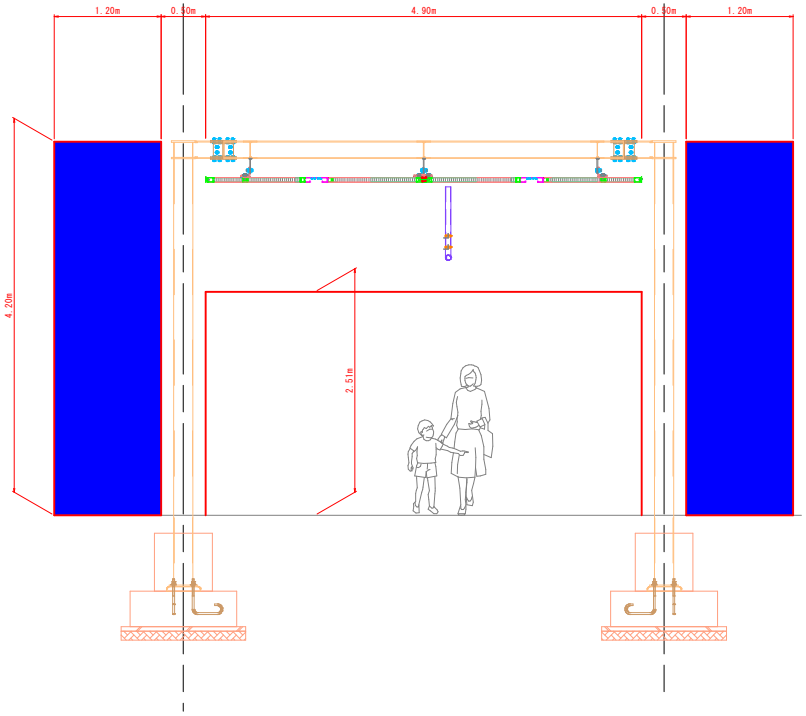
シェルターE 足場設置範囲