総 括 情 報 表

事務所	54 米子市
設計書名	実施設計書　　当初　　04-******-40404-40
変更回数	0
事業名	
適用単価区分	1　実施単価
適用単価地区	30 米子市
単価適用日	0-04.06.10(0)
諸経費体系	1　公共
ファイル名	

	当　世　代	前　世　代		当　世　代	前　世　代
工種	04　道路改良				
現場環境改善費	02　率計上する（市街地）				
施工地域	11　市街地(DID補正)				
緊急工事	00　通常工事　０％				
契約保証区分	01　金銭保証（０．０４％）				
豪雪割増	01　豪雪割増あり				
工期算定区分	02　算出しない				
週休二日補正係数	01　週休二日補正なし				

本工事費　内訳書

費目・工種・施工名称など	数　量	単　位	単　価	金　額	備　考
本工事費					X1000
道路改良		一式			Y1E01　(ﾚﾍﾞﾙ1)
道路土工		一式			Y1E0101　(ﾚﾍﾞﾙ2)
掘削工		一式			Y1E010101　(ﾚﾍﾞﾙ3)
掘削		m3			Y1E01010101 (ﾚﾍﾞﾙ4)
掘削 土砂　上記以外(小規模) 標準	10	m3			SPK21040001 0 A=1,B=5,F=7 単第0-0009　表　040610
路床盛土工		一式			Y1E010105　(ﾚﾍﾞﾙ3)
路床盛土		m3			Y1E01010501 (ﾚﾍﾞﾙ4)
路床盛土 施工幅員2.5m未満	20	m3			SPK21040005 0 A=1 単第0-0010　表　040610

本工事費　内訳書

費目・工種・施工名称など	数　量	単　位	単　価	金　額	備　考
路床盛土 施工幅員4.0m以上 施工数量10,000m3未満 障害無し	10	m3			SPK21040005 0 A=3,B=1,C=1 単第0-0011　表　040610
残土処理工		一式			Y1E010110　(ﾚﾍﾞﾙ3)
土砂等運搬		m3			Y1E01011002 (ﾚﾍﾞﾙ4)
土砂等運搬 小規模 土砂(岩塊・玉石混り土含む) DID区間有り　距離12.0km以下(9.0km超)	30	m3			SPK21040002 0 A=2,B=5,C=1,D=2,F=45 単第0-0012　表　040610
残土等処分		m3			Y1E01011003 (ﾚﾍﾞﾙ4)
投棄料		一式			#0041 C=投棄料
建設残土処分料 地山	30	ｍ３			TTV0060　0 040610
擁壁工		一式			Y1E0106　(ﾚﾍﾞﾙ2)
プレキャスト擁壁工		一式			Y1E010607　(ﾚﾍﾞﾙ3)

本工事費　内訳書

費目・工種・施工名称など	数　量	単　位	単　価	金　額	備　考
プレキャスト擁壁		m			Y1E01060701 (ﾚﾍﾞﾙ4)
プレキャスト擁壁設置 基礎砕石有り 均しCo有り (道路)L型擁壁 q=10kN/m2 600×2000	4	m			SPK21040067 0 A=1,B=1,C=1,D=1 単第0-0013　表　040610
カルバート工		一式			Y1E0108　(ﾚﾍﾞﾙ2)
作業土工		一式			Y1E010801　(ﾚﾍﾞﾙ3)
床掘り		m3			Y1E01080102 (ﾚﾍﾞﾙ4)
床掘り 土砂 上記以外(小規模)	100	m3			SPK21040015 0 A=1,B=5,E=1 単第0-0014　表　040610
埋戻し		m3			Y1E01080103 (ﾚﾍﾞﾙ4)
埋戻し 土砂 上記以外(小規模)	30	m3			SPK21040019 0 A=5,B=1,D=1 単第0-0015　表　040610
場所打函渠工		一式			Y1E010806　(ﾚﾍﾞﾙ3)

本工事費　内訳書

費目・工種・施工名称など	数　量	単　位	単　価	金　額	備　考
基礎材		m2			Y1E01080601 (ﾚﾍﾞﾙ4)
基礎砕石 砕石の厚さ17.5cmを超え20.0cm以下 RC-40	13	m2			SPK21040033 0 A=4,B=1,D=1 単第0-0016　表　040610
均しコンクリート		m2			Y1E01080602 (ﾚﾍﾞﾙ4)
コンクリート 無筋・鉄筋構造物 18-8-40BB バックホウ(クレーン機能付)打設	1	m3			SPK21040140 0 A=1,B=2,C=2,F=2,J=1,K=1 単第0-0017　表　040610
型枠 一般型枠 均しコンクリート	2	m2			SPK21040142 0 A=1,B=5,C=1 単第0-0018　表　040610
コンクリート		m3			Y1E01080603 (ﾚﾍﾞﾙ4)
コンクリート(場所打函渠) 一般養生 圧送管延長無し	9	m3			SPK21040137 0 A=1,C=1,D=1,E=1 単第0-0019　表　040610
鉄筋		t			Y1E01080604 (ﾚﾍﾞﾙ4)
鉄筋工 SD345_D13 一般構造物 [規]10t未満	0.4	t			SS000099　0 A=1,B=5,D=1,E=1,F=2,H=1,I=1,J=1,K=1 単第0-0020　表　040610

本工事費　内訳書

費目・工種・施工名称など	数　量	単　位	単　価	金　額	備　考
鉄筋工 SD345_D16～D25 一般構造物［規]10t未満	1	t			SS000099　0 A=1,B=6,D=1,E=1,F=2,H=1,I=1,J=1,K=1 単第0-0021　表　040610
型枠		m2			Y1E01080605（ﾚﾍﾞﾙ4）
型枠 一般型枠 鉄筋・無筋構造物	30	m2			SPK21040142 0 A=1,B=1,C=1 単第0-0022　表　040610
支保		空m3			Y1E01080607（ﾚﾍﾞﾙ4）
パイプサポート支保(小規模) 支保耐力 40kN/m2以下 総設置数量40空m3以下	8	空m3			S1050025　0 単第0-0023　表　040610
目地板		m2			Y1E01080609（ﾚﾍﾞﾙ4）
目地板 瀝青繊維質目地板t=20mm	4	m2			SPK21040110 0 A=6 単第0-0024　表　040610
プレキャストカルバート工		一式			Y1E010807　（ﾚﾍﾞﾙ3）
プレキャストボックス		m			Y1E01080701（ﾚﾍﾞﾙ4）

本工事費　内訳書

費目・工種・施工名称など	数　量	単　位	単　価	金　額	備　考
プレキャストﾎﾞｯｸｽｶﾙﾊﾞｰﾄ	12.5	m			G0003 科目内訳0001号表
付帯工					Y4999　(ﾚﾍﾞﾙ4)
管理口	1	箇所			V0301　0 単第0-0025　表　040610
1号閉塞工	1	箇所			V0302　0 単第0-0029　表　040610
2号閉塞工	1	箇所			V0303　0 単第0-0030　表　040610
3号閉塞工	1	箇所			V0304　0 単第0-0031　表　040610
1号擦付工	1	箇所			V0305　0 単第0-0032　表　040610
2号擦付工	1	箇所			V0306　0 単第0-0033　表　040610
構造物撤去工		一式			Y1E0112　(ﾚﾍﾞﾙ2)

本工事費　内訳書

費目・工種・施工名称など	数　量	単　位	単　価	金　額	備　考
防護柵撤去工		一式			Y1E011201　(ﾚﾍﾞﾙ3)
防護柵(横断・転落防止柵)撤去		m			Y1E01120103 (ﾚﾍﾞﾙ4)
横断・転落防止柵 防護柵撤去 コンクリート建込 ビーム式・パネル式	3	m			SS000153　0 A=3,B=1,C=1,D=1,E=4 単第0-0034　表　040610
構造物取壊し工		一式			Y1E011206　(ﾚﾍﾞﾙ3)
コンクリート構造物取壊し		m3			Y1E01120601 (ﾚﾍﾞﾙ4)
構造物とりこわし工(無筋構造物) 機械施工	9	m3			SDT00031　0 A=1,B=1,C=1,D=1 単第0-0035　表　040610
構造物とりこわし工(鉄筋構造物) 機械施工	11	m3			SDT00033　0 A=1,B=1,C=1,D=1 単第0-0036　表　040610
特殊ブロック舗装 撤去	3	m2			SPK21040285 0 A=2 単第0-0037　表　040610
舗装版切断		m			Y1E01120602 (ﾚﾍﾞﾙ4)

本工事費　内訳書

費目・工種・施工名称など	数　量	単　位	単　価	金　額	備　考
舗装版切断 アスファルト舗装版 アスファルト舗装版厚15cm以下	21	m			SPK21040302 0 A=1,B=1,E=1 単第0-0038　表　040610
舗装版破砕		m2			Y1E01120603 (ﾚﾍﾞﾙ4)
舗装版破砕 アスファルト舗装版 障害無し 舗装版厚15cm以下	170	m2			SPK21040301 0 A=1,B=1,C=1,D=1,F=1,G=1 単第0-0039　表　040610
運搬処理					Y4999　(ﾚﾍﾞﾙ4)
殻運搬 Co(無筋)構造物とりこわし DID区間有り 運搬距離8.0km以下(5.7km超)	10	m3			SPK21040138 0 A=1,B=1,C=2,D=34,E=1 単第0-0040　表　040610
殻運搬 Co(鉄筋)構造物とりこわし DID区間有り 運搬距離8.0km以下(5.7km超)	11	m3			SPK21040138 0 A=2,B=1,C=2,D=34,E=1 単第0-0041　表　040610
殻運搬 舗装版破砕 DID区間有り 運搬距離10.5km以下(6.0km超)	6	m3			SPK21040138 0 A=3,B=3,C=2,D=42,E=1 単第0-0042　表　040610
投棄料		一式			#0041 C=投棄料
投棄料 コンクリート（有筋） 大成商事	50	t			F0030　0 040610

本工事費　内訳書

費目・工種・施工名称など	数　量	単　位	単　価	金　額	備　考
投棄料 アスファルト殻 カネックス（株）	14	t			F0031　0 040610
投棄料 金属くず 山陰クリエート	0.1	m３			F0032　0 040610
投棄料 廃プラスチック 山陰クリエート	0.3	m３			F0033　0 040610
現場発生品運搬					Y4999　(ﾚﾍﾞﾙ4)
現場発生品・支給品運搬 クレーン装置付2t級2t吊 片道運搬距離14.0km以下(9.0km超) 金属くず	1	回			SPK21040409 0 A=1,B=4,C=1 単第0-0043　表　040610
現場発生品・支給品運搬 クレーン装置付2t級2t吊 片道運搬距離14.0km以下(9.0km超) 廃プラ	1	回			SPK21040409 0 A=1,B=4,C=1 単第0-0043　表　040610
排水構造物撤去工		一式			Y1E011208　(ﾚﾍﾞﾙ3)
暗渠排水管撤去		m			Y1E01120805 (ﾚﾍﾞﾙ4)
暗渠排水管 撤去 直管 50～150mm VP100	6	m			SPK21040080 0 A=2,B=1,C=1,I=1 単第0-0044　表　040610

本工事費　内訳書

費目・工種・施工名称など	数　量	単　位	単　価	金　額	備　考
暗渠排水管 撤去 直管 50～150mm VP150	3	m			SPK21040080 0 A=2,B=1,C=1,I=1 単第0-0044　表　040610
仮設工		一式			Y1E0115　(ﾚﾍﾞﾙ2)
土留・仮締切工		一式			Y1E011504　(ﾚﾍﾞﾙ3)
軽量鋼矢板		枚			Y1E01150404 (ﾚﾍﾞﾙ4)
軽量鋼矢板建込工	28	枚			V0503　0 単第0-0045　表　040610
軽量鋼矢板 幅333 建設物価P50	2.2	t			W0001
支保工 パイプサポート支保 f<=40(t<=120)	49	空m3			S0370　0 A=1,B=1 単第0-0048　表　040610
H鋼杭		本			Y1E01150406 (ﾚﾍﾞﾙ4)
親杭H300×300	12	本			G0001 科目内訳0002号表

本工事費　内訳書

費目・工種・施工名称など	数　量	単　位	単　価	金　額	備　考
H型鋼（クレーン）引抜工 引抜き長6.5m	12	本			S0460　0 A=2,B=10,C=1,D=1 単第0-0049　表　040610
H形鋼賃料	1	一式			V0002　0 単第0-0051　表　040610
横矢板		m2			Y1E01150415（ﾚﾍﾞﾙ4）
横矢板設置・撤去工	41	m2			S0876　0 A=1 単第0-0052　表　040610
矢板	1	一式			V0003　0 単第0-0053　表　040610
地下水位低下工		一式			Y1E011507　（ﾚﾍﾞﾙ3）
ウエルポイント		日			Y1E01150701（ﾚﾍﾞﾙ4）
ウェルポイント	1	一式			V0100　0 単第0-0054　表　040610
発動発電機運転	1	一式			V0110　0 単第0-0062　表　040610

本工事費　内訳書

費目・工種・施工名称など	数　量	単　位	単　価	金　額	備　考
水替工		一式			Y1E011508　(ﾚﾍﾞﾙ3)
ポンプ排水					Y4999　(ﾚﾍﾞﾙ4)
ポンプ運転 排水量 40以上120未満 (m3/h) 作業時排水	53	日			S1050031　0 A=2,B=1 単第0-0064　表　040610
土のう拵え,積立,撤去工 小口並べ	2	m2			S1012　0 A=1,B=1,C=2 単第0-0067　表　040610
作業ヤード整備工		一式			Y1E011510　(ﾚﾍﾞﾙ3)
敷鉄板					Y4999　(ﾚﾍﾞﾙ4)
敷鉄板設置	63	m2			S1050041　0 単第0-0068　表　040610
敷鉄板撤去	63	m2			S1050043　0 単第0-0070　表　040610
敷鉄板賃料 22×1524×3048,802kg/枚 賃貸期間５３日	14	枚			S1050029　0 A=3,B=1,C=53,D=2 単第0-0071　表　040610

本工事費　内訳書

費目・工種・施工名称など	数　量	単　位	単　価	金　額	備　考
車止めポスト					Y4999　(ﾚﾍﾞﾙ4)
車止めポスト設置 ピラー型 取外し式 径114.3mm H850mm スチール 再設置	1	本			SPK21040252 0 A=2,B=4,D=1 単第0-0072　表　040610
車止めポスト撤去 プレキャストコンクリートブロック建込 門型 土木コスト情報p60	2	m			SS000153　0 A=2,B=2,C=1,D=1,E=1 単第0-0073　表　040610
交通管理工		一式			Y1E011521　(ﾚﾍﾞﾙ3)
交通誘導警備員		人			Y1E01152101 (ﾚﾍﾞﾙ4)
交通誘導警備員Ａ	4	人			R0368　0 040610 1
交通誘導警備員B	208	人			R0369　0 040610 1
舗装		一式			Y1E02　(ﾚﾍﾞﾙ1)
舗装工		一式			Y1E0204　(ﾚﾍﾞﾙ2)

本工事費　内訳書

費目・工種・施工名称など	数　量	単　位	単　価	金　額	備　考
舗装準備工		一式			Y1E020401　(ﾚﾍﾞﾙ3)
不陸整正		m2			Y1E02040101 (ﾚﾍﾞﾙ4)
不陸整正 補足材料無し	80	m2			SPK21040224 0 A=1,E=1 単第0-0074　表　040610
アスファルト舗装工		一式			Y1E020404　(ﾚﾍﾞﾙ3)
下層路盤(車道・路肩部)		m2			Y1E02040401 (ﾚﾍﾞﾙ4)
下層路盤(車道・路肩部) 全仕上り厚１４０mm 1層施工 RC-30	72	m2			SPK21040225 0 A=140,B=3,D=1 単第0-0075　表　040610
下層路盤(車道・路肩部) 全仕上り厚１５０mm 1層施工 RC-40	14	m2			SPK21040225 0 A=150,B=4,D=1 単第0-0076　表　040610
下層路盤(歩道部)		m2			Y1E02040402 (ﾚﾍﾞﾙ4)
下層路盤(歩道部) 全仕上り厚１００mm 1層施工 RC-30	9	m2			SPK21040226 0 A=100,B=3,D=1 単第0-0077　表　040610

本工事費　内訳書

費目・工種・施工名称など	数　量	単　位	単　価	金　額	備　考
上層路盤(車道・路肩部)		m2			Y1E02040403 (ﾚﾍﾞﾙ4)
上層路盤(車道・路肩部) M-30 全仕上り厚１００mm 1層施工	14	m2			SPK21040227 0 A=6,E=100,H=1 単第0-0078　表　040610
基層(車道・路肩部)		m2			Y1E02040405 (ﾚﾍﾞﾙ4)
基層(車道・路肩部) 平均幅員1.4m未満(1層平均50mm以下) 1層当り平均仕上厚５０mm	14	m2			SPK21040232 0 A=1,B=50,C=8,E=2,G=1,H=1,I=1 単第0-0079　表　040610
表層(車道・路肩部)		m2			Y1E02040409 (ﾚﾍﾞﾙ4)
表層(車道・路肩部) 平均幅員3.0m超 1層当り平均仕上厚４０mm	190	m2			SPK21040234 0 A=4,B=40,C=7,E=2,G=1,H=1,I=1 単第0-0080　表　040610
表層(車道・路肩部) 平均幅員1.4m未満(1層平均50mm以下) 1層当り平均仕上厚５０mm	14	m2			SPK21040234 0 A=1,B=50,C=22,D=18500,E=1,G=1,H=1,I=1 単第0-0081　表　040610
表層(歩道部)		m2			Y1E02040410 (ﾚﾍﾞﾙ4)
表層(歩道部) 平均幅員1.4m以上 1層当り平均仕上厚３０mm	9	m2			SPK21040237 0 A=3,B=30,C=7,E=2,G=1,H=1,I=1 単第0-0082　表　040610

本工事費　内訳書

費目・工種・施工名称など	数　量	単　位	単　価	金　額	備　考
樹脂モルタル舗装工 厚6mm以下 [規]50m2未満	9	m2			SS000215　0 A=1,B=1,C=2,E=1 単第0-0083　表　040610
排水構造物工		一式			Y1E0205　(ﾚﾍﾞﾙ2)
側溝工		一式			Y1E020503　(ﾚﾍﾞﾙ3)
プレキャストU型側溝		m			Y1E02050311 (ﾚﾍﾞﾙ4)
U型側溝 U型側溝(各種) L=2000mm/本	9	m			SDT00013　0 A=1,B=5,D=1300,E=3,F=6,G=1,I=1,J=1,K=2,N=0.5 単第0-0084　表　040610
蓋版 蓋版(各種) 40≧重量	9	枚			SDT00017　0 A=1,B=9,D=1530,E=1,F=1,G=1 単第0-0085　表　040610
現場打ちコンクリート床版	1	箇所			V0307　0 単第0-0086　表　040610
管渠工		一式			Y1E020504　(ﾚﾍﾞﾙ3)
暗渠排水管		m			Y1E02050403 (ﾚﾍﾞﾙ4)

本工事費　内訳書

費目・工種・施工名称など	数　量	単　位	単　価	金　額	備　考
暗渠排水管 据付 直管 50～150mm 硬質ポリ塩化ビニル管 VP 呼び径100mm	3	m			SPK21040080 0 A=1,B=1,C=1,D=44,G=1,I=1 単第0-0091　表　040610
暗渠排水管 据付 直管 50～150mm 硬質ポリ塩化ビニル管 VP 呼び径150mm	1	m			SPK21040080 0 A=1,B=1,C=1,D=46,G=1,I=1 単第0-0092　表　040610
張りコンクリート					Y3999　(ﾚﾍﾞﾙ3)
張りコンクリート					Y4999　(ﾚﾍﾞﾙ4)
張りコンクリート t=10cm	1	㎡			V0201　0 単第0-0093　表　040610
縁石工		一式			Y1E0206　(ﾚﾍﾞﾙ2)
縁石工		一式			Y1E020603　(ﾚﾍﾞﾙ3)
歩車道境界ブロック		m			Y1E02060301 (ﾚﾍﾞﾙ4)
歩車道境界ブロック 各種(1000超2000mm以下,150以上550kg未満) 設置 RC-40	3	m			SPK21040281 0 A=1,B=16,C=22500,D=50,E=1,F=4 単第0-0095　表　040610

本工事費　内訳書

費目・工種・施工名称など	数　量	単　位	単　価	金　額	備　考
歩車道境界ブロック 各種(600mm以下,50kg未満) 設置 RC-40	2	m			SPK21040281 0 A=1,B=13,C=2380,D=167,E=1,F=4 単第0-0096　表　040610
歩車道境界ブロック 切下げ型（現場打ち）	2	m			V0401　0 単第0-0097　表　040610
区画線工		一式			Y1E0210　(ﾚﾍﾞﾙ2)
区画線工		一式			Y1E021001　(ﾚﾍﾞﾙ3)
溶融式区画線		m			Y1E02100101 (ﾚﾍﾞﾙ4)
区画線設置(溶融式) ゼブラ_45cm	6	m			SDT00001　0 A=1,B=1,C=12,D=1,E=1,F=1,G=1,H=1,I=2,J=1 単第0-0098　表　040610
区画線設置(溶融式) ゼブラ_30cm	3	m			SDT00001　0 A=1,B=1,C=11,D=1,E=1,F=1,G=1,H=1,I=2,J=1 単第0-0099　表　040610
ペイント式区画線		m			Y1E02100102 (ﾚﾍﾞﾙ4)
区画線設置(ペイント式) 溶剤型(加熱式) 実線_15cm	4	m			SDT00003　0 A=1,B=1,C=1,E=1,F=1,G=1,H=2,I=1 単第0-0100　表　040610

本工事費　内訳書

費目・工種・施工名称など	数　量	単　位	単　価	金　額	備　考
道路付属施設工		一式			Y1E0212　(ﾚﾍﾞﾙ2)
道路付属物工		一式			Y1E021202　(ﾚﾍﾞﾙ3)
車線分離標		本			Y1E02120204 (ﾚﾍﾞﾙ4)
車線分離標(固定式)(貼付式) 設置 高さ_800mm [規]10本未満	3	本			SS000095　0 A=1,B=3,C=3,E=1,F=1 単第0-0101　表　040610
特殊ブロック設置工					Y4999　(ﾚﾍﾞﾙ4)
特殊ブロック舗装 設置 ブロック規格 30cm×30cm	2	m2			SPK21040285 0 A=1,B=1 単第0-0102　表　040610
復旧工					Y3999　(ﾚﾍﾞﾙ3)
作業土工					Y4999　(ﾚﾍﾞﾙ4)
掘削 土砂 上記以外(小規模) 標準	10	m3			SPK21040001 0 A=1,B=5,F=7 単第0-0009　表　040610

本工事費　内訳書

費目・工種・施工名称など		数　量	単　位	単　価	金　額	備　考
	埋戻し 土砂 上記以外(小規模)	10	m3			SPK21040019 0 A=5,B=1,D=1 単第0-0015　表　040610
復旧						Y4999　(ﾚﾍﾞﾙ4)
	木柵工（高さ0.45m）	32	本			V0202　0 単第0-0103　表　040610
＊＊直接工事費＊＊						
事業損失防止施設費						Z0002
	地盤変動影響調査	1	式			W0001 8
運搬費						Z0004
	仮設材等(鋼矢板,H鋼,覆工板,敷鉄板等)運搬 運搬距離　３km 製品長 12m以内	1	一式			S1000007　0 A=3,B=1,C=1,D=1,E=19,F=1,H=1,J=1,L=1 単第0-0104　表　040610
	建設機械の貨物自動車等による運搬 建設機械(各種) 片道運搬距離　１６０km 往復運搬	1	回			S1000013　0 A=6,B=65700,E=160,F=2,G=1,I=1,K=1,M=1 単第0-0107　表　040610

本工事費　内訳書

費目・工種・施工名称など		数　量	単　位	単　価	金　額	備　考
	重建設機械分解組立工 クローラ式杭打機　質量 20t以上60t以下	1	回			S8117　0 A=14,C=1 単第0-0110　表　040610
準備費						Z0005
	移植工 掘取工 中木_樹高100cm以上200cm未満 [規]6本以上10本未満	7	本			SS000195　0 A=3,B=2,D=1,E=1,F=1 単第0-0111　表　040610
現場環境改善費						Z0012
共通仮設費						
＊＊共通仮設費計＊＊						
＊＊純工事費＊＊						
現場管理費						
＊＊工事原価＊＊						

本工事費　内訳書

費目・工種・施工名称など	数　量	単　位	単　価	金　額	備　考
一般管理費率分					
契約保証費					
一般管理費計					
＊＊工事価格＊＊					
＊＊消費税相当額＊＊					
＊＊工事費計＊＊					

科目内訳表

科目内訳0001号表

13　m　当り

施工名称など	数量	単位	単価	金額	備考
プレキャストﾎﾞｯｸｽｶﾙﾊﾞｰﾄ B2500×H800×1270/836 no.10	1	本			F0101　0
プレキャストﾎﾞｯｸｽｶﾙﾊﾞｰﾄ B2500×H800×L1350/916 no.11	1	本			F0102　0
プレキャストﾎﾞｯｸｽｶﾙﾊﾞｰﾄ B2500×H1100×L1000 no.1	1	本			F0103　0
プレキャストﾎﾞｯｸｽｶﾙﾊﾞｰﾄ B2500×H1100×L1500 no.8	1	本			F0104　0
プレキャストﾎﾞｯｸｽｶﾙﾊﾞｰﾄ B2500×H1100×L1300 no.9	1	本			F0105　0
ボックスカルバート 据付 1.25＜B≦2.5_0＜H≦1.25 ボックスカルバート(各種)	6.0	m			SPK21040079 0 A=1,B=2,C=2,D=45,E=202,F=1,G=2,H=1 単第0-0001　表
プレキャストﾎﾞｯｸｽｶﾙﾊﾞｰﾄ B2500×H1300×L1500 頂版開口500*500 no.2	1	本			F0106　0
プレキャストﾎﾞｯｸｽｶﾙﾊﾞｰﾄ B2500×H1300×L833 no.5	1	本			F0107　0
プレキャストﾎﾞｯｸｽｶﾙﾊﾞｰﾄ B2500×H1300×L1350/744 no.6,7	2	本			F0108　0

科目内訳表

科目内訳0001号表

13　m　当り

施工名称など	数量	単位	単価	金額	備考
プレキャストﾎﾞｯｸｽｶﾙﾊﾞｰﾄ B2500×H1300×L750/1350 no.3,4	2	本			F0109　0
ボックスカルバート 据付 1.25＜B≦2.5_1.25＜H≦2.5 ボックスカルバート(各種)	6.5	m			SPK21040079 0 A=1,B=2,C=4,D=45,E=202,F=1,G=2,H=1 単第0-0002　表
ＰＣ鋼より線 ＳＷＰＲ７Ａ　径１５．２	70	ｋｇ			T2854　0
定着装置 1T15.2 建設物価P348	48	組			F0110　0
間詰め処理工 無収縮モルタル充填	6	m			V1020031　0 単第0-0003　表
差筋 D13 建設物価P316	84	本			W0001
＊＊＊　合計　＊＊＊	12.5	m			
＊＊＊　単位当たり　＊＊＊	1	m			

科目内訳表

G0001

科目内訳0002号表

12　本　当り

施工名称など	数量	単位	単価	金額	備考
場所打杭工(ダウンザホールハンマ工) A工法 H形鋼杭(土砂埋戻し)	12	本			V0001　0 単第0-0004　表
ビットハンマー損料	78	m			W0001
＊＊＊　合計　＊＊＊	12	本			
＊＊＊　単位当たり　＊＊＊	1	本			

施 工 単 価 表

ボックスカルバート　SPK21040079　単第0-0001　表

据付 1.25＜B≦2.5_0＜H≦1.25　ボックスカルバート(各種)　1　m　当り

機械構成比：　2.86%　労務構成比：　26.31%　材料構成比：　70.83%　市場単価構成比：　0.00%　標準単価：

代　表　機　労　材　規　格	構成比	単価(積算地区)	代　表　機　労　材　規　格(東京地区)	単価(東京地区)	備　考
ラフテレーンクレーン［油圧伸縮ジブ］賃料 ２５ｔ吊 長期割引適用外	1.79%		ラフテレーンクレーン ［油圧伸縮ジブ型]25t吊		KTPC00014 KTPT00014
その他(機械)			その他(機械)		EK009
普通作業員	8.64%		普通作業員		RTPC00002 RTPT00002
土木一般世話役	4.86%		土木一般世話役		RTPC00009 RTPT00009
特殊作業員	2.94%		特殊作業員		RTPC00001 RTPT00001
その他(労務)			その他(労務)		ER009
ﾎﾞｯｸｽｶﾙﾊﾞｰﾄ 材料別途	70.83%		ボックスカルバート RC B1500×H1000×L1500 T-25 土被り0.5～3.0m		F0000000202 TTPT00154
積算単価			積算単価		EP001
A=1　据付 C=2　1.25＜B≦2.5_0＜H≦1.25 E=202　【F】RCボックスカルバート(個) G=2　PC鋼材による縦締め有り			B=2　1.5m/個 D=45　ボックスカルバート(各種) F=1　基礎砕石+均しコンクリート H=1　-(全ての費用)		

施 工 単 価 表

ボックスカルバート　SPK21040079　単第0-0002　表

据付 1.25＜B≦2.5_1.25＜H≦2.5　ボックスカルバート(各種)　1　m　当り

機械構成比：　2.86%　労務構成比：　26.37%　材料構成比：　70.77%　市場単価構成比：　0.00%　標準単価：

代　表　機　労　材　規　格	構成比	単価(積算地区)	代　表　機　労　材　規　格(東京地区)	単価(東京地区)	備　考
ラフテレーンクレーン［油圧伸縮ジブ］賃料 ２５ｔ吊 長期割引適用外	1.86%		ラフテレーンクレーン ［油圧伸縮ジブ型]25t吊		KTPC00014 KTPT00014
その他(機械)			その他(機械)		EK009
普通作業員	9.08%		普通作業員		RTPC00002 RTPT00002
土木一般世話役	4.94%		土木一般世話役		RTPC00009 RTPT00009
特殊作業員	3.10%		特殊作業員		RTPC00001 RTPT00001
その他(労務)			その他(労務)		ER009
ﾎﾞｯｸｽｶﾙﾊﾞｰﾄ 材料別途	70.77%		ボックスカルバート RC B1500×H1500×L1500 T-25 土被り0.5～3.0m		F0000000202 TTPT00155
積算単価			積算単価		EP001
A=1　据付 C=4　1.25＜B≦2.5_1.25＜H≦2.5 E=202　【F】RCボックスカルバート(個) G=2　PC鋼材による縦締め有り			B=2　1.5m/個 D=45　ボックスカルバート(各種) F=1　基礎砕石+均しコンクリート H=1　-(全ての費用)		

04-******-40404-40

間詰め処理工　　V1020031

施 工 単 価 表

単第0-0003　表

無収縮モルタル充填　　1　m　当り

名称・規格など	数量	単位	単価	金額	備考
土木一般世話役	0.85	人			RTPC00009 9
特殊作業員	1.3	人			RTPC00001 9
普通作業員	1.1	人			RTPC00002 9
無収縮モルタル	0.12	kg			F0000000125 建設物価P121
諸雑費	17	%			#09
1m当り		m			+00
＊＊＊　単位当たり　＊＊＊	1	m			

施 工 単 価 表

場所打杭工(ダウンザホールハンマ工)　V0001　　単第0-0004　表

A工法　H形鋼杭(土砂埋戻し)　1　本　当り

名称・規格など	数量	単位	単価	金額	備考
土木一般世話役	0.53	人			RTPC00009 9
とび工	0.53	人			RTPC00004 9
特殊作業員	0.53	人			RTPC00001 9
普通作業員	0.53	人			RTPC00002 9
土砂	1.178	m３			F0000000002
機-18_ラフテレーンクレーン運転 25t吊 排出ガス対策型2次基準	0.53	日			S9000053　単第0-0005　表 9
ダウンザホールハンマ運転 φ515 エコロックハンマー工法	0.53	日			F00001 見積り
機-16_空気圧縮機運転 エンジン　18.0～19.0m3/min 排出ガス対策型	1.59	日			S9405　単第0-0006　表 0.53×3台　9
バックホウ運転 クローラ[標準型]山0.13m3(平0.10m3) 排出ガス対策型1次基準	0.53	日			S9003　単第0-0007　表
機-18_ラフテレーンクレーン運転 25t吊 排出ガス対策型2次基準	0.53	日			S9000053　単第0-0008　表 9
諸雑費	28	%			#09
＊＊＊　単位当たり　＊＊＊	1	本			

施 工 単 価 表

機-18_ラフテレーンクレーン運転　S9000053　単第0-0005　表

25t吊　排出ガス対策型2次基準　1　日　当り

名称・規格など	数量	単位	単価	金額	備考
特殊運転手	1.00	人			RTPC00006
軽油 小型ローリー（パトロール給油）	102.00	L			TTPC00013
ラフテレーンクレーン 油圧伸縮ジブ型・排2 25t吊	1.63	供用日15欄			M1040173
諸雑費	1	一式			#91
＊＊＊　単位当たり　＊＊＊	1	日			
A=1　25t吊 C=1　運転労務数量(人/日) E=1.63　機械損料数量(供用日/日)			B=3　排出ガス対策型2次基準 D=102　燃料消費量(L/日)		

施 工 単 価 表

機-16_空気圧縮機運転　S9405　単第0-0006　表

エンジン　18.0～19.0m3/min　排出ガス対策型　0.53×3台　1　日　当り

名称・規格など	数量	単位	単価	金額	備考
軽油 小型ローリー（パトロール給油）	156.00	L			TTPC00013
<賃>空気圧縮機(エンジンコンプレッサ) ［可搬式・エンジン掛］18～19m3/min 排出ガス対策型(第1,2次基準値)	1.33	供用日			KR020051
諸雑費	1	一式			#91
＊＊＊　単位当たり　＊＊＊	1	日			
A=9　エンジン　18.0～19.0m3/min C=1.33　機械賃料数量(供用日/日)			B=156　燃料消費量（L/日） D=2　排出ガス対策型		

施 工 単 価 表

バックホウ運転　S9003　単第0-0007　表

クローラ[標準型]山0.13m3(平0.10m3)　排出ガス対策型1次基準　1　日　当り

名称・規格など	数量	単位	単価	金額	備考
軽油 小型ローリー（パトロール給油）	18.60	L			TTPC00013
特殊運転手	1.00	人			RTPC00006
小型バックホウ(クローラ型) 標準型・排1 山積0.13/平積0.10m3	1.78	供用日			MTPC00008
諸雑費	1	一式			#91
＊＊＊　単位当たり　＊＊＊	1	日			
A=1　クローラ[標準型]山0.13m3(平0.10m3) C=0　労務単価の夜間等割増率 E=18.6　軽油消費量（L/日）			B=1　岩石工損料割増　無し D=2　排出ガス対策型1次基準 F=1　運転労務数量（人/日）		
G=1.78　機械損料数量（供用日/日）					

施 工 単 価 表

機-18_ラフテレーンクレーン運転　S9000053　単第0-0008　表

25t吊　排出ガス対策型2次基準　1　日　当り

名称・規格など	数量	単位	単価	金額	備考
特殊運転手	1.00	人			RTPC00006
軽油 小型ローリー（パトロール給油）	102.00	L			TTPC00013
ラフテレーンクレーン 油圧伸縮ジブ型・排2 25t吊	1.02	供用日15欄			M1040173
諸雑費	1	一式			#91
＊＊＊　単位当たり　＊＊＊	1	日			
A=1　25t吊 C=1　運転労務数量(人/日) E=1.02　機械損料数量(供用日/日)			B=3　排出ガス対策型2次基準 D=102　燃料消費量(L/日)		

掘削　　SPK21040001

施 工 単 価 表

単第0-0009　表

土砂　上記以外(小規模)　　標準　　1　　m3　　当り

機械構成比：　30.15%　　労務構成比：　58.62%　　材料構成比：　11.23%　　市場単価構成比：　0.00%　　標準単価：

代　表　機　労　材　規　格	構成比	単価(積算地区)	代　表　機　労　材　規　格(東京地区)	単価(東京地区)	備　考
バックホウ(クローラ型) 標準型・排2 山積0.28/平積0.2m3	30.15%		バックホウ(クローラ型) 標準型・排2 山積0.28/平積0.2m3		MTPC00062 MTPT00062
特殊運転手	58.62%		運転手(特殊)		RTPC00006 RTPT00006
軽油 小型ローリー（パトロール給油）	11.23%		軽油1.2号パトロール給油		TTPC00013 TTPT00013
積算単価			積算単価		EP001
A=1　土砂 F=7　標準			B=5　上記以外(小規模)		

施 工 単 価 表

路床盛土　　SPK21040005　　単第0-0010　表

施工幅員2.5m未満　　1　m3　当り

機械構成比：　0.90%　労務構成比：　98.86%　材料構成比：　0.24%　市場単価構成比：　0.00%　標準単価：

代　表　機　労　材　規　格	構成比	単価(積算地区)	代　表　機　労　材　規　格(東京地区)	単価(東京地区)	備　考
振動ローラ［ハンドガイド式］賃料 質量０．８～１．１ｔ	0.90%		振動ローラ(舗装用) ［ハンドガイド式］ 質量0.8～1.1t		KTPC00008 KTPT00008
普通作業員	89.00%		普通作業員		RTPC00002 RTPT00002
特殊作業員	9.86%		特殊作業員		RTPC00001 RTPT00001
軽油 小型ローリー（パトロール給油）	0.24%		軽油1.2号パトロール給油		TTPC00013 TTPT00013
積算単価			積算単価		EP001
A=1　施工幅員2.5m未満					

施 工 単 価 表

路床盛土　　SPK21040005　　単第0-0011　表

施工幅員4.0m以上　　施工数量10,000m3未満 障害無し　　1　m3　当り

機械構成比：　20.71%　労務構成比：　65.26%　材料構成比：　14.03%　市場単価構成比：　0.00%　標準単価：

代 表 機 労 材 規 格	構成比	単価(積算地区)	代 表 機 労 材 規 格(東京地区)	単価(東京地区)	備 考
<賃>ブルドーザ 湿地,7t級 排出ガス対策型(第1,2次基準値)低騒音	10.67%		<賃>ブルドーザ 湿地,7t級 排出ガス対策型(第1,2次基準値)低騒音		KTPC00036 KTPT00036
振動ローラ(土工用) [フラット・シングルドラム型] 質量11～12t	10.04%		振動ローラ(土工用) [フラット・シングルドラム型] 質量11～12t		KTPC00058 KTPT00058
特殊運転手	44.15%		運転手(特殊)		RTPC00006 RTPT00006
普通作業員	21.11%		普通作業員		RTPC00002 RTPT00002
軽油 小型ローリー（パトロール給油）	14.03%		軽油1.2号パトロール給油		TTPC00013 TTPT00013
積算単価			積算単価		EP001
A=3　施工幅員4.0m以上 C=1　障害無し			B=1　施工数量10,000m3未満		

施 工 単 価 表

土砂等運搬　　SPK21040002　　単第0-0012　表

小規模 土砂(岩塊・玉石混り土含む)　　DID区間有り　距離12.0km以下(9.0km超)　　1　m3　当り

機械構成比：　25.95%　労務構成比：　61.91%　材料構成比：　12.14%　市場単価構成比：　0.00%　標準単価：

代 表 機 労 材 規 格	構成比	単価(積算地区)	代 表 機 労 材 規 格(東京地区)	単価(東京地区)	備 考
ダンプトラック[オンロード・ディーゼル] 4t積級 (タイヤ損耗費及び補修費(良好)を含む)	25.95%		ダンプトラック[オンロード・ディーゼル] 4t積級 (タイヤ損耗費及び補修費(良好)を含む)		MTPC00017T1 MTPT00017T1
一般運転手	61.91%		運転手(一般)		RTPC00007 RTPT00007
軽油 小型ローリー (パトロール給油)	12.14%		軽油1.2号パトロール給油		TTPC00013 TTPT00013
積算単価			積算単価		EP001
A=2　小規模 C=1　土砂(岩塊・玉石混り土含む) F=45　距離12.0km以下(9.0km超)			B=5　バックホウ山積0.28m3(平積0.2m3) D=2　DID区間有り		

施 工 単 価 表

プレキャスト擁壁設置　SPK21040067　単第0-0013　表

基礎砕石有り 均しCo有り　(道路)L型擁壁 q=10kN/m2 600×2000　1　m　当り

機械構成比：　2.64%　労務構成比：　27.00%　材料構成比：　70.36%　市場単価構成比：　0.00%　標準単価：

代 表 機 労 材 規 格	構成比	単価(積算地区)	代 表 機 労 材 規 格(東京地区)	単価(東京地区)	備 考
バックホウ［クローラ型・クレーン付］賃料 山積０．８ｍ３	1.29%		バックホウ ［クローラ型クレーン付］ 排ガス型(第2次)山積0.8m3吊2.9t		KTPC00006 KTPT00006
その他(機械)			その他(機械)		EK009
普通作業員	4.86%		普通作業員		RTPC00002 RTPT00002
土木一般世話役	2.79%		土木一般世話役		RTPC00009 RTPT00009
特殊作業員	2.78%		特殊作業員		RTPC00001 RTPT00001
特殊運転手	2.73%		運転手(特殊)		RTPC00006 RTPT00006
その他(労務)			その他(労務)		ER009
(道路)L型擁壁 600×2000	68.62%		コンクリート擁壁(中地震対応型) 宅認(q=10kN/m2)1000型(L=2.0m)		TTPCH0016 TTPT00043
軽油 小型ローリー（パトロール給油）	0.85%		軽油1.2号パトロール給油		TTPC00013 TTPT00013

施 工 単 価 表

プレキャスト擁壁設置　SPK21040067　単第0-0013　表

基礎砕石有り 均しCo有り　(道路)L型擁壁 q=10kN/m2 600×2000　1　m　当り

機械構成比：　2.64%　労務構成比：　27.00%　材料構成比：　70.36%　市場単価構成比：　0.00%　標準単価：

代 表 機 労 材 規 格	構成比	単価(積算地区)	代 表 機 労 材 規 格(東京地区)	単価(東京地区)	備 考
その他(材料)			その他(材料)		EZ009
積算単価			積算単価		EP001
A=1 プレキャスト擁壁高さ0.5m以上1.0m以下 C=1 均しCo有り			B=1 基礎砕石有り D=1 (道路)L型擁壁 q=10kN/m2 600×2000		

施 工 単 価 表

床掘り　　SPK21040015　　単第0-0014　表

土砂　上記以外(小規模)　　1　m3　当り

機械構成比：　22.07%　労務構成比：　70.62%　材料構成比：　7.31%　市場単価構成比：　0.00%　標準単価：

代　表　機　労　材　規　格	構成比	単価(積算地区)	代　表　機　労　材　規　格(東京地区)	単価(東京地区)	備　考
バックホウ(クローラ型) 後方超小旋回型・排2 山積0.28/平積0.2m3	22.07%		バックホウ(クローラ型) 後方超小旋回型・排2 山積0.28/平積0.2m3		MTPC00083 MTPT00083
特殊運転手	38.15%		運転手(特殊)		RTPC00006 RTPT00006
普通作業員	32.47%		普通作業員		RTPC00002 RTPT00002
軽油 小型ローリー（パトロール給油）	7.31%		軽油1.2号パトロール給油		TTPC00013 TTPT00013
積算単価			積算単価		EP001
A=1　土砂 E=1　-(全ての費用)			B=5　上記以外(小規模)		

施 工 単 価 表

埋戻し　　SPK21040019　　単第0-0015　表

土砂　　上記以外(小規模)　　1　m3　当り

機械構成比：　10.59%　労務構成比：　85.50%　材料構成比：　3.91%　市場単価構成比：　0.00%　標準単価：

代 表 機 労 材 規 格	構成比	単価(積算地区)	代 表 機 労 材 規 格(東京地区)	単価(東京地区)	備 考
バックホウ(クローラ型) 後方超小旋回型・排2 山積0.28/平積0.2m3	9.94%		バックホウ(クローラ型) 後方超小旋回型・排2 山積0.28/平積0.2m3		MTPC00083 MTPT00083
タンパ及びランマ 質量60～80kg	0.65%		タンパ及びランマ ランマ 質量60～80kg		MTPC00048 MTPT00048
普通作業員	48.90%		普通作業員		RTPC00002 RTPT00002
特殊作業員	19.42%		特殊作業員		RTPC00001 RTPT00001
特殊運転手	17.18%		運転手(特殊)		RTPC00006 RTPT00006
軽油 小型ローリー（パトロール給油）	3.29%		軽油1.2号パトロール給油		TTPC00013 TTPT00013
ガソリン レギュラー　スタンド	0.62%		ガソリンレギュラースタンド		TTPC00014 TTPT00014
積算単価			積算単価		EP001
A=5　上記以外(小規模) D=1　-(全ての費用)			B=1　土砂		

施 工 単 価 表

基礎砕石　　SPK21040033　　単第0-0016　表

砕石の厚さ17.5cmを超え20.0cm以下　　RC-40　　1　　m2　　当り

機械構成比：　5.40%　　労務構成比：　67.01%　　材料構成比：　27.59%　　市場単価構成比：　0.00%　　標準単価：

代　表　機　労　材　規　格	構成比	単価(積算地区)	代　表　機　労　材　規　格(東京地区)	単価(東京地区)	備　考
バックホウ［クローラ型］賃料 山積０．８ｍ３	5.37%		バックホウ クローラ型 山積0.8m3(平積0.6m3)		KTPC00018 KTPT00018
その他(機械)			その他(機械)		EK009
普通作業員	32.33%		普通作業員		RTPC00002 RTPT00002
特殊作業員	14.02%		特殊作業員		RTPC00001 RTPT00001
特殊運転手	12.53%		運転手(特殊)		RTPC00006 RTPT00006
土木一般世話役	7.67%		土木一般世話役		RTPC00009 RTPT00009
その他(労務)			その他(労務)		ER009
再生クラッシャーラン ＲＣ－４０	23.12%		再生クラッシャーラン RC-40		TTPC00008 TTPT00008
軽油 小型ローリー（パトロール給油）	4.44%		軽油1.2号パトロール給油		TTPC00013 TTPT00013

施 工 単 価 表

基礎砕石　　SPK21040033　　単第0-0016　表

砕石の厚さ17.5cmを超え20.0cm以下　　RC-40　　1　　m2　　当り

機械構成比：　5.40%　　労務構成比：　67.01%　　材料構成比：　27.59%　　市場単価構成比：　0.00%　　標準単価：

代　表　機　労　材　規　格	構成比	単価(積算地区)	代　表　機　労　材　規　格(東京地区)	単価(東京地区)	備　考
その他(材料)			その他(材料)		EZ009
積算単価			積算単価		EP001
A=4　砕石の厚さ17.5cmを超え20.0cm以下 D=1　-(全ての費用)			B=1　RC-40		

施 工 単 価 表

コンクリート　SPK21040140　単第0-0017　表

無筋・鉄筋構造物 18-8-40BB　バックホウ(クレーン機能付)打設　1　m3　当り

機械構成比：　4.53%　労務構成比：　37.78%　材料構成比：　57.69%　市場単価構成比：　0.00%　標準単価：

代　表　機　労　材　規　格	構成比	単価(積算地区)	代　表　機　労　材　規　格(東京地区)	単価(東京地区)	備　考
バックホウ［クローラ型・クレーン付］賃料 山積０．８ｍ３	4.28%		バックホウ ［クローラ型クレーン付］ 排ガス型(第2次)山積0.8m3吊2.9t		KTPC00006 KTPT00006
その他(機械)			その他(機械)		EK009
特殊作業員	11.31%		特殊作業員		RTPC00001 RTPT00001
普通作業員	10.72%		普通作業員		RTPC00002 RTPT00002
特殊運転手	6.93%		運転手(特殊)		RTPC00006 RTPT00006
土木一般世話役	6.55%		土木一般世話役		RTPC00009 RTPT00009
その他(労務)			その他(労務)		ER009
レディーミクストコンクリート 高炉 18-8-40 W/C60%以下	55.69%		生コンクリート 高炉 24-12-25(20) W/C 55%		TTPCD0010 TTPT00343
軽油 小型ローリー（パトロール給油）	1.89%		軽油1.2号パトロール給油		TTPC00013 TTPT00013

施 工 単 価 表

コンクリート　SPK21040140　単第0-0017　表

無筋・鉄筋構造物 18-8-40BB　バックホウ(クレーン機能付)打設　1　m3　当り

機械構成比：　4.53%　労務構成比：　37.78%　材料構成比：　57.69%　市場単価構成比：　0.00%　標準単価：

代 表 機 労 材 規 格	構成比	単価(積算地区)	代 表 機 労 材 規 格(東京地区)	単価(東京地区)	備 考
その他(材料)			その他(材料)		EZ009
積算単価			積算単価		E9999
A=1 無筋・鉄筋構造物 C=2 18-8-40BB J=1 -			B=2 バックホウ(クレーン機能付)打設 F=2 一般養生 K=1 -(全ての費用)		

型枠　　SPK21040142

施 工 単 価 表

単第0-0018　表

一般型枠　　均しコンクリート　　1　　m2　　当り

機械構成比：　0.00%　　労務構成比：　100.00%　　材料構成比：　0.00%　　市場単価構成比：　0.00%　　標準単価：

代　表　機　労　材　規　格	構成比	単価(積算地区)	代　表　機　労　材　規　格(東京地区)	単価(東京地区)	備　考
型わく工	59.45%		型わく工		RTPC00010 RTPT00010
普通作業員	19.66%		普通作業員		RTPC00002 RTPT00002
土木一般世話役	5.64%		土木一般世話役		RTPC00009 RTPT00009
その他(労務)			その他(労務)		ER009
積算単価			積算単価		EP001
A=1　一般型枠 C=1　-(全ての費用)			B=5　均しコンクリート		

施 工 単 価 表

コンクリート(場所打函渠)　SPK21040137　単第0-0019　表

一般養生　圧送管延長無し　1　m3　当り

機械構成比：　2.71%　労務構成比：　14.54%　材料構成比：　82.75%　市場単価構成比：　0.00%　標準単価：

代　表　機　労　材　規　格	構成比	単価(積算地区)	代　表　機　労　材　規　格(東京地区)	単価(東京地区)	備　考
コンクリートポンプ車 トラック架装・ブーム式 圧送能力90～110m3/h	2.69%		コンクリートポンプ車 トラック架装・ブーム式 圧送能力90～110m3/h		MTPC00050 MTPT00050
その他(機械)			その他(機械)		EK009
普通作業員	8.72%		普通作業員		RTPC00002 RTPT00002
特殊作業員	2.56%		特殊作業員		RTPC00001 RTPT00001
土木一般世話役	1.35%		土木一般世話役		RTPC00009 RTPT00009
特殊運転手	1.32%		運転手(特殊)		RTPC00006 RTPT00006
その他(労務)			その他(労務)		ER009
レディーミクストコンクリート 高炉 24-12-25(20) W/C55%以下	82.26%		生コンクリート 高炉 24-12-25(20) W/C 55%		TTPC00343 TTPT00343
軽油 小型ローリー（パトロール給油）	0.49%		軽油1.2号パトロール給油		TTPC00013 TTPT00013

施 工 単 価 表

コンクリート(場所打函渠)　SPK21040137　単第0-0019　表

一般養生　圧送管延長無し　1　m3　当り

機械構成比：　2.71%　労務構成比：　14.54%　材料構成比：　82.75%　市場単価構成比：　0.00%　標準単価：

代　表　機　労　材　規　格	構成比	単価(積算地区)	代　表　機　労　材　規　格(東京地区)	単価(東京地区)	備　考
積算単価			積算単価		E9999
A=1　24-12-25(20)BB D=1　圧送管延長無し			C=1　一般養生 E=1　-		

施 工 単 価 表

鉄筋工　　SS000099　　単第0-0020　表

SD345_D13　　一般構造物［規]10t未満　　1　t　当り

名称・規格など	数量	単位	単価	金額	備考
鉄筋工　加工・組立共	1.000	t			TSPC00001
異形棒鋼 ＳＤ３４５　Ｄ１３	1.030	t			TTPC00001 1*1.03
諸雑費	1	一式			#91
＊＊＊　単位当たり　＊＊＊	1	t			
A=1　- D=1　一般構造物 F=2　［規]10t未満			B=5　SD345_D13 E=1　- H=1　-		
I=1　- K=1　-			J=1　-		

施 工 単 価 表

鉄筋工　　SS000099　　単第0-0021　表

SD345_D16～D25　　一般構造物［規]10t未満　　1　t　当り

名称・規格など	数量	単位	単価	金額	備考
鉄筋工　加工・組立共	1.000	t			TSPC00001
鉄筋コンクリート用棒鋼 SD345D16～D25	1.030	t			TTPCD0072 1*1.03
諸雑費	1	一式			#91
＊＊＊　単位当たり　＊＊＊	1	t			
A=1　- D=1　一般構造物 F=2　［規]10t未満			B=6　SD345_D16～D25 E=1　- H=1　-		
I=1　- K=1　-			J=1　-		

施 工 単 価 表

型枠　　SPK21040142　　単第0-0022　表

一般型枠　　鉄筋・無筋構造物　　1　m2　当り

機械構成比：　0.00%　労務構成比：　100.00%　材料構成比：　0.00%　市場単価構成比：　0.00%　標準単価：

代　表　機　労　材　規　格	構成比	単価(積算地区)	代　表　機　労　材　規　格(東京地区)	単価(東京地区)	備　考
型わく工	47.45%		型わく工		RTPC00010 RTPT00010
普通作業員	24.97%		普通作業員		RTPC00002 RTPT00002
土木一般世話役	8.89%		土木一般世話役		RTPC00009 RTPT00009
その他(労務)			その他(労務)		ER009
積算単価			積算単価		EP001
A=1　一般型枠 C=1　-(全ての費用)			B=1　鉄筋・無筋構造物		

施 工 単 価 表

パイプサポート支保(小規模)　S1050025　単第0-0023　表

支保耐力 40kN/m2以下　総設置数量40空m3以下　10　空m3　当り

名称・規格など	数量	単位	単価	金額	備考
土木一般世話役	0.290	人			RTPC00009 9
型わく工	0.530	人			RTPC00010 9
とび工	0.250	人			RTPC00004 9
普通作業員	0.570	人			RTPC00002 9
諸雑費	13	%			#09
＊＊＊　合計　＊＊＊	10	空m3			
＊＊＊　単位当たり　＊＊＊	1	空m3			

目地板　　SPK21040110

施 工 単 価 表

単第0-0024　表

瀝青繊維質目地板t=20mm　　1　m2　当り

機械構成比：　0.00%　労務構成比：　38.61%　材料構成比：　61.39%　市場単価構成比：　0.00%　標準単価：

代　表　機　労　材　規　格	構成比	単価(積算地区)	代　表　機　労　材　規　格(東京地区)	単価(東京地区)	備　考
普通作業員	32.23%		普通作業員		RTPC00002 RTPT00002
土木一般世話役	6.38%		土木一般世話役		RTPC00009 RTPT00009
瀝青繊維質目地板 厚２０ｍｍ	61.39%		瀝青繊維質目地板 厚さ10mm		TTPCD0150 TTPT00199
積算単価			積算単価		EP001
A=6　瀝青繊維質目地板t=20mm					

管理口　V0301

施 工 単 価 表

単第0-0025　表

1　箇所　当り

名　称　・　規　格　な　ど	数　量	単　位	単　価	金　額	備　考
コンクリート 小型構造物 18-8-40BB バックホウ(クレーン機能付)打設	0.027	m3			SPK21040140　単第0-0026　表
型枠 一般型枠 小型構造物	0.372	m2			SPK21040142　単第0-0027　表
蓋版 蓋版(各種) 40<重量≦170	1	枚			SDT00017　単第0-0028　表
＊＊＊　単位当たり　＊＊＊	1	箇所			

施 工 単 価 表

コンクリート　SPK21040140　単第0-0026　表

小型構造物 18-8-40BB　バックホウ(クレーン機能付)打設　1　m3　当り

機械構成比：　4.43%　労務構成比：　39.79%　材料構成比：　55.78%　市場単価構成比：　0.00%　標準単価：

代　表　機　労　材　規　格	構成比	単価(積算地区)	代　表　機　労　材　規　格(東京地区)	単価(東京地区)	備　考
バックホウ［クローラ型・クレーン付］賃料 山積０．８ｍ３	4.18%		バックホウ ［クローラ型クレーン付］ 排ガス型(第2次)山積0.8m3吊2.9t		KTPC00006 KTPT00006
その他(機械)			その他(機械)		EK009
普通作業員	12.91%		普通作業員		RTPC00002 RTPT00002
特殊作業員	11.03%		特殊作業員		RTPC00001 RTPT00001
特殊運転手	6.76%		運転手(特殊)		RTPC00006 RTPT00006
土木一般世話役	6.39%		土木一般世話役		RTPC00009 RTPT00009
その他(労務)			その他(労務)		ER009
レディーミクストコンクリート 高炉 18-8-40 W/C60%以下	53.83%		生コンクリート 高炉 24-12-25(20) W/C 55%		TTPCD0010 TTPT00343
軽油 小型ローリー（パトロール給油）	1.84%		軽油1.2号パトロール給油		TTPC00013 TTPT00013

施 工 単 価 表

コンクリート　SPK21040140　単第0-0026　表

小型構造物 18-8-40BB　バックホウ(クレーン機能付)打設　1　m3　当り

機械構成比：　4.43%　労務構成比：　39.79%　材料構成比：　55.78%　市場単価構成比：　0.00%　標準単価：

代 表 機 労 材 規 格	構成比	単価(積算地区)	代 表 機 労 材 規 格(東京地区)	単価(東京地区)	備 考
その他(材料)			その他(材料)		EZ009
積算単価			積算単価		E9999
A=2 小型構造物 C=2 18-8-40BB J=1 -			B=2 バックホウ(クレーン機能付)打設 F=2 一般養生 K=1 -(全ての費用)		

型枠　　SPK21040142

施 工 単 価 表

単第0-0027　表

一般型枠　　小型構造物　　1　m2　当り

機械構成比：　0.00%　労務構成比：　100.00%　材料構成比：　0.00%　市場単価構成比：　0.00%　標準単価：

代　表　機　労　材　規　格	構成比	単価(積算地区)	代　表　機　労　材　規　格(東京地区)	単価(東京地区)	備　考
型わく工	45.16%		型わく工		RTPC00010 RTPT00010
普通作業員	30.69%		普通作業員		RTPC00002 RTPT00002
土木一般世話役	11.11%		土木一般世話役		RTPC00009 RTPT00009
その他(労務)			その他(労務)		ER009
積算単価			積算単価		EP001
A=1　一般型枠 C=1　-(全ての費用)			B=2　小型構造物		

蓋版　　SDT00017

施 工 単 価 表

単第0-0028　表

蓋版(各種) 40<重量≦170　　1　枚　当り

名称・規格など	数量	単位	単価	金額	備考
昼間_蓋版【手間のみ】 コンクリート・鋼製_40を超え170kg/枚以下 時間的制約なし	1.000	枚			TDT000819
グレーチング蓋 ます蓋 t-25 500×500	1.000	枚			F0000001111 建設物価p276
諸雑費	1	一式			#91
＊＊＊　単位当たり　＊＊＊	1	枚			
A=1　昼間施工 D=1111　【F】蓋版(枚) F=1　時間的制約なし			B=9　蓋版(各種) E=2　40<重量≦170 G=1　-		

1号閉塞工　　V0302

施 工 単 価 表

単第0-0029　表

1　　箇所　　当り

名　称　・　規　格　な　ど	数　　量	単　位	単　　価	金　　額	備　　考
コンクリート 小型構造物 18-8-40BB バックホウ(クレーン機能付)打設	0.276	m3			SPK21040140　　単第0-0026　表
型枠 一般型枠 小型構造物	1.292	m2			SPK21040142　　単第0-0027　表
＊＊＊　単位当たり　＊＊＊	1	箇所			

2号閉塞工　　V0303

施 工 単 価 表

単第0-0030　表

1　　箇所　　当り

名　称　・　規　格　な　ど	数　　量	単　位	単　　価	金　　額	備　　考
コンクリート 小型構造物 18-8-40BB バックホウ(クレーン機能付)打設	0.145	m3			SPK21040140　　単第0-0026　表
型枠 一般型枠 小型構造物	0.680	m2			SPK21040142　　単第0-0027　表
＊＊＊　単位当たり　＊＊＊	1	箇所			

3号閉塞工　　V0304

施 工 単 価 表

単第0-0031　表

1　　箇所　　当り

名　称　・　規　格　な　ど	数　　量	単　位	単　　価	金　　額	備　　考
コンクリート 小型構造物 18-8-40BB バックホウ(クレーン機能付)打設	0.125	m3			SPK21040140　　単第0-0026　表
型枠 一般型枠 小型構造物	0.500	m2			SPK21040142　　単第0-0027　表
＊＊＊　単位当たり　＊＊＊	1	箇所			

1号擦付工　　V0305

施 工 単 価 表

単第0-0032　表

1　　箇所　　当り

名　称　・　規　格　な　ど	数　　量	単　位	単　　価	金　　額	備　　考
コンクリート 小型構造物 18-8-40BB バックホウ(クレーン機能付)打設	0.132	m3			SPK21040140　　単第0-0026　表
型枠 一般型枠 小型構造物	1.143	m2			SPK21040142　　単第0-0027　表
＊＊＊　単位当たり　＊＊＊	1	箇所			

2号擦付工　　V0306

施 工 単 価 表

単第0-0033　表

1　　箇所　　当り

名　称　・　規　格　な　ど	数　　量	単　位	単　　価	金　　額	備　　考
コンクリート 小型構造物 18-8-40BB バックホウ(クレーン機能付)打設	0.09	m3			SPK21040140　　単第0-0026　表
型枠 一般型枠 小型構造物	0.592	m2			SPK21040142　　単第0-0027　表
＊＊＊　単位当たり　＊＊＊	1	箇所			

施 工 単 価 表

横断・転落防止柵 防護柵撤去　SS000153　単第0-0034　表

コンクリート建込　ビーム式・パネル式　1　m　当り

名称・規格など	数量	単位	単価	金額	備考
横断・転落防止柵撤去　ビーム式・パネル式 コンクリート建込用	1.000	m			TSA46
諸雑費	1	一式			#91
＊＊＊　単位当たり　＊＊＊	1	m			
A=3　コンクリート建込 C=1　- E=4　支柱間隔_2m			B=1　ビーム式・パネル式 D=1　-		

構造物とりこわし工(無筋構造物)　SDT00031

施 工 単 価 表

単第0-0035　表

機械施工　1　m3　当り

名称・規格など	数量	単位	単価	金額	備考
昼間_無筋構造物【手間のみ】 機械施工 時間的制約なし	1.000	m3			TDT001561
諸雑費	1	一式			#91
＊＊＊　単位当たり　＊＊＊	1	m3			
A=1　昼間施工 C=1　-			B=1　機械施工 D=1　時間的制約なし		

構造物とりこわし工(鉄筋構造物)　SDT00033

施 工 単 価 表

単第0-0036　表

機械施工　1　m3　当り

名称・規格など	数量	単位	単価	金額	備考
昼間_鉄筋構造物【手間のみ】 機械施工 時間的制約なし	1.000	m3			TDT001573
諸雑費	1	一式			#91
＊＊＊　単位当たり　＊＊＊	1	m3			
A=1　昼間施工 C=1　-			B=1　機械施工 D=1　時間的制約なし		

特殊ブロック舗装　　SPK21040285

施 工 単 価 表

単第0-0037　表

撤去　　1　　m2　　当り

機械構成比：　0.00%　　労務構成比：　100.00%　　材料構成比：　0.00%　　市場単価構成比：　0.00%　　標準単価：

代　表　機　労　材　規　格	構成比	単価(積算地区)	代　表　機　労　材　規　格(東京地区)	単価(東京地区)	備　考
普通作業員	29.87%		普通作業員		RTPC00002 RTPT00002
ブロック工	27.19%		ブロック工		RTPC00005 RTPT00005
土木一般世話役	14.37%		土木一般世話役		RTPC00009 RTPT00009
特殊作業員	5.50%		特殊作業員		RTPC00001 RTPT00001
その他(労務)			その他(労務)		ER009
積算単価			積算単価		EP001
A=2　　撤去					

舗装版切断　　SPK21040302

施 工 単 価 表

単第0-0038　表

アスファルト舗装版　　アスファルト舗装版厚15cm以下　　1　m　当り

機械構成比：　6.24%　労務構成比：　54.57%　材料構成比：　39.19%　市場単価構成比：　0.00%　標準単価：

代　表　機　労　材　規　格	構成比	単価(積算地区)	代　表　機　労　材　規　格(東京地区)	単価(東京地区)	備　考
コンクリートカッタ バキューム式・湿式 切削深20cm級ブレード径φ56cm	4.22%		コンクリートカッタ バキューム式・湿式 切削深20cm級ブレード径φ56cm		MTPC00056 MTPT00056
その他(機械)			その他(機械)		EK009
特殊作業員	19.07%		特殊作業員		RTPC00001 RTPT00001
土木一般世話役	9.53%		土木一般世話役		RTPC00009 RTPT00009
普通作業員	8.29%		普通作業員		RTPC00002 RTPT00002
その他(労務)			その他(労務)		ER009
コンクリートカッタ(ブレード) 径22インチ(56cm)	36.35%		コンクリートカッタブレード 自走式切断機用 径56cm(22インチ)		TTPC00015 TTPT00015
ガソリン レギュラー　スタンド	1.92%		ガソリンレギュラースタンド		TTPC00014 TTPT00014
その他(材料)			その他(材料)		EZ009

施 工 単 価 表

舗装版切断　　SPK21040302　　単第0-0038　表

アスファルト舗装版　　アスファルト舗装版厚15cm以下　　1　m　当り

機械構成比：　6.24%　労務構成比：　54.57%　材料構成比：　39.19%　市場単価構成比：　0.00%　標準単価：

代　表　機　労　材　規　格	構成比	単価(積算地区)	代　表　機　労　材　規　格(東京地区)	単価(東京地区)	備　考
積算単価			積算単価		EP001
A=1　アスファルト舗装版 E=1　-(全ての費用)			B=1　アスファルト舗装版厚15cm以下		

施 工 単 価 表

舗装版破砕　　SPK21040301　　単第0-0039　表

アスファルト舗装版　　障害無し 舗装版厚15cm以下　　1　m2　当り

機械構成比：　9.68%　労務構成比：　82.20%　材料構成比：　8.12%　市場単価構成比：　0.00%　標準単価：

代 表 機 労 材 規 格	構成比	単価(積算地区)	代 表 機 労 材 規 格(東京地区)	単価(東京地区)	備 考
バックホウ［クローラ型］賃料 山積０．４５ｍ３	9.68%		バックホウ ［クローラ型・排ガス対策型(第2次)］ 山積0.45m3(平積0.35m3)		KTPC00004 KTPT00004
土木一般世話役	28.85%		土木一般世話役		RTPC00009 RTPT00009
特殊運転手	28.25%		運転手(特殊)		RTPC00006 RTPT00006
普通作業員	25.10%		普通作業員		RTPC00002 RTPT00002
軽油 小型ローリー（パトロール給油）	8.12%		軽油1.2号パトロール給油		TTPC00013 TTPT00013
積算単価			積算単価		EP001
A=1　アスファルト舗装版 C=1　騒音振動対策不要 F=1　積込作業有り			B=1　障害無し D=1　舗装版厚15cm以下 G=1　-(全ての費用)		

施 工 単 価 表

殻運搬　　SPK21040138　　単第0-0040　表

Co(無筋)構造物とりこわし　　DID区間有り　運搬距離8.0km以下(5.7km超)　　1　m3　当り

機械構成比：　43.38%　労務構成比：　41.88%　材料構成比：　14.74%　市場単価構成比：　0.00%　標準単価：

代　表　機　労　材　規　格	構成比	単価(積算地区)	代　表　機　労　材　規　格(東京地区)	単価(東京地区)	備　考
ダンプトラック[オンロード・ディーゼル] 10t積級 (タイヤ損耗費及び補修費(良好)を含む)	43.38%		ダンプトラック[オンロード・ディーゼル] 10t積級 (タイヤ損耗費及び補修費(良好)を含む)		MTPC00018T1 MTPT00018T1
一般運転手	41.88%		運転手(一般)		RTPC00007 RTPT00007
軽油 小型ローリー（パトロール給油）	14.74%		軽油1.2号パトロール給油		TTPC00013 TTPT00013
積算単価			積算単価		EP001
A=1　Co(無筋)構造物とりこわし C=2　DID区間有り E=1　-(全ての費用)			B=1　機械積込 D=34　運搬距離8.0km以下(5.7km超)		

殻運搬　　SPK21040138

施 工 単 価 表

単第0-0041　表

Co(鉄筋)構造物とりこわし　　DID区間有り　運搬距離8.0km以下(5.7km超)　　1　m3　当り

機械構成比：　43.38%　労務構成比：　41.88%　材料構成比：　14.74%　市場単価構成比：　0.00%　標準単価：

代　表　機　労　材　規　格	構成比	単価(積算地区)	代　表　機　労　材　規　格(東京地区)	単価(東京地区)	備　考
ダンプトラック[オンロード・ディーゼル] 10t積級 (タイヤ損耗費及び補修費(良好)を含む)	43.38%		ダンプトラック[オンロード・ディーゼル] 10t積級 (タイヤ損耗費及び補修費(良好)を含む)		MTPC00018T1 MTPT00018T1
一般運転手	41.88%		運転手(一般)		RTPC00007 RTPT00007
軽油 小型ローリー（パトロール給油）	14.74%		軽油1.2号パトロール給油		TTPC00013 TTPT00013
積算単価			積算単価		EP001
A=2　Co(鉄筋)構造物とりこわし C=2　DID区間有り E=1　-(全ての費用)			B=1　機械積込 D=34　運搬距離8.0km以下(5.7km超)		

04-******-40404-40

施 工 単 価 表

殻運搬　　SPK21040138　　単第0-0042　表

舗装版破砕　　DID区間有り　運搬距離10.5km以下(6.0km超)　　1　m3　当り

機械構成比：　47.38%　労務構成比：　37.64%　材料構成比：　14.98%　市場単価構成比：　0.00%　標準単価：

代　表　機　労　材　規　格	構成比	単価(積算地区)	代　表　機　労　材　規　格(東京地区)	単価(東京地区)	備　考
ダンプトラック[オンロード・ディーゼル] 10t積級 (タイヤ損耗費及び補修費(良好)を含む)	47.38%		ダンプトラック[オンロード・ディーゼル] 10t積級 (タイヤ損耗費及び補修費(良好)を含む)		MTPC00018T1 MTPT00018T1
一般運転手	37.64%		運転手(一般)		RTPC00007 RTPT00007
軽油 小型ローリー（パトロール給油）	14.98%		軽油1.2号パトロール給油		TTPC00013 TTPT00013
積算単価			積算単価		EP001
A=3　舗装版破砕 C=2　DID区間有り E=1　-(全ての費用)			B=3　機械積込(騒音対策不要,舗装版厚15cm以下) D=42　運搬距離10.5km以下(6.0km超)		

施 工 単 価 表

現場発生品・支給品運搬　SPK21040409　単第0-0043　表

クレーン装置付2t級2t吊　片道運搬距離14.0km以下(9.0km超)　金属くず　1　回　当り

機械構成比：　12.82%　労務構成比：　82.26%　材料構成比：　4.92%　市場単価構成比：　0.00%　標準単価：

代　表　機　労　材　規　格	構成比	単価(積算地区)	代　表　機　労　材　規　格(東京地区)	単価(東京地区)	備　考
トラック クレーン装置付 ベーストラック2t級吊能力2.0t	12.82%		トラック クレーン装置付 ベーストラック2t級吊能力2.0t		MTPC00020 MTPT00020
特殊運転手	41.57%		運転手(特殊)		RTPC00006 RTPT00006
普通作業員	40.69%		普通作業員		RTPC00002 RTPT00002
軽油 小型ローリー（パトロール給油）	4.92%		軽油1.2号パトロール給油		TTPC00013 TTPT00013
積算単価			積算単価		EP001
A=1　クレーン装置付2t級2t吊 C=1　1回当り平均積載質量0.1t以下			B=4　片道運搬距離14.0km以下(9.0km超)		

施 工 単 価 表

暗渠排水管　　SPK21040080　　単第0-0044　表

撤去 直管 50～150mm　　VP100　　1　m　当り

機械構成比：　0.00%　労務構成比：　100.00%　材料構成比：　0.00%　市場単価構成比：　0.00%　標準単価：

代 表 機 労 材 規 格	構成比	単価(積算地区)	代 表 機 労 材 規 格(東京地区)	単価(東京地区)	備 考
普通作業員	72.31%		普通作業員		RTPC00002 RTPT00002
土木一般世話役	27.69%		土木一般世話役		RTPC00009 RTPT00009
積算単価			積算単価		E9999
A=2　撤去 C=1　50～150mm			B=1　直管 I=1　-(全ての費用)		

軽量鋼矢板建込工　V0503

施 工 単 価 表

単第0-0045　表

28　枚　当り

名称・規格など	数量	単位	単価	金額	備考
軽量鋼矢板建込工(片側分)	9	m			V0033001　単第0-0046　表
＊＊＊　合計　＊＊＊	28	枚			
＊＊＊　単位当たり　＊＊＊	1	枚			

軽量鋼矢板建込工(片側分)　V0033001

施 工 単 価 表

単第0-0046　表

1　m　当り

名称・規格など	数量	単位	単価	金額	備考
土木一般世話役	1	人			RTPC00009
特殊作業員	1	人			RTPC00001
普通作業員	3	人			RTPC00002
機-18_小型バックホウ運転 113_標準型 排2 山積0.13m3(平積0.10m3)	0.9	日			SM1802010　単第0-0047　表
諸雑費	1	一式			#92
1m当り(計/100m)					+00
＊＊＊　単位当たり　＊＊＊	1	m			

施 工 単 価 表

機-18_小型バックホウ運転　　SM1802010　　単第0-0047　表

113_標準型 排2　　山積0.13m3(平積0.10m3)　　1　日　当り

名称・規格など	数量	単位	単価	金額	備考
特殊運転手	1.00	人			RTPC00006
軽油 小型ローリー（パトロール給油）	25.00	L			TTPC00013
小型バックホウ(クローラ型) 標準型・排2 山積0.13/平積0.10m3	1.78	供用日			MTPC00077
諸雑費	1	一式			#91
＊＊＊　単位当たり　＊＊＊	1	日			
A=3　113_標準型 排2 C=1　運転労務数量(人/日) E=1.78　機械損料数量(供用日/日)			B=13　山積0.13m3(平積0.10m3) D=25　燃料消費量(L/日)		

施 工 単 価 表

支保工　S0370　単第0-0048　表

パイプサポート支保　f<=40(t<=120)　100　空m3　当り

名称・規格など	数量	単位	単価	金額	備考
土木一般世話役	2.600	人			RTPC00009 9
型わく工	4.700	人			RTPC00010 9
とび工	2.200	人			RTPC00004 9
普通作業員	5.100	人			RTPC00002 9
諸雑費	15	%			#09
＊＊＊　合計　＊＊＊	100	空m3			
＊＊＊　単位当たり　＊＊＊	1	空m3			
A=1　パイプサポート支保			B=1　f<=40(t<=120)		

H型鋼（クレーン）引抜工　S0460

施 工 単 価 表

単第0-0049　表

引抜き長6.5m　10　本　当り

名称・規格など	数量	単位	単価	金額	備考
土木一般世話役	0.435	人			RTPC00009 1*0.4347
とび工	0.870	人			RTPC00004 2*0.4347
普通作業員	0.435	人			RTPC00002 1*0.4347
ワイヤ式杭抜き機運転 最大引抜き容量　2940kN クローラクレーン 油圧式30～35t吊 普通型	0.435	日			S9137　単第0-0050　表 1*0.4347
ラフテレーンクレーン［油圧伸縮ジブ］賃料 ２０ｔ吊	0.435	日			KTPC00013 1*0.4347 長期割引適用外
諸雑費	1	一式			#91
H型鋼引抜き工		本			+00
＊＊＊　合計　＊＊＊	10	本			
＊＊＊　単位当たり　＊＊＊	1	本			
A=2　H型鋼引抜き工 C=1　構造物による障害無し			B=10　引抜き長L（m） D=1　普通型		
日当り引抜き本数　N = 23本/日 10 / N = 10 / 23 = 0.434					

施 工 単 価 表

ワイヤ式杭抜き機運転　S9137　単第0-0050　表

最大引抜き容量　2940kN　クローラクレーン 油圧式30～35t吊 普通型　1　日　当り

名称・規格など	数量	単位	単価	金額	備考
軽油 小型ローリー（パトロール給油）	53	L			TTPC00013
特殊運転手	1	人			RTPC00006
クローラクレーン 油圧駆動式ウインチ・ラチスジブ型 30～35t吊	1.58	供用日			MTPC00027
杭抜き機 ワイヤ式(ベースマシンは除く。) 最大引抜力2940kN(300t)	1.58	供用日			MF006
諸雑費	1	一式			#91
＊＊＊　単位当たり　＊＊＊	1	日			
A=1　普通型					

H形鋼賃料　V0002

施 工 単 価 表

単第0-0051　表

1　式　当り

名称・規格など	数量	単位	単価	金額	備考
H形鋼賃料 53日×7.8t	413	t・日			F0001
整備費 H形鋼	7.8	t			F0002
＊＊＊　単位当たり　＊＊＊	1	一式			

横矢板設置・撤去工　S0876

施 工 単 価 表

単第0-0052　表

10　m2　当り

名称・規格など	数量	単位	単価	金額	備考
土木一般世話役	0.600	人			RTPC00009
普通作業員	1.800	人			RTPC00002
諸雑費	1	一式			#91
＊＊＊　合計　＊＊＊	10	m2			
＊＊＊　単位当たり　＊＊＊	1	m2			
A=1　設置・撤去					

矢板　　V0003

施 工 単 価 表

単第0-0053　表

1　　式　　当り

名　称　・　規　格　な　ど	数　　量	単　位	単　　価	金　　額	備　　考
矢板（松） 建設物価P158 40.9m2×t=6cm	2	ｍ３			F0010
＊＊＊　単位当たり　＊＊＊	1	一式			

ウェルポイント　V0100

施 工 単 価 表

単第0-0054　表

1　式　当り

名称・規格など	数量	単位	単価	金額	備考
ウェルポイント設置	10	本			V0101　単第0-0055　表
ウェルポイント撤去	10	本			V0102　単第0-0056　表
ウェルポイントポンプ設置	1	組			V0103　単第0-0057　表
ウェルポイントポンプ撤去	1	組			V0104　単第0-0058　表
ウェルポイントポンプ運転管理	53	日			V0105　単第0-0059　表
ウェルポイント工損料	1	一式			V0106　単第0-0060　表
ジェット装置損料	1	一式			V0107　単第0-0061　表
＊＊＊　単位当たり　＊＊＊	1	一式			

ウェルポイント設置　V0101

施 工 単 価 表

単第0-0055　表

100　本　当り

名称・規格など	数量	単位	単価	金額	備考
土木一般世話役	2.7	人			RTPC00009 1
特殊作業員	7.5	人			RTPC00001 1
普通作業員	7.5	人			RTPC00002 1
諸雑費	32	%			#01
＊＊＊　合計　＊＊＊	100	本			
＊＊＊　単位当たり　＊＊＊	1	本			

ウェルポイント撤去　V0102

施 工 単 価 表

単第0-0056　表

100　本　当り

名称・規格など	数量	単位	単価	金額	備考
土木一般世話役	1.8	人			RTPC00009 1
特殊作業員	5.0	人			RTPC00001 1
普通作業員	7.6	人			RTPC00002 1
諸雑費	36	%			#01
＊＊＊　合計　＊＊＊	100	本			
＊＊＊　単位当たり　＊＊＊	1	本			

ウェルポイントポンプ設置　V0103

施 工 単 価 表

単第0-0057　表

1　組　当り

名称・規格など	数量	単位	単価	金額	備考
土木一般世話役	0.3	人			RTPC00009 1
特殊作業員	0.9	人			RTPC00001 1
普通作業員	1.2	人			RTPC00002 1
諸雑費	36	%			#01
＊＊＊　単位当たり　＊＊＊	1	組			

ウェルポイントポンプ撤去　V0104

施 工 単 価 表

単第0-0058　表

1　組　当り

名称・規格など	数量	単位	単価	金額	備考
土木一般世話役	0.1	人			RTPC00009 1
特殊作業員	0.6	人			RTPC00001 1
普通作業員	0.8	人			RTPC00002 1
諸雑費	26	%			#01
＊＊＊　単位当たり　＊＊＊	1	組			

ウェルポイントポンプ運転管理　V0105

施 工 単 価 表

単第0-0059　表

1　日　当り

名称・規格など	数量	単位	単価	金額	備考
土木一般世話役	0.2	人			RTPC00009 1
特殊作業員	0.7	人			RTPC00001 1
諸雑費	38	%			#01
＊＊＊　単位当たり　＊＊＊	1	日			

ウェルポイント工損料　V0106

施 工 単 価 表

単第0-0060　表

1　式　当り

名称・規格など	数量	単位	単価	金額	備考
ウェルポイントポンプ損料	53	供用日			W0001
ウェルポイントポンプ損料 Q=2.5m3/min	1	現場			W0001
ウェルポイント損料 供用1日当り	53	供用日			W0001
ウェルポイント損料 1現場当り損料	10	本/1現場			W0001
ヘッダーライン損料 供用1日当り損料	53	供用日			W0001
ヘッダーライン損料 1現場当り損料	35	m/1現場			W0001
諸雑費	1	式			#91
＊＊＊　単位当たり　＊＊＊	1	一式			

ジェット装置損料　V0107

施 工 単 価 表

単第0-0061　表

1　式　当り

名称・規格など	数量	単位	単価	金額	備考
ジェット装置損料 供用1日当り 2.5/100*10	0.25	供用日			W0001
ジェット装置損料 1現場当り損料	1	現場			W0001
諸雑費	1	式			#91
＊＊＊　単位当たり　＊＊＊	1	一式			

発動発電機運転　　V0110

施 工 単 価 表

単第0-0062　表

1　　式　　当り

名　称　・　規　格　な　ど	数　　量	単　位	単　　価	金　　額	備　　考
発動発電機運転 ディーゼル　17/20kVA 排出ガス対策型1次基準	53	日			S9470　　単第0-0063　表
＊＊＊　単位当たり　＊＊＊	1	一式			

施 工 単 価 表

発動発電機運転　　S9470　　単第0-0063　表

ディーゼル　17/20kVA　　排出ガス対策型1次基準　　1　日　当り

名称・規格など	数量	単位	単価	金額	備考
軽油 小型ローリー（パトロール給油）	16.80	L			TTPC00013 2.8*6
発動発電機 ディーゼルエンジン駆動・排1 定格容量(50/60Hz)17/20kVA	1	日			MJ751
諸雑費	1	一式			#91
＊＊＊　単位当たり　＊＊＊	1	日			
A=6　ディーゼル　17/20kVA C=2　排出ガス対策型1次基準			B=6　運転日当り運転時間（T）		
燃料消費量（時間当り）= 19.000（kW）× 0.145（燃料消費率）= 2.800（L／時間） 損料表⑬欄 = 2,910					

施 工 単 価 表

ポンプ運転　S1050031　単第0-0064　表

排水量 40以上120未満 (m3/h)　作業時排水　1　日　当り

名称・規格など	数量	単位	単価	金額	備考
特殊作業員	0.140	人			RTPC00001 9
建設用ポンプ(水中ポンプ)運転 口径200mm,揚程15m 15.0kw	1.000	日			S9000045 単第0-0065 表 9
機-16_発動発電機運転 ディーゼル35kVA 排出ガス対策型2次基準	1.000	日			S9469 単第0-0066 表 9
諸雑費	3	%			#09
＊＊＊ 単位当たり ＊＊＊	1	日			
A=2 排水量 40以上120未満 (m3/h)			B=1 作業時排水		

施 工 単 価 表

建設用ポンプ(水中ポンプ)運転　S9000045　単第0-0065　表

口径200mm,揚程15m　15.0kw　1　日　当り

名称・規格など	数量	単位	単価	金額	備考
工事用水中ポンプ賃料 口径２００mm全揚程１５m　１５kW	1.20	供用日			KR0914
諸雑費	1	一式			#91
＊＊＊　単位当たり　＊＊＊	1	日			
A=8　口径200mm,揚程15m			B=1.2　機械賃料数量(供用日/日)		

施 工 単 価 表

機-16_発動発電機運転　　S9469　　単第0-0066　表

ディーゼル35kVA　　排出ガス対策型2次基準　　1　日　当り

名称・規格など	数量	単位	単価	金額	備考
軽油 小型ローリー（パトロール給油）	38.00	L			TTPC00013
<賃>発動発電機(ディーゼル発電機) 定格容量35kVA 排出ガス対策型（第1,2次基準値）	1.20	供用日			KR020015
諸雑費	1	一式			#91
＊＊＊　単位当たり　＊＊＊	1	日			
A=7　ディーゼル35kVA C=1.2　機械賃料数量(供用日/日)			B=38　燃料消費量(L/日) D=3　排出ガス対策型2次基準		

土のう拵え,積立,撤去工　S1012

施 工 単 価 表

単第0-0067　表

小口並べ　10　m2　当り

名　称　・　規　格　な　ど	数　量	単　位	単　価	金　額	備　考
山土	3.400	ｍ３			F0000000002
土のう ４８×６２ｃｍ	170.000	枚			T0802 化学繊維袋
普通作業員	7.140	人			RTPC00002
諸雑費	1	一式			#91
＊＊＊　合計　＊＊＊	10	m2			
＊＊＊　単位当たり　＊＊＊	1	m2			
A=1　小口並べ C=2　【F】土砂(m3)			B=1　土のう拵え,積立,撤去		
小口並べ　１７袋／㎡ 普通作業員　= 0.042 ＊ 17 ＊ 10 = 7.140 (人) 土砂　= 17 ＊ 0.02 (m3／袋)　＊ 10 = 3.400 (m3)					

敷鉄板設置　S1050041

施 工 単 価 表

単第0-0068　表

100　m2　当り

名称・規格など	数量	単位	単価	金額	備考
土木一般世話役	0.152	人			RTPC00009 9
とび工	0.152	人			RTPC00004 9
普通作業員	0.152	人			RTPC00002 9
機-28_バックホウ運転(賃料) クレーン付2.9t吊 山積0.8m3 排対3次	0.152	日			S9035 単第0-0069 表 9
諸雑費	1	%			#09
＊＊＊ 合計 ＊＊＊	100	m2			
＊＊＊ 単位当たり ＊＊＊	1	m2			
土木一般世話役 = 1 * 100 / D = 1 * 100 / 656 = 0.152(人) 小数第4位四捨五入小数第3位止め とび工 = 1 * 100 / D = 1 * 100 / 656 = 0.152(人) 小数第4位四捨五入小数第3位止め 普通作業員 = 1 * 100 / D = 1 * 100 / 656 = 0.152(人) 小数第4位四捨五入小数第3位止め					
バックホウ(クローラ型)運転 = 100 / D = 100 / 656 = 0.152(日) 小数第4位四捨五入小数第3位止め					

施 工 単 価 表

機-28_バックホウ運転(賃料)　S9035　単第0-0069　表

クレーン付2.9t吊 山積0.8m3 排対3次　1　日　当り

名称・規格など	数量	単位	単価	金額	備考
特殊運転手	1.00	人			RTPC00006
軽油 小型ローリー（パトロール給油）	112.00	L			TTPC00013
バックホウ［クローラ型・クレーン付］賃料 山積０．８ｍ３	1.06	供用日			KTPC00006
諸雑費	1	一式			#91
＊＊＊　単位当たり　＊＊＊	1	日			
A=19　クレーン付2.9t吊 山積0.8m3 排対3次 C=1　運転労務数量(人/日)			B=112　軽油消費量(L/日) D=1.06　機械賃料数量(供用日/日)		

敷鉄板撤去　S1050043

施 工 単 価 表

単第0-0070　表

100　m2　当り

名称・規格など	数量	単位	単価	金額	備考
土木一般世話役	0.143	人			RTPC00009 9
とび工	0.143	人			RTPC00004 9
普通作業員	0.143	人			RTPC00002 9
機-28_バックホウ運転(賃料) クレーン付2.9t吊 山積0.8m3 排対3次	0.143	日			S9035 単第0-0069 表 9
諸雑費	1	%			#09
＊＊＊ 合計 ＊＊＊	100	m2			
＊＊＊ 単位当たり ＊＊＊	1	m2			
土木一般世話役 = 1 ＊ 100 / D = 1 ＊ 100 / 701 = 0.143(人) 小数第4位四捨五入小数第3位止め とび工 = 1 ＊ 100 / D = 1 ＊ 100 / 701 = 0.143(人) 小数第4位四捨五入小数第3位止め 普通作業員 = 1 ＊ 100 / D = 1 ＊ 100 / 701 = 0.143(人) 小数第4位四捨五入小数第3位止め					
バックホウ(クローラ型)運転 = 100 / D = 100 / 701 = 0.143(日) 小数第4位四捨五入小数第3位止め					

施 工 単 価 表

敷鉄板賃料　S1050029　単第0-0071　表

22×1524×3048,802kg/枚　賃貸期間５３日　1　枚　当り

名称・規格など	数量	単位	単価	金額	備考
(賃料)鉄板 22×1524×3048,802kg/枚 90日以内	53.000	枚・日			K0100065
(賃料)鉄板 22×1524×3048,802kg/枚 整備費	1.000	枚			K0100073
諸雑費	1	一式			#91
＊＊＊　単位当たり　＊＊＊	1	枚			
A=3　22×1524×3048,802kg/枚 C=53　敷鉄板賃貸期間（日）			B=1　賃料 D=2　整備費有り		

施 工 単 価 表

車止めポスト設置　SPK21040252　単第0-0072　表

ピラー型 取外し式　径114.3mm H850mm スチール　再設置　1　本　当り

機械構成比：　0.00%　労務構成比：　16.62%　材料構成比：　83.38%　市場単価構成比：　0.00%　標準単価：

代 表 機 労 材 規 格	構成比	単価(積算地区)	代 表 機 労 材 規 格(東京地区)	単価(東京地区)	備 考
普通作業員	15.83%		普通作業員		RTPC00002 RTPT00002
その他(労務)			その他(労務)		ER009
車止めポスト ﾋﾟﾗｰ型取外し式径114.3mm高さ850mmｽﾁｰﾙ	83.38%		車止めポスト ピラー型 取外し式 径114.3mm 高さ850mm スチール		TTPC00100 TTPT00100
積算単価			積算単価		EP001
A=2　ピラー型 取外し式 D=1　-(全ての費用)			B=4　径114.3mm H850mm スチール		

施 工 単 価 表

車止めポスト撤去　SS000153　単第0-0073　表

プレキャストコンクリートブロック建込　門型　土木コスト情報p60　1　m　当り

名称・規格など	数量	単位	単価	金額	備考
横断・転落防止柵撤去　門型 プレキャスト建込用	1.000	m			TSA42
諸雑費	1	一式			#91
＊＊＊　単位当たり　＊＊＊	1	m			
A=2　プレキャストコンクリートブロック建込 C=1　- E=1　-			B=2　門型 D=1　-		

不陸整正　　SPK21040224

施 工 単 価 表

単第0-0074　表

補足材料無し　　1　　m2　　当り

機械構成比：　25.67%　　労務構成比：　67.46%　　材料構成比：　6.87%　　市場単価構成比：　0.00%　　標準単価：

代　表　機　労　材　規　格	構成比	単価(積算地区)	代　表　機　労　材　規　格(東京地区)	単価(東京地区)	備　考
モータグレーダ 土工用・排2 ブレード幅3.1m	12.66%		モータグレーダ 土工用・排2 ブレード幅3.1m		MTPC00134 MTPT00134
ロードローラ マタダム・排2 運転質量10t締固め幅2.1m	9.81%		ロードローラ マカダム・排2 運転質量10t締固め幅2.1m		MTPC00135 MTPT00135
タイヤローラ ８～２０ｔ	3.20%		タイヤローラ 質量8～20t		KTPC00007 KTPT00007
特殊運転手	42.61%		運転手(特殊)		RTPC00006 RTPT00006
特殊作業員	13.11%		特殊作業員		RTPC00001 RTPT00001
普通作業員	9.55%		普通作業員		RTPC00002 RTPT00002
土木一般世話役	2.19%		土木一般世話役		RTPC00009 RTPT00009
軽油 小型ローリー（パトロール給油）	6.87%		軽油1.2号パトロール給油		TTPC00013 TTPT00013
積算単価			積算単価		EP001

不陸整正　　SPK21040224

施 工 単 価 表

単第0-0074　表

補足材料無し　　1　　m2　　当り

機械構成比：　25.67%　　労務構成比：　67.46%　　材料構成比：　6.87%　　市場単価構成比：　0.00%　　標準単価：

代　表　機　労　材　規　格	構成比	単価(積算地区)	代　表　機　労　材　規　格(東京地区)	単価(東京地区)	備　考
A=1　　補足材料無し			E=1　　-(全ての費用)		

施 工 単 価 表

下層路盤(車道・路肩部)　SPK21040225　単第0-0075　表

全仕上り厚１４０mm 1層施工　RC-30　1　m2　当り

機械構成比：　5.23%　労務構成比：　15.52%　材料構成比：　79.25%　市場単価構成比：　0.00%　標準単価：

代　表　機　労　材　規　格	構成比	単価(積算地区)	代　表　機　労　材　規　格(東京地区)	単価(東京地区)	備　考
モータグレーダ 土工用・排2 ブレード幅3.1m	2.12%		モータグレーダ 土工用・排2 ブレード幅3.1m		MTPC00134 MTPT00134
ロードローラ マタダム・排2 運転質量10t締固め幅2.1m	1.64%		ロードローラ マカダム・排2 運転質量10t締固め幅2.1m		MTPC00135 MTPT00135
タイヤローラ ８～２０ｔ	0.53%		タイヤローラ 質量8～20t		KTPC00007 KTPT00007
その他(機械)			その他(機械)		EK009
特殊運転手	7.14%		運転手(特殊)		RTPC00006 RTPT00006
特殊作業員	2.51%		特殊作業員		RTPC00001 RTPT00001
普通作業員	2.39%		普通作業員		RTPC00002 RTPT00002
土木一般世話役	0.68%		土木一般世話役		RTPC00009 RTPT00009
その他(労務)			その他(労務)		ER009

施 工 単 価 表

下層路盤(車道・路肩部)　SPK21040225　単第0-0075　表

全仕上り厚１４０mm 1層施工　RC-30　1　m2　当り

機械構成比：　5.23%　労務構成比：　15.52%　材料構成比：　79.25%　市場単価構成比：　0.00%　標準単価：

代　表　機　労　材　規　格	構成比	単価(積算地区)	代　表　機　労　材　規　格(東京地区)	単価(東京地区)	備　考
再生クラッシャーラン ＲＣ－３０	77.85%		クラッシャラン 40～0mm [標準数量]全仕上り厚150mm		TTPCD0018 TTPT00346
軽油 小型ローリー（パトロール給油）	1.15%		軽油1.2号パトロール給油		TTPC00013 TTPT00013
その他(材料)			その他(材料)		EZ009
積算単価			積算単価		E9999
A=140　全仕上り厚(mm) D=1　-(全ての費用)			B=3　RC-30		

施 工 単 価 表

下層路盤(車道・路肩部)　SPK21040225　単第0-0076　表

全仕上り厚１５０mm 1層施工　RC-40　1　m2　当り

機械構成比：　5.23%　労務構成比：　15.52%　材料構成比：　79.25%　市場単価構成比：　0.00%　標準単価：

代　表　機　労　材　規　格	構成比	単価(積算地区)	代　表　機　労　材　規　格(東京地区)	単価(東京地区)	備　考
モータグレーダ 土工用・排2 ブレード幅3.1m	2.12%		モータグレーダ 土工用・排2 ブレード幅3.1m		MTPC00134 MTPT00134
ロードローラ マタダム・排2 運転質量10t締固め幅2.1m	1.64%		ロードローラ マカダム・排2 運転質量10t締固め幅2.1m		MTPC00135 MTPT00135
タイヤローラ ８～２０ｔ	0.53%		タイヤローラ 質量8～20t		KTPC00007 KTPT00007
その他(機械)			その他(機械)		EK009
特殊運転手	7.14%		運転手(特殊)		RTPC00006 RTPT00006
特殊作業員	2.51%		特殊作業員		RTPC00001 RTPT00001
普通作業員	2.39%		普通作業員		RTPC00002 RTPT00002
土木一般世話役	0.68%		土木一般世話役		RTPC00009 RTPT00009
その他(労務)			その他(労務)		ER009

施 工 単 価 表

下層路盤(車道・路肩部)　SPK21040225　単第0-0076　表

全仕上り厚１５０mm 1層施工　RC-40　1　m2　当り

機械構成比：　5.23%　労務構成比：　15.52%　材料構成比：　79.25%　市場単価構成比：　0.00%　標準単価：

代　表　機　労　材　規　格	構成比	単価(積算地区)	代　表　機　労　材　規　格(東京地区)	単価(東京地区)	備　考
再生クラッシャーラン ＲＣ－４０	77.85%		クラッシャラン 40～0mm [標準数量]全仕上り厚150mm		TTPC00008 TTPT00346
軽油 小型ローリー（パトロール給油）	1.15%		軽油1.2号パトロール給油		TTPC00013 TTPT00013
その他(材料)			その他(材料)		EZ009
積算単価			積算単価		E9999
A=150　全仕上り厚(mm) D=1　-(全ての費用)			B=4　RC-40		

施 工 単 価 表

下層路盤(歩道部)　SPK21040226　単第0-0077　表

全仕上り厚１００mm 1層施工　RC-30　1　m2　当り

機械構成比：　6.11%　労務構成比：　70.83%　材料構成比：　23.06%　市場単価構成比：　0.00%　標準単価：

代　表　機　労　材　規　格	構成比	単価(積算地区)	代　表　機　労　材　規　格(東京地区)	単価(東京地区)	備　考
<賃>小型バックホウ(クローラ型) 山積0.11m3(平積0.08) 排出ガス対策型(第1,2,3次基準値)低騒音	3.17%		小型バックホウ [クローラ型] 山積0.11m3(平積0.08m3)		KTPC00001 KTPT00001
振動ローラ［搭乗式・コンバインド型］賃料 質量３～４ｔ 排出ガス対策型(第1,2次基準値)低騒音	2.77%		振動ローラ(舗装用) [搭乗式コンバインド型] 質量3～4t		KTPC00009 KTPT00009
その他(機械)			その他(機械)		EK009
普通作業員	29.82%		普通作業員		RTPC00002 RTPT00002
特殊運転手	24.99%		運転手(特殊)		RTPC00006 RTPT00006
特殊作業員	13.96%		特殊作業員		RTPC00001 RTPT00001
その他(労務)			その他(労務)		ER009
再生クラッシャーラン ＲＣ－３０	21.10%		再生クラッシャーラン RC-40 [標準数量]全仕上り厚100mm		TTPCD0018 TTPT00352
軽油 小型ローリー（パトロール給油）	1.91%		軽油1.2号パトロール給油		TTPC00013 TTPT00013

施 工 単 価 表

下層路盤(歩道部)　SPK21040226　単第0-0077　表

全仕上り厚１００mm 1層施工　RC-30　1　m2　当り

機械構成比：　6.11%　労務構成比：　70.83%　材料構成比：　23.06%　市場単価構成比：　0.00%　標準単価：

代　表　機　労　材　規　格	構成比	単価(積算地区)	代　表　機　労　材　規　格(東京地区)	単価(東京地区)	備　考
その他(材料)			その他(材料)		EZ009
積算単価			積算単価		E9999
A=100　全仕上り厚(mm) D=1　-(全ての費用)			B=3　RC-30		

施 工 単 価 表

上層路盤(車道・路肩部)　SPK21040227　単第0-0078　表

M-30　全仕上り厚１００mm 1層施工　1　m2　当り

機械構成比：　10.38%　労務構成比：　30.75%　材料構成比：　58.87%　市場単価構成比：　0.00%　標準単価：

代　表　機　労　材　規　格	構成比	単価(積算地区)	代　表　機　労　材　規　格(東京地区)	単価(東京地区)	備　考
モータグレーダ 土工用・排2 ブレード幅3.1m	4.20%		モータグレーダ 土工用・排2 ブレード幅3.1m		MTPC00134 MTPT00134
ロードローラ マタダム・排2 運転質量10t締固め幅2.1m	3.25%		ロードローラ マカダム・排2 運転質量10t締固め幅2.1m		MTPC00135 MTPT00135
タイヤローラ ８～２０ｔ	1.06%		タイヤローラ 質量8～20t		KTPC00007 KTPT00007
その他(機械)			その他(機械)		EK009
特殊運転手	14.14%		運転手(特殊)		RTPC00006 RTPT00006
特殊作業員	4.97%		特殊作業員		RTPC00001 RTPT00001
普通作業員	4.74%		普通作業員		RTPC00002 RTPT00002
土木一般世話役	1.36%		土木一般世話役		RTPC00009 RTPT00009
その他(労務)			その他(労務)		ER009

施 工 単 価 表

上層路盤(車道・路肩部)　SPK21040227　単第0-0078　表

M-30　全仕上り厚１００mm 1層施工　1　m2　当り

機械構成比：　10.38%　労務構成比：　30.75%　材料構成比：　58.87%　市場単価構成比：　0.00%　標準単価：

代　表　機　労　材　規　格	構成比	単価(積算地区)	代　表　機　労　材　規　格(東京地区)	単価(東京地区)	備　考
粒度調整砕石 Ｍ－３０	56.09%		再生粒度調整砕石 RM-40 [標準数量]全仕上り厚150mm		TTPCD0021 TTPT00357
軽油 小型ローリー（パトロール給油）	2.28%		軽油1.2号パトロール給油		TTPC00013 TTPT00013
その他(材料)			その他(材料)		EZ009
積算単価			積算単価		E9999
A=6　M-30 H=1　-(全ての費用)			E=100　全仕上り厚(mm)		

施 工 単 価 表

基層(車道・路肩部)　SPK21040232　単第0-0079　表

平均幅員1.4m未満(1層平均50mm以下)　1層当り平均仕上厚５０mm　1　m2　当り

機械構成比：　0.56%　労務構成比：　47.76%　材料構成比：　51.68%　市場単価構成比：　0.00%　標準単価：

代　表　機　労　材　規　格	構成比	単価(積算地区)	代　表　機　労　材　規　格(東京地区)	単価(東京地区)	備　考
振動ローラ(舗装用) ハンドガイド式 運転質量0.5～0.6t	0.32%		振動ローラ(舗装用) ハンドガイド式 運転質量0.5～0.6t		MTPC00047 MTPT00047
振動コンパクタ 前進型 運転質量40～60kg	0.16%		振動コンパクタ 前進型 運転質量40～60kg		MTPC00049 MTPT00049
その他(機械)			その他(機械)		EK009
特殊作業員	21.49%		特殊作業員		RTPC00001 RTPT00001
普通作業員	15.02%		普通作業員		RTPC00002 RTPT00002
土木一般世話役	4.31%		土木一般世話役		RTPC00009 RTPT00009
その他(労務)			その他(労務)		ER009
再生アスファルト混合物 粗粒度（２０）	46.45%		再生粗粒度As混合物(20) [標準数量]平均仕上り厚50mm		TTPC00023 TTPT00281
アスファルト乳剤 ＰＫ－３　プライムコート用	5.03%		アスファルト乳剤(JISK2208) アスファルト乳剤(浸透用) PK-3プライムコート用		TTPC00026 TTPT00026

施 工 単 価 表

基層(車道・路肩部)　SPK21040232　単第0-0079　表

平均幅員1.4m未満(1層平均50mm以下)　1層当り平均仕上厚５０mm　1　m2　当り

機械構成比：　0.56%　労務構成比：　47.76%　材料構成比：　51.68%　市場単価構成比：　0.00%　標準単価：

代　表　機　労　材　規　格	構成比	単価(積算地区)	代　表　機　労　材　規　格(東京地区)	単価(東京地区)	備　考
ガソリン レギュラー　スタンド	0.13%		ガソリンレギュラースタンド		TTPC00014 TTPT00014
軽油 小型ローリー（パトロール給油）	0.04%		軽油1.2号パトロール給油		TTPC00013 TTPT00013
その他(材料)			その他(材料)		EZ009
積算単価			積算単価		E9999
A=1　平均幅員1.4m未満(1層平均50mm以下) C=8　再生粗粒度アスファルト混合物(20) G=1　- I=1　-(全ての費用)			B=50　1層当り平均仕上り厚(mm) E=2　PK-3 H=1　-		

施 工 単 価 表

表層(車道・路肩部)　SPK21040234　単第0-0080　表

平均幅員3.0m超　1層当り平均仕上厚４０mm　1　m2　当り

機械構成比：　1.58%　労務構成比：　10.02%　材料構成比：　88.40%　市場単価構成比：　0.00%　標準単価：

代　表　機　労　材　規　格	構成比	単価(積算地区)	代　表　機　労　材　規　格(東京地区)	単価(東京地区)	備　考
アスファルトフィニッシャ ［ホイール型］ 舗装幅2.3～6.0m	1.02%		アスファルトフィニッシャ ［ホイール型］ 舗装幅2.3～6.0m		KTPC00060 KTPT00060
ロードローラ[マカダム] 質量10	0.16%		ロードローラ ［マカダム]質量10t～12t		KTPC00047 KTPT00047
タイヤローラ ８～２０ｔ	0.16%		タイヤローラ 質量8～20t		KTPC00007 KTPT00007
その他(機械)			その他(機械)		EK009
普通作業員	3.67%		普通作業員		RTPC00002 RTPT00002
特殊作業員	2.09%		特殊作業員		RTPC00001 RTPT00001
特殊運転手	2.04%		運転手(特殊)		RTPC00006 RTPT00006
土木一般世話役	0.69%		土木一般世話役		RTPC00009 RTPT00009
その他(労務)			その他(労務)		ER009

施 工 単 価 表

表層(車道・路肩部)　SPK21040234　単第0-0080　表

平均幅員3.0m超　1層当り平均仕上厚４０mm　1　m2　当り

機械構成比：　1.58%　労務構成比：　10.02%　材料構成比：　88.40%　市場単価構成比：　0.00%　標準単価：

代　表　機　労　材　規　格	構成比	単価(積算地区)	代　表　機　労　材　規　格(東京地区)	単価(東京地区)	備　考
再生アスファルト混合物 密粒度（１３）	80.30%		密粒度As混合物(20) [標準数量]平均仕上り厚50mm		TTPC00024 TTPT00284
アスファルト乳剤 ＰＫ－３　プライムコート用	7.54%		アスファルト乳剤(JISK2208) アスファルト乳剤(浸透用) PK-3プライムコート用		TTPC00026 TTPT00026
軽油 小型ローリー（パトロール給油）	0.48%		軽油1.2号パトロール給油		TTPC00013 TTPT00013
その他(材料)			その他(材料)		EZ009
積算単価			積算単価		E9999
A=4　平均幅員3.0m超 C=7　再生密粒度アスファルト混合物(13) G=1　- I=1　-(全ての費用)			B=40　1層当り平均仕上り厚(mm) E=2　PK-3 H=1　-		

施 工 単 価 表

表層(車道・路肩部)　SPK21040234　単第0-0081　表

平均幅員1.4m未満(1層平均50mm以下)　1層当り平均仕上厚５０mm　1　m2　当り

機械構成比：　0.58%　労務構成比：　49.23%　材料構成比：　50.19%　市場単価構成比：　0.00%　標準単価：

代　表　機　労　材　規　格	構成比	単価(積算地区)	代　表　機　労　材　規　格(東京地区)	単価(東京地区)	備　考
振動ローラ(舗装用) ハンドガイド式 運転質量0.5～0.6t	0.33%		振動ローラ(舗装用) ハンドガイド式 運転質量0.5～0.6t		MTPC00047 MTPT00047
振動コンパクタ 前進型 運転質量40～60kg	0.17%		振動コンパクタ 前進型 運転質量40～60kg		MTPC00049 MTPT00049
その他(機械)			その他(機械)		EK009
特殊作業員	22.15%		特殊作業員		RTPC00001 RTPT00001
普通作業員	15.49%		普通作業員		RTPC00002 RTPT00002
土木一般世話役	4.44%		土木一般世話役		RTPC00009 RTPT00009
その他(労務)			その他(労務)		ER009
排水性アスコン(13) 県単p51	48.21%		密粒度As混合物(20) [標準数量]平均仕上り厚50mm		F0000018500 TTPT00284
アスファルト乳剤 ＰＫ－４　タックコート用	1.77%		アスファルト乳剤(JISK2208) アスファルト乳剤(浸透用) PK-4タックコート用		TTPC00027 TTPT00027

施 工 単 価 表

表層(車道・路肩部)　SPK21040234　単第0-0081　表

平均幅員1.4m未満(1層平均50mm以下)　1層当り平均仕上厚５０mm　1　m2　当り

機械構成比：　0.58%　労務構成比：　49.23%　材料構成比：　50.19%　市場単価構成比：　0.00%　標準単価：

代　表　機　労　材　規　格	構成比	単価(積算地区)	代　表　機　労　材　規　格(東京地区)	単価(東京地区)	備　考
ガソリン レギュラー　スタンド	0.14%		ガソリンレギュラースタンド		TTPC00014 TTPT00014
軽油 小型ローリー（パトロール給油）	0.04%		軽油1.2号パトロール給油		TTPC00013 TTPT00013
その他(材料)			その他(材料)		EZ009
積算単価			積算単価		E9999
A=1　平均幅員1.4m未満(1層平均50mm以下) C=22　材料各種(2.00以上2.10t/m3未満) E=1　PK-4 H=1　-			B=50　1層当り平均仕上り厚(mm) D=18500　【F】As混合物(t) G=1　- I=1　-(全ての費用)		

施 工 単 価 表

表層(歩道部)　SPK21040237　単第0-0082　表

平均幅員1.4m以上　1層当り平均仕上厚３０mm　1　m2　当り

機械構成比：　3.02%　労務構成比：　23.37%　材料構成比：　73.61%　市場単価構成比：　0.00%　標準単価：

代　表　機　労　材　規　格	構成比	単価(積算地区)	代　表　機　労　材　規　格(東京地区)	単価(東京地区)	備　考
アスファルトフィニッシャ クローラ型 舗装幅1.4～3.0m	2.27%		アスファルトフィニッシャ クローラ型 舗装幅1.4～3.0m		MTPC00052 MTPT00052
振動ローラ［搭乗式・コンバインド型］賃料 質量３～４ｔ 排出ガス対策型(第1,2次基準値)低騒音	0.43%		振動ローラ(舗装用) ［搭乗式コンバインド型］ 質量3～4t		KTPC00009 KTPT00009
その他(機械)			その他(機械)		EK009
普通作業員	8.83%		普通作業員		RTPC00002 RTPT00002
特殊作業員	6.06%		特殊作業員		RTPC00001 RTPT00001
特殊運転手	3.96%		運転手(特殊)		RTPC00006 RTPT00006
土木一般世話役	2.02%		土木一般世話役		RTPC00009 RTPT00009
その他(労務)			その他(労務)		ER009
再生アスファルト混合物 密粒度（１３）	64.33%		再生密粒度As混合物(13) ［標準数量］平均仕上り厚40mm		TTPC00024 TTPT00293

施 工 単 価 表

表層(歩道部)　SPK21040237　単第0-0082　表

平均幅員1.4m以上　1層当り平均仕上厚３０mm　1　m2　当り

機械構成比：　3.02%　労務構成比：　23.37%　材料構成比：　73.61%　市場単価構成比：　0.00%　標準単価：

代　表　機　労　材　規　格	構成比	単価(積算地区)	代　表　機　労　材　規　格(東京地区)	単価(東京地区)	備　考
アスファルト乳剤 ＰＫ－３　プライムコート用	8.90%		アスファルト乳剤(JISK2208) アスファルト乳剤(浸透用) PK-3プライムコート用		TTPC00026 TTPT00026
軽油 小型ローリー（パトロール給油）	0.34%		軽油1.2号パトロール給油		TTPC00013 TTPT00013
その他(材料)			その他(材料)		EZ009
積算単価			積算単価		E9999
A=3　平均幅員1.4m以上 C=7　再生密粒度アスファルト混合物(13) G=1　- I=1　-(全ての費用)			B=30　1層当り平均仕上り厚(mm) E=2　PK-3 H=1　-		

施 工 単 価 表

樹脂モルタル舗装工　SS000215　単第0-0083　表

厚6mm以下　[規]50m2未満　1　m2　当り

名称・規格など	数量	単位	単価	金額	備考
薄層カラー舗装工　樹脂モルタル舗装工 厚６ｍｍ以下	1.000	㎡			TS550
諸雑費	1	一式			#91
＊＊＊　単位当たり　＊＊＊	1	m2			
A=1　厚6mm以下 C=2　[規]50m2未満			B=1　- E=1　-		

U型側溝　　SDT00013

施 工 単 価 表

単第0-0084　表

U型側溝(各種) L=2000mm/本　　1　m　当り

名称・規格など	数量	単位	単価	金額	備考
昼間_U型側溝【手間のみ】 L=2000_1000kg/個以下 時間的制約なし	1.000	m			TDT000725
改良型道路側溝 3種　250　Ｌ＝2.0ｍ	0.500	個			F0000001300 県単p160
再生クラッシャーラン ＲＣ－４０	0.060	m3			TTPC00008
諸雑費	1	一式			#91
＊＊＊　単位当たり　＊＊＊	1	m			
A=1　昼間施工 D=1300　【F】U型側溝(本) F=6　1000≧重量			B=5　U型側溝(各種) E=3　L=2000mm/本 G=1　時間的制約なし		
I=1　- K=2　RC-40			J=1　- N=0.5　基礎砕石の設計数量(m3/10m)		

蓋版　　SDT00017

施 工 単 価 表

単第0-0085　表

蓋版(各種) 40≧重量　　1　枚　当り

名称・規格など	数量	単位	単価	金額	備考
昼間_蓋版【手間のみ】 コンクリート・鋼製_40kg/枚以下 時間的制約なし	1.000	枚			TDT000817
グレーチング U字溝用　240	1.000	枚			F0000001530 建設物価p276
諸雑費	1	一式			#91
＊＊＊　単位当たり　＊＊＊	1	枚			
A=1　昼間施工 D=1530　【F】蓋版(枚) F=1　時間的制約なし			B=9　蓋版(各種) E=1　40≧重量 G=1　-		

現場打ちコンクリート床版　V0307

施 工 単 価 表

単第0-0086　表

1　箇所　当り

名　称　・　規　格　な　ど	数　量	単　位	単　価	金　額	備　考
コンクリート 小型構造物 24-12-25(20)BB 人力打設	0.138	m3			SPK21040140　単第0-0087　表
型枠 一般型枠 小型構造物	0.734	m2			SPK21040142　単第0-0027　表
コンクリートはつり 機械施工	0.05	m3			SDT00031　単第0-0088　表
鉄筋工 SD345_D13 一般構造物 [規]10t未満	0.01	t			SS000099　単第0-0020　表
コンクリート削孔(電動ハンマドリル) 削孔深さ30mm以上200mm未満	5	孔			SPK21040106　単第0-0089　表
支保工 パイプサポート支保 f<=40(t<=120)	0.419	空m3			S0370　単第0-0048　表
目地板 瀝青繊維質目地板t=10mm	0.56	m2			SPK21040110　単第0-0090　表
＊＊＊　単位当たり　＊＊＊	1	箇所			

施 工 単 価 表

コンクリート　SPK21040140　単第0-0087　表

小型構造物 24-12-25(20)BB　人力打設　1　m3　当り

機械構成比：　0.00%　労務構成比：　44.55%　材料構成比：　55.45%　市場単価構成比：　0.00%　標準単価：

代表機労材規格	構成比	単価(積算地区)	代表機労材規格(東京地区)	単価(東京地区)	備考
普通作業員	25.54%		普通作業員		RTPC00002 RTPT00002
特殊作業員	8.75%		特殊作業員		RTPC00001 RTPT00001
土木一般世話役	7.99%		土木一般世話役		RTPC00009 RTPT00009
その他(労務)			その他(労務)		ER009
レディーミクストコンクリート 高炉 24-12-25(20) W/C55%以下	55.45%		生コンクリート 高炉 24-12-25(20) W/C 55%		TTPC00343 TTPT00343
積算単価			積算単価		E9999
A=2 小型構造物 C=1 24-12-25(20)BB H=2 現場内小運搬無し K=1 -(全ての費用)			B=3 人力打設 F=2 一般養生 J=1 -		

04-******-40404-40

コンクリートはつり　　SDT00031

施 工 単 価 表

単第0-0088　表

機械施工　　1　　m3　　当り

名称・規格など	数量	単位	単価	金額	備考
昼間_無筋構造物【手間のみ】 機械施工 時間的制約なし	1.000	m3			TDT001561
諸雑費	1	一式			#91
＊＊＊　単位当たり　＊＊＊	1	m3			
A=1　昼間施工 C=1　-			B=1　機械施工 D=1　時間的制約なし		

施 工 単 価 表

コンクリート削孔(電動ハンマドリル)　SPK21040106　単第0-0089　表

削孔深さ30mm以上200mm未満　1　孔　当り

機械構成比：　2.65%　労務構成比：　95.05%　材料構成比：　2.30%　市場単価構成比：　0.00%　標準単価：

代　表　機　労　材　規　格	構成比	単価(積算地区)	代　表　機　労　材　規　格(東京地区)	単価(東京地区)	備　考
<賃>発動発電機(ガソリン発電機) 定格容量2kVA 低騒音	1.21%		<賃>発動発電機(ガソリン発電機) 定格容量2kVA 低騒音		KTPC00041 KTPT00041
電動ハンマドリル 穴あけ能力φ38～40mm	0.95%		電動ハンマドリル 穴あけ能力φ38～40mm		MTPC00146 MTPT00146
その他(機械)			その他(機械)		EK009
特殊作業員	46.28%		特殊作業員		RTPC00001 RTPT00001
普通作業員	18.36%		普通作業員		RTPC00002 RTPT00002
土木一般世話役	12.65%		土木一般世話役		RTPC00009 RTPT00009
その他(労務)			その他(労務)		ER009
ガソリン レギュラー　スタンド	1.87%		ガソリンレギュラースタンド		TTPC00014 TTPT00014
その他(材料)			その他(材料)		EZ009

施 工 単 価 表

コンクリート削孔(電動ハンマドリル)　SPK21040106　単第0-0089　表

削孔深さ30mm以上200mm未満　1　孔　当り

機械構成比：　2.65%　労務構成比：　95.05%　材料構成比：　2.30%　市場単価構成比：　0.00%　標準単価：

代　表　機　労　材　規　格	構成比	単価(積算地区)	代　表　機　労　材　規　格(東京地区)	単価(東京地区)	備　考
積算単価			積算単価		EP001
A=1　削孔深さ30mm以上200mm未満					

目地板　　SPK21040110

施 工 単 価 表

単第0-0090　表

瀝青繊維質目地板t=10mm　　1　m2　当り

機械構成比：　0.00%　労務構成比：　38.61%　材料構成比：　61.39%　市場単価構成比：　0.00%　標準単価：

代　表　機　労　材　規　格	構成比	単価(積算地区)	代　表　機　労　材　規　格(東京地区)	単価(東京地区)	備　考
普通作業員	32.23%		普通作業員		RTPC00002 RTPT00002
土木一般世話役	6.38%		土木一般世話役		RTPC00009 RTPT00009
目地板 瀝青繊維質板 厚10mm	61.39%		瀝青繊維質目地板 厚さ10mm		TTPC00199 TTPT00199
積算単価			積算単価		EP001
A=1　瀝青繊維質目地板t=10mm					

施 工 単 価 表

暗渠排水管　　SPK21040080　　単第0-0091　表

据付 直管 50～150mm　　硬質ポリ塩化ビニル管 VP 呼び径100mm　　1　m　当り

機械構成比：　0.00%　労務構成比：　44.90%　材料構成比：　55.10%　市場単価構成比：　0.00%　標準単価：

代 表 機 労 材 規 格	構成比	単価(積算地区)	代 表 機 労 材 規 格(東京地区)	単価(東京地区)	備 考
普通作業員	32.47%		普通作業員		RTPC00002 RTPT00002
土木一般世話役	12.43%		土木一般世話役		RTPC00009 RTPT00009
硬質ポリ塩化ビニル管 ＶＰ１００	55.10%		暗渠排水管 直管 呼び径75mm ポリエチレン吸水管		TTPCD0394 TTPT00188
積算単価			積算単価		E9999
A=1　据付 C=1　50～150mm G=1　-			B=1　直管 D=44　硬質ポリ塩化ビニル管 VP 呼び径100mm I=1　-(全ての費用)		

施 工 単 価 表

暗渠排水管　　SPK21040080　　単第0-0092　表

据付 直管 50～150mm　　硬質ポリ塩化ビニル管 VP 呼び径150mm　　1　m　当り

機械構成比：　0.00%　労務構成比：　44.90%　材料構成比：　55.10%　市場単価構成比：　0.00%　標準単価：

代 表 機 労 材 規 格	構成比	単価(積算地区)	代 表 機 労 材 規 格(東京地区)	単価(東京地区)	備 考
普通作業員	32.47%		普通作業員		RTPC00002 RTPT00002
土木一般世話役	12.43%		土木一般世話役		RTPC00009 RTPT00009
硬質ポリ塩化ビニル管 ＶＰ１５０	55.10%		暗渠排水管 直管 呼び径75mm ポリエチレン吸水管		TTPCD0396 TTPT00188
積算単価			積算単価		E9999
A=1　据付 C=1　50～150mm G=1　-			B=1　直管 D=46　硬質ポリ塩化ビニル管 VP 呼び径150mm I=1　-(全ての費用)		

施 工 単 価 表

張りコンクリート　V0201　単第0-0093　表

t=10cm　1　㎡　当り

名称・規格など	数量	単位	単価	金額	備考
コンクリート 小型構造物 18-8-40BB 人力打設	0.1	m3			SPK21040140　単第0-0094　表
＊＊＊　単位当たり　＊＊＊	1	㎡			

施 工 単 価 表

コンクリート　SPK21040140　単第0-0094　表

小型構造物 18-8-40BB　人力打設　1　m3　当り

機械構成比：　0.00%　労務構成比：　44.55%　材料構成比：　55.45%　市場単価構成比：　0.00%　標準単価：

代表機労材規格	構成比	単価(積算地区)	代表機労材規格(東京地区)	単価(東京地区)	備考
普通作業員	25.54%		普通作業員		RTPC00002 RTPT00002
特殊作業員	8.75%		特殊作業員		RTPC00001 RTPT00001
土木一般世話役	7.99%		土木一般世話役		RTPC00009 RTPT00009
その他(労務)			その他(労務)		ER009
レディーミクストコンクリート 高炉 18-8-40 W/C60%以下	55.45%		生コンクリート 高炉 24-12-25(20) W/C 55%		TTPCD0010 TTPT00343
積算単価			積算単価		E9999
A=2 小型構造物 C=2 18-8-40BB H=2 現場内小運搬無し K=1 -(全ての費用)			B=3 人力打設 F=2 一般養生 J=1 -		

施 工 単 価 表

歩車道境界ブロック　SPK21040281　単第0-0095　表

各種(1000超2000mm以下,150以上550kg未満)　設置 RC-40　1　m　当り

機械構成比：　3.01%　労務構成比：　49.13%　材料構成比：　47.86%　市場単価構成比：　0.00%　標準単価：

代　表　機　労　材　規　格	構成比	単価(積算地区)	代　表　機　労　材　規　格(東京地区)	単価(東京地区)	備　考
バックホウ［クローラ型・クレーン付］賃料 排ガス１次山積０．４５ｍ３	2.49%		バックホウ ［クローラ型クレーン付］ 排ガス型(第2次)山積0.45m3吊2.9t		KTPC00005 KTPT00005
バックホウ［クローラ型］賃料 山積０．８ｍ３	0.52%		バックホウ クローラ型 山積0.8m3(平積0.6m3)		KTPC00018 KTPT00018
普通作業員	17.87%		普通作業員		RTPC00002 RTPT00002
特殊作業員	9.75%		特殊作業員		RTPC00001 RTPT00001
特殊運転手	9.47%		運転手(特殊)		RTPC00006 RTPT00006
土木一般世話役	9.17%		土木一般世話役		RTPC00009 RTPT00009
その他(労務)			その他(労務)		ER009
歩車道境界ブロック エプロン一体型 L=2000 県単p148	44.10%		歩車道境界ブロック C種(180/210×300×600) ※(注4)		F0000022500 TTPT00364
軽油 小型ローリー（パトロール給油）	2.64%		軽油1.2号パトロール給油		TTPC00013 TTPT00013

施 工 単 価 表

歩車道境界ブロック　SPK21040281　単第0-0095　表

各種(1000超2000mm以下,150以上550kg未満)　設置 RC-40　1　m　当り

機械構成比：　3.01%　労務構成比：　49.13%　材料構成比：　47.86%　市場単価構成比：　0.00%　標準単価：

代　表　機　労　材　規　格	構成比	単価(積算地区)	代　表　機　労　材　規　格(東京地区)	単価(東京地区)	備　考
再生クラッシャーラン ＲＣ－４０	1.12%		再生クラッシャーラン RC-40		TTPC00008 TTPT00008
積算単価			積算単価		E9999
A=1　設置 C=22500　【F】ブロック(個) E=1　RC-40			B=16　各種(1000超2000mm以下,150以上550kg未満) D=50　100m当りの使用量(個) F=4　生コンクリート無し		

施 工 単 価 表

歩車道境界ブロック　SPK21040281　単第0-0096　表

各種(600mm以下,50kg未満)　設置 RC-40　1　m　当り

機械構成比：　0.57%　労務構成比：　67.02%　材料構成比：　32.41%　市場単価構成比：　0.00%　標準単価：

代　表　機　労　材　規　格	構成比	単価(積算地区)	代　表　機　労　材　規　格(東京地区)	単価(東京地区)	備　考
バックホウ［クローラ型］賃料 山積０．８ｍ３	0.57%		バックホウ クローラ型 山積0.8m3(平積0.6m3)		KTPC00018 KTPT00018
普通作業員	30.56%		普通作業員		RTPC00002 RTPT00002
特殊作業員	16.97%		特殊作業員		RTPC00001 RTPT00001
土木一般世話役	16.36%		土木一般世話役		RTPC00009 RTPT00009
特殊運転手	1.34%		運転手(特殊)		RTPC00006 RTPT00006
その他(労務)			その他(労務)		ER009
歩車道境界ブロック C種　乗入れ部　L=600 県単p148	30.71%		歩車道境界ブロック A種 150/170×200×600		F0000002380 TTPT00219
再生クラッシャーラン ＲＣ－４０	1.23%		再生クラッシャーラン RC-40		TTPC00008 TTPT00008
軽油 小型ローリー（パトロール給油）	0.47%		軽油1.2号パトロール給油		TTPC00013 TTPT00013

施 工 単 価 表

歩車道境界ブロック　SPK21040281　単第0-0096　表

各種(600mm以下,50kg未満)　設置 RC-40　1　m　当り

機械構成比：　0.57%　労務構成比：　67.02%　材料構成比：　32.41%　市場単価構成比：　0.00%　標準単価：

代　表　機　労　材　規　格	構成比	単価(積算地区)	代　表　機　労　材　規　格(東京地区)	単価(東京地区)	備　考
積算単価			積算単価		E9999
A=1　設置 C=2380　【F】ブロック(個) E=1　RC-40			B=13　各種(600mm以下,50kg未満) D=167　100m当りの使用量(個) F=4　生コンクリート無し		

施 工 単 価 表

歩車道境界ブロック　V0401　単第0-0097　表

切下げ型（現場打ち）　10　m　当り

名称・規格など	数量	単位	単価	金額	備考
コンクリート 小型構造物 18-8-40BB バックホウ(クレーン機能付)打設	0.20	m3			SPK21040140　単第0-0026　表
型枠 一般型枠 小型構造物	2.0	m2			SPK21040142　単第0-0027　表
鉄筋工 SD345_D13 一般構造物［規]10t未満	0.005	t			SS000099　単第0-0020　表
コンクリート削孔(電動ハンマドリル) 削孔深さ30mm以上200mm未満	33	孔			SPK21040106　単第0-0089　表
＊＊＊　合計　＊＊＊	10	m			
＊＊＊　単位当たり　＊＊＊	1	m			

区画線設置(溶融式)　SDT00001

施 工 単 価 表

単第0-0098　表

ゼブラ_45cm　1,000　m　当り

名称・規格など	数量	単位	単価	金額	備考
昼間_溶融式(手動)【手間のみ】_豪雪 ゼブラ_45cm 時間的制約なし	1,000.000	m			TDT000139
トラフィックペイント(JISK5665_3種1号) 溶融型(紛体状)ガラスビーズ含有量15～18% 白	1,785.000	kg			T1080019
ガラスビーズ(JISR3301_1号) 粒度0.106～0.850mm	78.750	kg			T1080035
プライマー トラフィックペイント接着用	78.750	kg			T1080029
軽油 小型ローリー（パトロール給油）	102.900	L			TTPC00013
諸雑費	1	一式			#91
＊＊＊　合計　＊＊＊	1,000	m			
＊＊＊　単位当たり　＊＊＊	1	m			
A=1　昼間施工 C=12　ゼブラ_45cm E=1　アスファルトに設置の場合			B=1　白色 D=1　塗布厚t=1.5mm F=1　時間的制約なし		
G=1　- I=2　豪雪地域の場合			H=1　- J=1　-(全ての費用)		

区画線設置(溶融式)　SDT00001

施 工 単 価 表

単第0-0098　表

ゼブラ_45cm　1,000　m　当り

名　称　・　規　格　な　ど	数　　量	単　位	単　　価	金　　額	備　　考

区画線設置(溶融式)　SDT00001

施 工 単 価 表

単第0-0099　表

ゼブラ_30cm　1,000　m　当り

名称・規格など	数量	単位	単価	金額	備考
昼間_溶融式(手動)【手間のみ】_豪雪 ゼブラ_30cm 時間的制約なし	1,000.000	m			TDT000133
トラフィックペイント(JISK5665_3種1号) 溶融型(紛体状)ガラスビーズ含有量15～18% 白	1,186.500	kg			T1080019
ガラスビーズ(JISR3301_1号) 粒度0.106～0.850mm	52.500	kg			T1080035
プライマー トラフィックペイント接着用	52.500	kg			T1080029
軽油 小型ローリー（パトロール給油）	88.200	L			TTPC00013
諸雑費	1	一式			#91
＊＊＊　合計　＊＊＊	1,000	m			
＊＊＊　単位当たり　＊＊＊	1	m			
A=1　昼間施工 C=11　ゼブラ_30cm E=1　アスファルトに設置の場合			B=1　白色 D=1　塗布厚t=1.5mm F=1　時間的制約なし		
G=1　- I=2　豪雪地域の場合			H=1　- J=1　-(全ての費用)		

区画線設置(溶融式)　SDT00001

施 工 単 価 表

単第0-0099　表

ゼブラ_30cm　1,000　m　当り

名　称　・　規　格　な　ど	数　　量	単　位	単　　価	金　　額	備　　考

区画線設置(ペイント式)　SDT00003

施 工 単 価 表

単第0-0100　表

溶剤型(加熱式) 実線_15cm　1,000　m　当り

名称・規格など	数量	単位	単価	金額	備考
昼間_ペイント式(車載式)【手間のみ】_豪雪 実線_15cm 時間的制約なし	1,000.000	m			TDT000331
トラフィックペイント(JISK5665_2種B) 加熱型(液状) 白	72.100	L			T1080013
ガラスビーズ(JISR3301_1号) 粒度0.106～0.850mm	60.770	kg			T1080035
軽油 小型ローリー（パトロール給油）	35.020	L			TTPC00013
諸雑費	1	一式			#91
＊＊＊　合計　＊＊＊	1,000	m			
＊＊＊　単位当たり　＊＊＊	1	m			
A=1　昼間施工 C=1　白色 F=1　時間的制約なし			B=1　溶剤型(加熱式) E=1　実線_15cm G=1　-		
H=2　豪雪地域の場合			I=1　-(全ての費用)		

車線分離標(固定式)(貼付式)　SS000095

施 工 単 価 表

単第0-0101　表

設置 高さ_800mm [規]10本未満　1　本　当り

名称・規格など	数量	単位	単価	金額	備考
車線分離標設置工 貼付式　固定式　本体径８０　Ｈ８００	1.000	本			TS032
諸雑費	1	一式			#91
＊＊＊　単位当たり　＊＊＊	1	本			
A=1　設置 C=3　[規]10本未満 F=1　-			B=3　高さ_800mm E=1　-		

施 工 単 価 表

特殊ブロック舗装　SPK21040285　単第0-0102　表

設置　ブロック規格 30cm×30cm　1　m2　当り

機械構成比：　0.00%　労務構成比：　33.06%　材料構成比：　66.94%　市場単価構成比：　0.00%　標準単価：

代　表　機　労　材　規　格	構成比	単価(積算地区)	代　表　機　労　材　規　格(東京地区)	単価(東京地区)	備　考
普通作業員	9.87%		普通作業員		RTPC00002 RTPT00002
ブロック工	8.99%		ブロック工		RTPC00005 RTPT00005
土木一般世話役	4.75%		土木一般世話役		RTPC00009 RTPT00009
特殊作業員	1.82%		特殊作業員		RTPC00001 RTPT00001
その他(労務)			その他(労務)		ER009
特殊ブロック 平板30cm×30cm×6cm	66.94%		カラー平板 研磨平板 300×300×60,参考質量12kg		TTPC00030 TTPT00030
積算単価			積算単価		EP001
A=1　設置			B=1　ブロック規格 30cm×30cm		

木柵工（高さ0.45m）　V0202

施 工 単 価 表

単第0-0103　表

13　本　当り

名称・規格など	数量	単位	単価	金額	備考
普通作業員	0.40	人			RTPC00002
普通作業員	0.78	人			RTPC00002
＊＊＊　合計　＊＊＊	13	本			
＊＊＊　単位当たり　＊＊＊	1	本			

施 工 単 価 表

仮設材等(鋼矢板,H鋼,覆工板,敷鉄板等)運搬　S1000007　単第0-0104　表

運搬距離　３km　製品長 12m以内　1　式　当り

名　称　・　規　格　な　ど	数　量	単　位	単　価	金　額	備　考
基本運賃 運搬距離　３km 製品長 12m以内 運搬質量　１９t	1.000	一式			S1000009　単第0-0105　表
往復					+00
積込み,取卸しに要する費用	1.000	一式			S1000009　単第0-0106　表
＊＊＊　単位当たり　＊＊＊	1	一式			
A=3　運搬距離(km) C=1　- E=19　運搬質量(t)			B=1　12m以内 D=1　- F=1　-		
H=1　- L=1　基地積込み・取卸し,現場積込み・取卸し			J=1　-		

施 工 単 価 表

基本運賃　S1000009　単第0-0105　表

運搬距離　３km　製品長 12m以内 運搬質量　１９t　1　式　当り

名称・規格など	数量	単位	単価	金額	備考
基本運賃	1.000	一式			JU001
t当り基本運賃	19.000	t			E0001
＊＊＊　単位当たり　＊＊＊	1	一式			
A=1　基本運賃 C=1　12m以内			B=3　運搬距離(km) D=19　運搬質量(t)		

積込み,取卸しに要する費用　S1000009

施 工 単 価 表

単第0-0106　表

1　式　当り

名称・規格など	数量	単位	単価	金額	備考
仮設材積込み費（基地）	19.000	t			KR00E006
仮設材取卸し費（現場）	19.000	t			KR00E009
仮設材積込み費（現場）	19.000	t			KR00E008
仮設材取卸し費（基地）	19.000	t			KR00E007
＊＊＊　単位当たり　＊＊＊	1	一式			
A=5　積込み,取卸しに要する費用 K=1　基地積込み・取卸し,現場積込み・取卸し			D=19　運搬質量(t)		

施 工 単 価 表

建設機械の貨物自動車等による運搬　S1000013　単第0-0107　表

建設機械(各種)　片道運搬距離　１６０km 往復運搬　1　回　当り

名称・規格など	数量	単位	単価	金額	備考
基本運賃料金 片道運搬距離　１６０km	1.000	一式			S1000015　単第0-0108　表
運搬される建設機械の運搬中の損料 建設機械(各種)	1.000	一式			S1000015　単第0-0109　表
復路分	1.000	一式			E0001
＊＊＊　単位当たり　＊＊＊	1	回			
A=6　建設機械(各種) E=160　片道運搬距離(km) G=1　-			B=65700　【F】建設機械の運搬中の損料(日) F=2　往復運搬 I=1　-		
K=1　-			M=1　-		
復路分 = 基本運賃料金(A) + 運搬される建設機械の運搬中の損料 = 142,500 + 45,990 = 188,490(円)					

施 工 単 価 表

基本運賃料金　S1000015　単第0-0108　表

片道運搬距離　１６０km　1　式　当り

名称・規格など	数量	単位	単価	金額	備考
基本運賃 200kmまで	1.000	一式			TU000669
＊＊＊　単位当たり　＊＊＊	1	一式			
A=1　基本運賃料金			F=160　片道運搬距離(km)		

運搬される建設機械の運搬中の損料　S1000015

施 工 単 価 表

単第0-0109　表

建設機械(各種)　1　式　当り

名称・規格など	数量	単位	単価	金額	備考
ダウンザホールハンマ賃料	0.7	日			F0000065700
＊＊＊　単位当たり　＊＊＊	1	一式			
A=2　運搬される建設機械の運搬中の損料 C=65700　【F】建設機械の運搬中の損料(日)			B=6　建設機械(各種) F=160　片道運搬距離(km)		
運搬に要する日数 = 片道運搬距離 / (輸送速度 ＊ 8) = 160.0 / (30 ＊ 8) = 0.7(日) 小数第2位四捨五入小数第1位止め					

施 工 単 価 表

重建設機械分解組立工　S8117　単第0-0110　表

クローラ式杭打機　質量 20t以上60t以下　1　回　当り

名称・規格など	数量	単位	単価	金額	備考
特殊作業員	8.600	人			RTPC00001 8.6*1 9
ラフテレーンクレーン［油圧伸縮ジブ］賃料 ５０ｔ吊	2.100	日			KTPC00017 2.1*1 長期割引適用外 9
諸雑費	2	%			#09
＊＊＊　単位当たり　＊＊＊	1	回			
A=14　クローラ式杭打機　質量 20t以上60t以下			C=1　分解・組立		

施 工 単 価 表

移植工 掘取工　　SS000195　　単第0-0111　表

中木_樹高100cm以上200cm未満　　[規]6本以上10本未満　　1　本　当り

名称・規格など	数量	単位	単価	金額	備考
道路植栽工　移植工（掘取工） 中木　樹高１００ｃｍ以上２００ｃｍ未満	1.000	本			TS822
諸雑費	1	一式			#91
＊＊＊　単位当たり　＊＊＊	1	本			
A=3　中木_樹高100cm以上200cm未満 D=1　- F=1　-			B=2　[規]6本以上10本未満 E=1　-		

設計数量集計表

工　種	種　別	細　別	規　　格	単位	数　量	摘　　要
道路土工				式	1	
	掘削工			式	1	
		掘削	土砂,小規模（標準）	m3	10	
	路床盛土工			式	1	
		路床盛土	B＜2.5m,流用土	m3	20	
			B≧4.0m,流用土	m3	10	
	残土処理工			式	1	
		土砂等運搬		m3	30	
		残土等処分		m3	30	
擁壁工				式	1	
	ﾌﾟﾚｷｬｽﾄ擁壁工			式	1	
		ﾌﾟﾚｷｬｽﾄL型擁壁	H-600	m	4	
ｶﾙﾊﾞｰﾄ工				式	1	
	作業土工			式	1	
		床掘り	土砂	m3	100	

設計数量集計表

工　種	種　別	細　別	規　　格	単位	数　量	摘　　要
		埋戻し	流用土	m3	30	
	場所打函渠工			式	1	
		コンクリート	鉄筋構造物，σck=24N/mm2	m3	9	
		同上型枠	鉄筋構造物	m2	30	
		鉄筋	SD345,D13	kg	406	
		鉄筋	SD345,D16～25	kg	997	
		均しコンクリート	σck=18N/mm2.t=10cm	m3	1	
		同上型枠		m2	2	
		基礎材	RC-40,t=20cm	m2	13	
		目地材	t=20mm	m2	4	
		支保工（パイプサポート）	H＜4.0m,支保耐力40kN/mm2以下	空m3	8	
	ﾌﾟﾚｷｬｽﾄｶﾙﾊﾞｰﾄ工			式	1	
		ﾌﾟﾚｷｬｽﾄﾎﾞｯｸｽ	B2500×H800	m	2	
		ﾌﾟﾚｷｬｽﾄﾎﾞｯｸｽ	B2500×H1100	m	4	
		ﾌﾟﾚｷｬｽﾄﾎﾞｯｸｽ	B2500×H1300	m	6.5	
		PC鋼より線	φ15.2mm	kg	70	

設計数量集計表

工　種	種　別	細　別	規　　格	単位	数　量	摘　　要
		定着具	ｱﾝｶｰﾌﾟﾚｰﾄ･ｸﾞﾘｯﾌﾟ	組	48	
		間詰処理工		m	6	
		差筋	D13	本	84	
		付帯工	管理口	箇所	1	
			1号閉塞工	箇所	1	
			2号閉塞工	箇所	1	
			3号閉塞工	箇所	1	
			1号擦付工	箇所	1	
			2号擦付工	箇所	1	
舗装工				式	1	
	アスファルト舗装工			式	1	
		【県道部】下層路盤	再生ｸﾗｯｼｬｰﾗﾝRC-40　t=15cm	m2	14	
		【県道部】上層路盤	粒度調整砕石M-30 t=10cm	m2	14	
		【県道部】基層	再生粗粒度ストアス t=5cm 1.4m≦b≦3.0m	m2	14	
		【県道部】表層	排水性アスコン t=5cm 1.4m≦b≦3.0m	m2	14	
		【市道部】路盤	再生ｸﾗｯｼｬｰﾗﾝRC-30 t=14cm	m2	72	
		【市道部】表層	再生密粒度アスコン t=4cm b＞3.0m	m2	190	

設計数量集計表

工　種	種　別	細　別	規　　格	単位	数　量	摘　　要
		【歩道部】路盤	再生ｸﾗｯｼｬｰﾗﾝRC-30 t=10cm	m2	9	
		【歩道部】表層	再生密粒度アスコン t=3cm 1.4≦b≦3.0	m2	9	
		不陸整正		m2	80	
	薄層ｶﾗｰ舗装工	樹脂モルタル舗装工	厚6mm以下	m2	9	
排水構造物工				式	1	
	側溝工			式	1	
		改良型U型側溝	3種,250	m	9	
		現場打ちコンクリート床版	σck=24N/mm2	箇所	1	
	管渠工			式	1	
		排水管	VPφ100	m	3	
			VPφ150	m	1	
	張りｺﾝｸﾘｰﾄ			式	1	
		張りｺﾝｸﾘｰﾄ	t=10cm	m2	1	
縁石工				式	1	
	縁石工			式	1	
		歩車道境界ﾌﾞﾛｯｸ	BSC1P	m	3	
		歩車道境界ﾌﾞﾛｯｸ	切下げ型	m	2	

設計数量集計表

工　種	種　別	細　別	規　　格	単位	数　量	摘　　要
		歩車道境界ﾌﾞﾛｯｸ	切下げ型（現場打ち）	m	2	
区画線工				式	1	
	区画線工	溶融式区画線	白色 ゼブラ W=45cm	m	6	
		溶融式区画線	白色 ゼブラ W=30cm	m	3	
		ﾍﾟｲﾝﾄ式区画線	白色 実線 W=15cm	m	4	
道路付属施設工				式	1	
	道路付属物工					
		車線分離標		本	3	
	特殊ブロック設置工			式	1	
		視覚障がい者誘導用表示	点状ブロック	m2	1	
			線状ブロック	m2	1	
	復旧工			式	1	
	作業土工			式	1	
		床掘り	土砂	m3	10	
		埋戻し	流用土	m3	10	
	復旧			式	1	
		木柵	撤去・再設置	本	32	

設計数量集計表

工　種	種　別	細　別	規　　格	単位	数　量	摘　　要
構造物撤去工				式	1	
	防護柵撤去工			式	1	
		防護柵撤去	転落防止柵,コンクリート建込	m	3	
	構造物取壊し工			式	1	
		ｺﾝｸﾘｰﾄ構造物取壊し	無筋構造物,機械施工	m3	9	
			鉄筋構造物,機械施工	m3	11	
		特殊ﾌﾞﾛｯｸ撤去	視覚障がい者誘導用ブロック撤去	m2	3	
		舗装版切断	ｱｽﾌｧﾙﾄ舗装版,t=15cm以下	m	21	
		舗装版破砕	ｱｽﾌｧﾙﾄ舗装版,t=15cm以下	m2	170	
	排水構造物撤去工			式	1	
		排水管撤去	VP100	m	6	
			VP150	m	3	
	運搬処理工			式	1	
		殻運搬	無筋ｺﾝｸﾘｰﾄ構造物取壊し,機械積込	m3	10	
			鉄筋ｺﾝｸﾘｰﾄ構造物取壊し,機械積込	m3	11	
			As舗装版破砕,機械積込	m3	6	

設計数量集計表

工　種	種　別	細　別	規　　格	単位	数　量	摘　　要
		殻処分	コンクリート殻（無筋）	t	22	
			コンクリート殻（鉄筋）	t	28	
			アスファルト殻	t	14	
		現場発生品運搬・処分	転落防止柵	式	1	
			廃プラスチック（排水管撤去）	式	1	
仮設工				式	1	
	作業ヤード工			式	1	
		敷鉄板	設置・撤去	m2	63	
			賃料（22×1524×3048）	枚	14	賃料日数：53日
		車止めポスト	撤去・再設置,W2.0m,門型	本	1	
	土留･仮締切工			式	1	
		軽量鋼矢板	軽量鋼矢板 B=33 3mm,矢板長L=3.00m	枚	28	
		H鋼杭	H-300×300×10×15	式	1	7.8×53日
		H鋼杭打設	ﾀﾞｳﾝｻﾞﾎｰﾙﾊﾝﾏ工(A工法),設計杭径φ424mm,補助ｸﾚｰﾝなし	本	12	
		支保工		空m3	49	
		杭撤去	クレーン引抜工(H型鋼)	本	12	
		横矢板設置・撤去	t=6cm	m2	41	

設計数量集計表

工　種	種　別	細　別	規　　格	単位	数　量	摘　　要
		土のう積	小口並べ,購入土,仕拵・積立・撤去	m2	2	
	水替工			式	1	
		工事用水中ポンプ	設置・撤去	箇所	1	
			運転	日	53	
	地下水位低下工			式	1	
		ウェルポイント	設置・撤去	本	10	
		ウェルポイントポンプ	設置・撤去	組	1	
		ウェルポイントポンプ運転管理		日	53	
		ウェルポイント工損料		式	1	
		ジェット装置損料		式	1	
共通仮設費				式	1	
	運搬費			式	1	
		仮設材運搬費		t	19	

工種数量総括表

工　種	種　別	細　別	規　　格	単位	数　量	摘　　要
道路土工				式	1	
	掘削工			式	1	
		掘削	土砂,小規模（標準）	m3	5.5	
	路床盛土工			式	1	
		路床盛土	B＜2.5m,流用土	m3	24.2	
			B≧4.0m,流用土	m3	7.3	
	残土処理工			式	1	
		土砂等運搬		m3	33.6	
		残土等処分		m3	33.6	

数量集計表

種　別：掘削工
規　格：

細　別	規　格	単位	掘削工						合　計	摘　要
掘削	土砂,小規模（標準）	m3	5.5						5.5	

一般計算書

種　　別：掘削工
ブロック：掘削工
区　　分：

細別／規格	算　　式　／　　図	数　　量
掘削 土砂，小規模（標準）	【歩道部掘削】 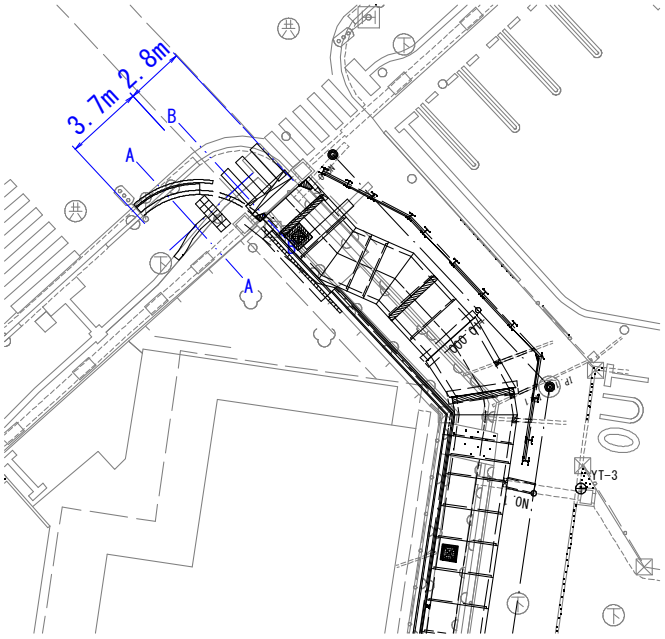 歩道部断面A-A 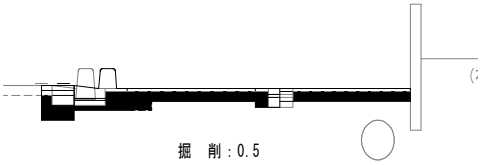 歩道部断面B-B 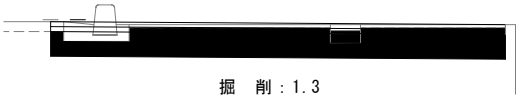 V=0.5×3.7＋1.3×2.8=5.5m3	5.5　m3

数量集計表

種　別：路床盛土工
規　格：

細　別	規　格	単位	路床盛土工						合　計	摘　要
路床盛土	B＜2.5m	m3	24.2						24.2	
	B≧4.0m	m3	7.3						7.3	

平均断面体積計算表

種　　別：路床盛土工
ブロック：路床盛土工
区　　分：
細　　別：路床盛土
規　　格：流用土

測　点	距 離(m)	B<2.5			B≧4.0			摘　要
		断面積(m2)	平均断面積(m2)	体 積(m3)	断面積(m2)	平均断面積(m2)	体 積(m3)	
NO.0	—	0.7	—	—	0.0	—	—	
NO.0+4.6	4.6	2.0	1.35	6.2	0.4	0.20	0.9	NO.0+10.0と同数量
NO.0+10.0	5.4	2.0	2.00	10.8	0.4	0.40	2.2	
IP.1	3.7	1.0	1.50	5.6	1.0	0.70	2.6	
NO.0+17.9	1.6	1.0	1.00	1.6	1.0	1.00	1.6	IP.1と同数量
小　　計	15.3			24.2			7.3	
合　　計	15.3			24.2			7.3	

数量集計表

種　別：残土処理工
規　格：

細　別	規　格	単位	残土処理工						合　計	摘　要
土砂等運搬		m3	33.6						33.6	
残土等処分		m3	33.6						33.6	

土工計算書

名　称：土工計算書

【土工延長平面図】

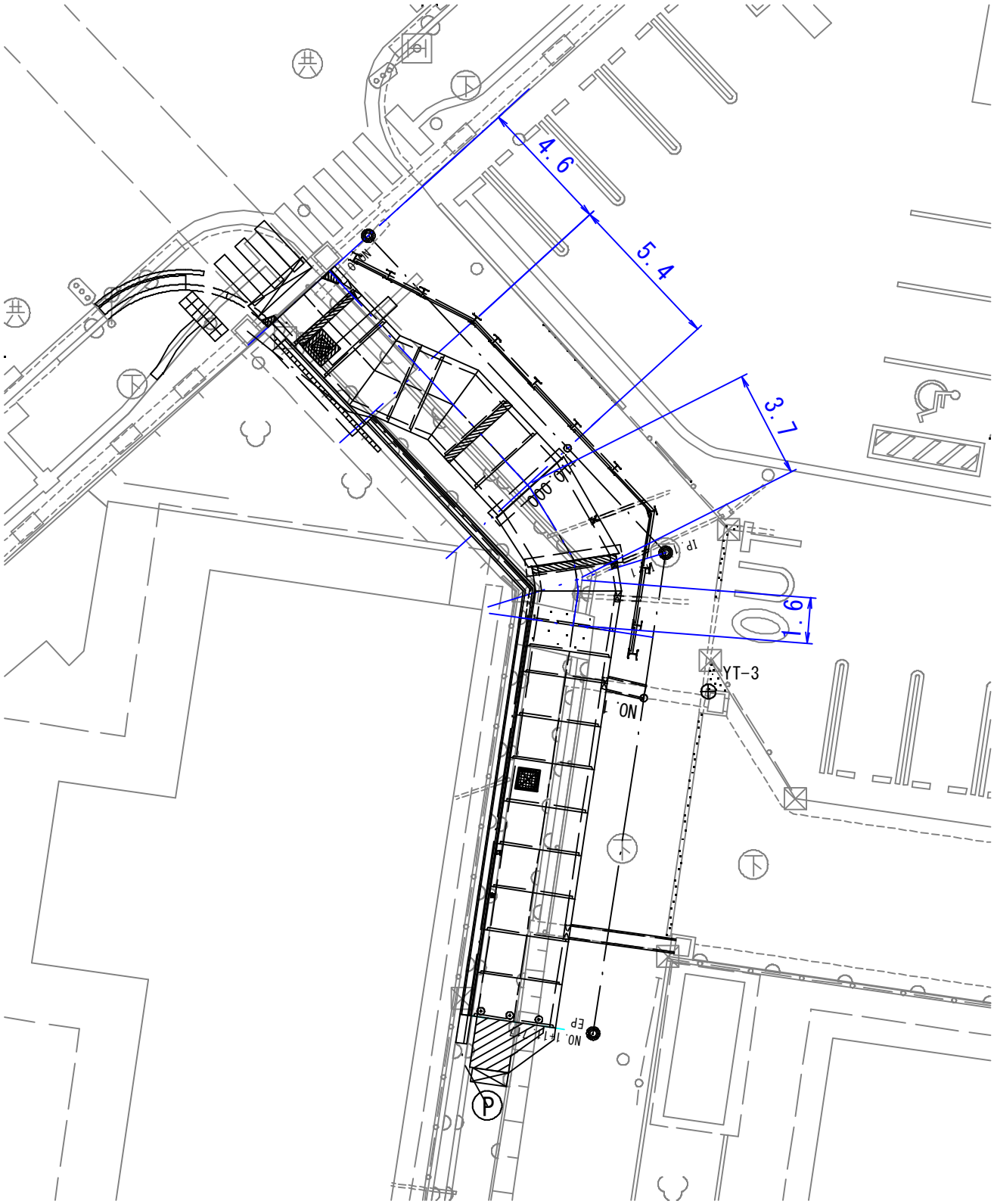

一般計算書

種　　別：残土処理工
ブロック：残土処理工
区　　分：

細別／規格	算　　式　／　　図	数　　量
土砂等運搬	115.10－73.36/0.9=33.6	33.6　m3
残土等処分		33.6　m3

体積数量調書

種　　別：残土処理工
ブロック：残土処理工
区　　分：
細　　別：土砂等運搬
規　　格：

測　　点	体 積(m3)	摘　　要
【発生土（土砂）】		
道路土工・掘削工・掘削	5.50	
カルバート工・作業土工・床掘り	97.60	
復旧工・作業土工・床掘り	12.00	
小　　計	115.10	
【流用土】		
路床盛土	31.50	
カルバート工・作業土工・埋戻し	27.40	
縁石工・作業土工・埋戻し	0.06	
復旧工・作業土工・埋戻し	14.40	
小　　計	73.36	

工種数量総括表

工　種	種　別	細　別	規　　格	単位	数　量	摘　　要
擁壁工				式	1	
	ﾌﾟﾚｷｬｽﾄ擁壁工			式	1	
		ﾌﾟﾚｷｬｽﾄL型擁壁	H-600	m	4.0	

数量集計表

種　別：ﾌﾟﾚｷｬｽﾄ擁壁工
規　格：

細　別	規　格	単位	ﾌﾟﾚｷｬｽﾄ擁壁工						合　計	摘　要
ﾌﾟﾚｷｬｽﾄL型擁壁	H-600	m	4.0						4.0	

数量調書

種　　別：ﾌﾟﾚｷｬｽﾄ擁壁工
ブロック：ﾌﾟﾚｷｬｽﾄ擁壁工
区　　分：
細　　別：ﾌﾟﾚｷｬｽﾄL型擁壁
規　　格：H-600　　単　位：m

測　　点	数 量	摘　　要
NO.0+0.7～NO.0+4.7	4.0	
小　　計	4.0	
合　　計	4.0	

単位数量計算書

細　　別：ﾌﾟﾚｷｬｽﾄL型擁壁
規　　格：H-600　　10　　m当り

略　図

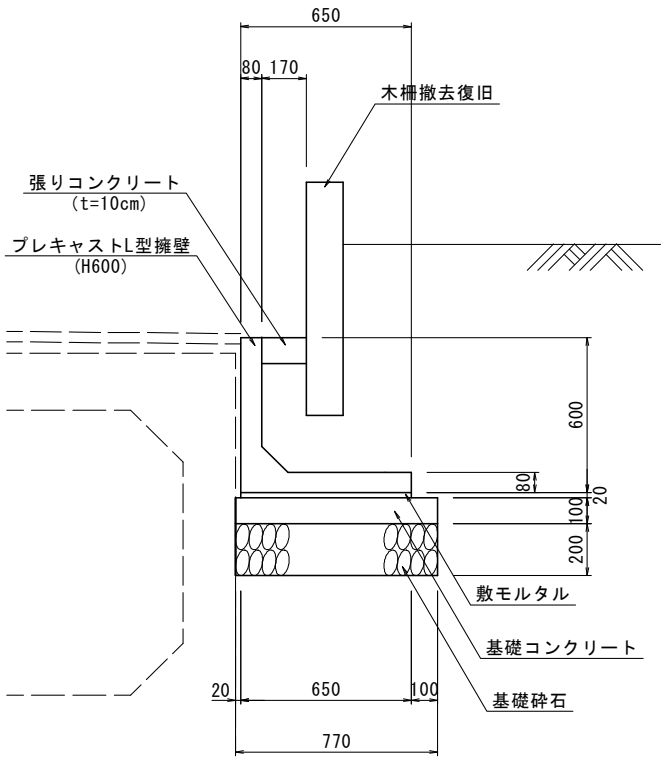

材料／規格	算　　式	数　　量
L型擁壁 H-600 L=2000	10.0/2.0	5.0　個
敷モルタル 1：3	0.650×0.020×10.0	0.130 m3
基礎コンクリート σck=18N/mm2	0.770×0.100×10.0	0.770 m3
同上型枠 無筋構造物	0.100×10.0	1.000 m2
基礎砕石 RC-40 t=20cm	0.770×10.0	7.700 m2

工種数量総括表

工　種	種　別	細　別	規　　格	単位	数　量	摘　　要
ｶﾙﾊﾞｰﾄ工				式	1	
	作業土工			式	1	
		床掘り	土砂	m3	97.6	
		埋戻し	流用土	m3	27.4	
	場所打函渠工			式	1	
		コンクリート	鉄筋構造物，σck=24N/mm2	m3	8.5	
		同上型枠	鉄筋構造物，直線型枠	m2	29.5	
		鉄筋	SD345，D13	kg	406.0	
		鉄筋	SD345，D16～25	kg	997.0	
		均しコンクリート	σck=18N/mm2．t=10cm	m3	1.3	
		同上型枠	直線型枠	m2	2.2	
		基礎材	RC-40，t=20cm	m2	13.0	
		目地材	t=20mm	m2	4.3	
		支保工（パイプサポート）	H＜4.0m，支保耐力40kN/mm2以下	空m3	7.5	
	ﾌﾟﾚｷｬｽﾄｶﾙﾊﾞｰﾄ工			式	1	
		ﾌﾟﾚｷｬｽﾄﾎﾞｯｸｽ	B2500×H800	m	2.2	

工種数量総括表

工　種	種　別	細　別	規　　格	単位	数　量	摘　　要
		ﾌﾟﾚｷｬｽﾄﾎﾞｯｸｽ	B2500×H1100	m	3.8	
		ﾌﾟﾚｷｬｽﾄﾎﾞｯｸｽ	B2500×H1300	m	6.5	
		PC鋼より線	φ15.2mm	kg	69.6	
		定着具	ｱﾝｶｰﾌﾟﾚｰﾄ･ｸﾞﾘｯﾌﾟ	組	48.0	
		連結用プレート		個	0.0	
		フランジ金具	HSJ-MⅡ,M16	個	0.0	
		付帯工	管理口	箇所	1.0	
			1号閉塞工	箇所	1.0	
			2号閉塞工	箇所	1.0	
			3号閉塞工	箇所	1.0	
			1号擦付工	箇所	1.0	
			2号擦付工	箇所	1.0	

数量集計表

種　別：作業土工
規　格：

細　別	規　格	単位	作業土工						合　計	摘　要
床掘り	土砂	m3	97.6						97.6	
埋戻し	流用土	m3	27.4						27.4	

一般計算書

種　　別：作業土工
ブロック：作業土工
区　　分：

細別／規格	算　　式　／　　図	数　　量
床掘り 土砂	平均断面体積計算表より V1=92.6m3 下図より V2= 0.5×5.0×2= 5.0m3 ΣV=92.6＋5.0　　=97.6m3	97.6　m3
埋戻し 流用土	平均断面体積計算表より V1=23.8m3 下図より V2= 5.0－0.2×3.5×2= 3.6m3 ΣV=23.8＋3.6　　=27.4m3 枕基礎部断面図 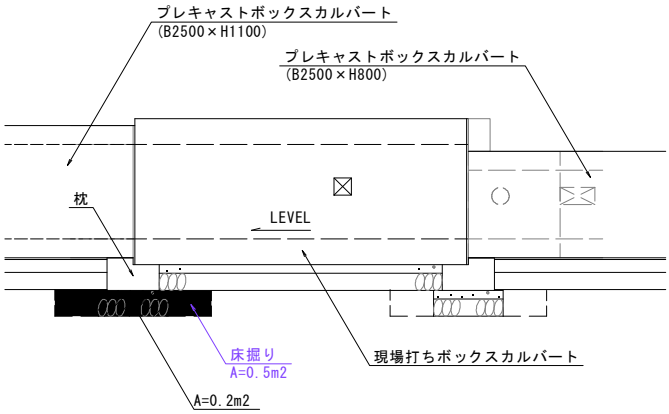 作業土工延長根拠図 (NO.0+10.000断面) 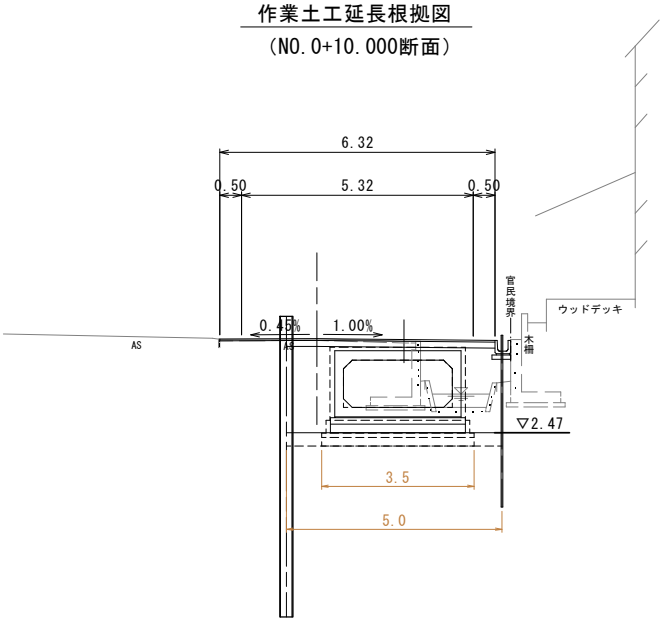 	27.4　m3

平均断面体積計算表

種　　別：作業土工
ブロック：作業土工
区　　分：
細　　別：床掘り,埋戻し
規　　格：土砂,流用土

測　点	距 離(m)	床掘り			埋戻し			摘　要
		断面積(m2)	平均断面積(m2)	体 積(m3)	断面積(m2)	平均断面積(m2)	体 積(m3)	
NO.0	—	3.0	—	—	0.5	—	—	
NO.0+4.6	4.6	7.2	5.10	23.5	2.0	1.25	5.8	NO.0+10.0と同数量
NO.0+10.0	5.4	7.2	7.20	38.9	2.0	2.00	10.8	
IP.1	3.7	4.9	6.05	22.4	1.0	1.50	5.6	
NO.0+17.9	1.6	4.9	4.90	7.8	1.0	1.00	1.6	IP.1と同数量
小　　計	15.3			92.6			23.8	
合　　計	15.3			92.6			23.8	

数量集計表

種　別：場所打函渠工
規　格：

細　別	規　格	単位	現場打ちボックスカルバート						合　計	摘　要
コンクリート	鉄筋構造物, σck=24N/mm2	m3	8.5						8.5	現場打ちボックスカルバート数量計算書より
同上型枠	鉄筋構造物,直線型枠	m2	29.5						29.5	
鉄筋	SD345,D13	kg	406.0						406.0	
	SD345,D16～25	kg	997.0						997.0	
均しコンクリート	σck=18N/mm2.t=10cm	m3	1.3						1.3	
同上型枠	直線型枠	m2	2.2						2.2	
基礎材	RC-40,t=20cm	m2	13.0						13.0	
目地材	t=20mm	m2	4.3						4.3	
支保工（パイプサポート）	H＜4.0m,支保耐力40kN/mm2以下	空m3	7.5						7.5	
間詰処理	無収縮モルタル充填	m	6.4						6.4	

数量集計表

種　別：ﾌﾟﾚｷｬｽﾄｶﾙﾊﾞｰﾄ工
規　格：

細　別	規　格	単位	ﾌﾟﾚｷｬｽﾄｶﾙﾊﾞｰﾄ工	付帯工					合　計	摘　要
ﾌﾟﾚｷｬｽﾄﾎﾞｯｸｽ	B2500×H800	m	2.2						2.2	
	B2500×H1100	m	3.8						3.8	
	B2500×H1300	m	6.5						6.5	
PC鋼より線	φ15.2mm	kg	69.6						69.6	
定着具	ｱﾝｶｰﾌﾟﾚｰﾄ･ｸﾞﾘｯﾌﾟ	組	48.0						48.0	
付帯工	管理口	箇所		1.0					1.0	
	1号閉塞工	箇所		1.0					1.0	
	2号閉塞工	箇所		1.0					1.0	

数量集計表

種　別：ﾌﾟﾚｷｬｽﾄｶﾙﾊﾞｰﾄ工
規　格：

細　別	規　格	単位	ﾌﾟﾚｷｬｽﾄｶﾙﾊﾞｰﾄ工	付帯工					合　計	摘　要
	3号閉塞工	箇所		1.0					1.0	
	1号擦付工	箇所		1.0					1.0	
	2号擦付工	箇所		1.0					1.0	

共通計算書

名　称：ﾌﾟﾚｷｬｽﾄｶﾙﾊﾞｰﾄ工計算書

【プレキャストボックス（B2500×H800）】
＜プレキャストボックスカルバート＞

据付け			L= 2.192m
B2500×H800×L1270/836	斜切（凹目地カット）		
	凸目地フラット		
	右岸側壁開口φ200		
	差し筋付	定着部有	N= 1.0　本
B2500×H800×L1350/916	斜切（凸目地カット）		
	右岸側壁開口400×200	定着部無	N= 1.0　本
		〔合計〕	N= 2.0　本

【プレキャストボックス（B2500×H1100）】
＜プレキャストボックスカルバート＞

据付け			L= 3.809m
B2500×H1100×L1000	短尺（凸目地フラット）		
	凹目地一部カット		
	連結プレート付　差し筋付	定着部有	N= 1.0　本
B2500×H1100×L1500	連結プレート付　差し筋付	定着部有	N= 1.0　本
B2500×H1100×L1300	短尺（凹目地フラット）	定着部有	N= 1.0　本
		〔合計〕	N= 3.0　本

【プレキャストボックス（B2500×H1300）】
＜プレキャストボックスカルバート＞

据付け			L= 6.545m
B2500×H1300×L1500	頂版開口500×500		
	グレーチング用凹部付		
	連結プレート付　差し筋付	定着部有	N= 1.0　本
B2500×H1300×L833	短尺	定着部有	N= 1.0　本
B2500×H1300×L1350/744	斜切（凹目地カット）		
	フランジ金具付	定着部有	N= 1.0　本
B2500×H1300×L1350/744	斜切（凸目地カット）		
	フランジ金具付		
	連結プレート付　差し筋付	定着部有	N= 1.0　本
B2500×H1300×L750/1350	斜切（凹目地カット）		
	フランジ金具付	定着部有	N= 1.0　本
B2500×H1300×L750/1350	斜切（凸目地カット）		
	フランジ金具付	定着部有	N= 1.0　本
		〔合計〕	N= 6.0　本

プレキャストボックスカルバート構造図（1）より

＜PC鋼より線＞	φ15.2mm	N=69.584kg
＜定着具＞	ｱﾝｶｰﾌﾟﾚｰﾄ・ｸﾞﾘｯﾌﾟ	N=48.0　組
＜差し筋＞	D13　84本	

間詰処理
無収縮モルタル充填　　(2.5-0.4)*2+1.1*2=6.4m

一般計算書

種　　別：ﾌﾟﾚｷｬｽﾄｶﾙﾊﾞｰﾄ工
ブロック：付帯工
区　　分：

細別／規格	算　　式　／　　図	数　量
付帯工 管理口		1.0　箇所
1号閉塞工		1.0　箇所
2号閉塞工		1.0　箇所
3号閉塞工		1.0　箇所
1号擦付工		1.0　箇所
2号擦付工		1.0　箇所

単位数量計算書

細　　別：付帯工
規　　格：管理口　　1　　箇所当り

略　図

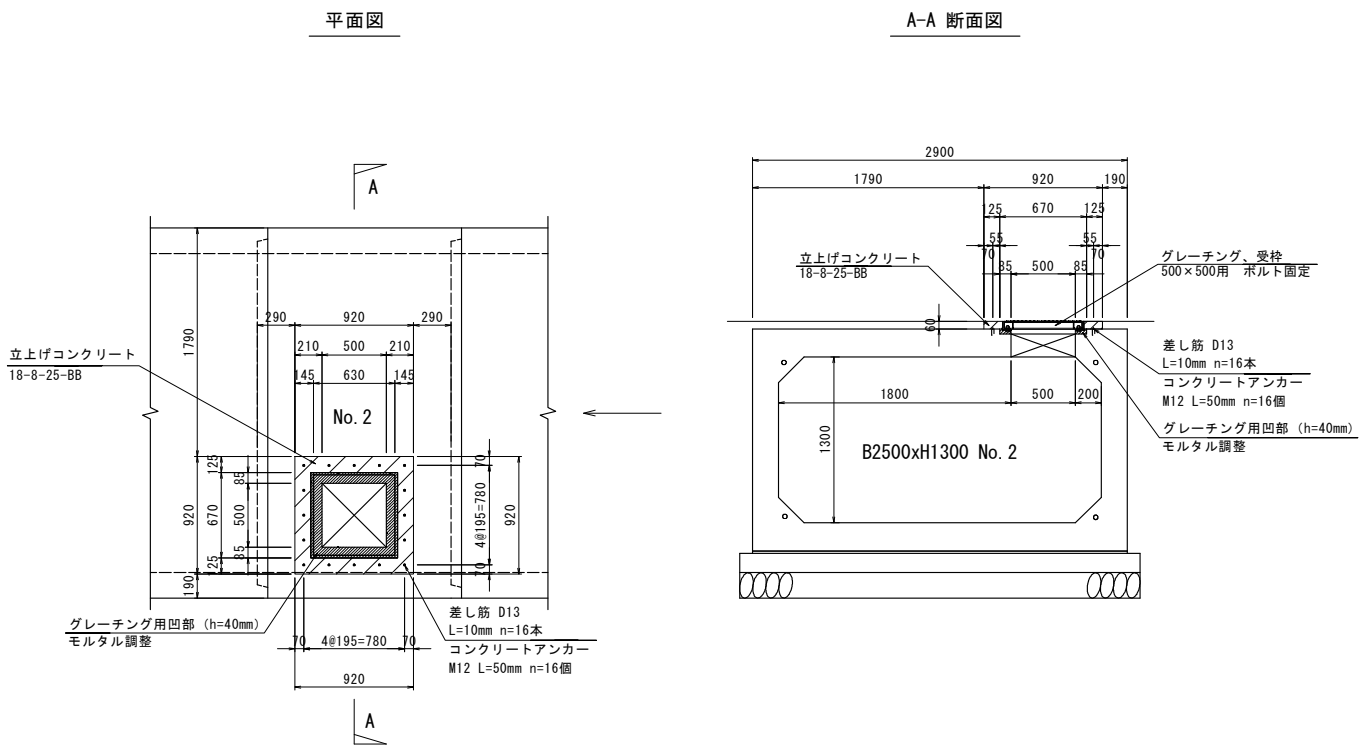

材料／規格	算　　式	数　　量
コンクリート σck=18N/mm2	(0.92×0.92 －0.63×0.63)×0.06	0.027 m3
型枠 小型構造物	(0.92＋0.63)×0.06×4	0.372 m2
グレーチング蓋 T-25 500×500用 ﾎﾞﾙﾄ固定		1.0　組
モルタル調整 ｸﾞﾚｰﾁﾝｸﾞ用凹部	(0.67×0.67 －0.50×0.50)×0.04	0.008 m3

単位数量計算書

細　　別：
規　　格：1号閉塞工　　1　　箇所当り

略　図

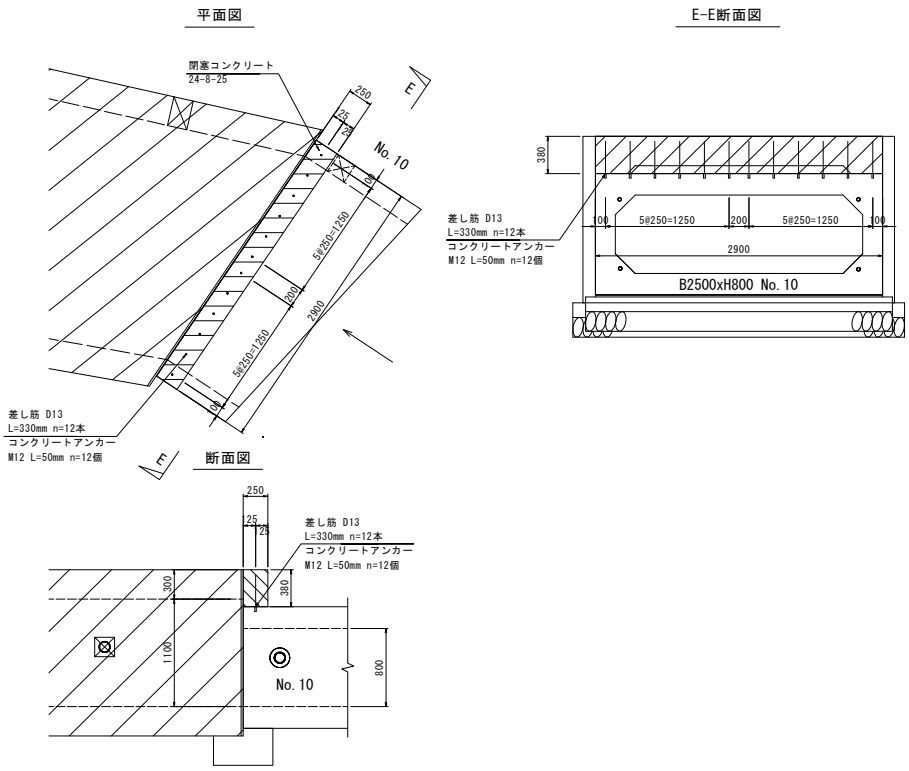

材料／規格	算　　式	数　　量
コンクリート σck=18N/mm2	0.25×0.38×2.90	0.276 m3
型枠 小型構造物	0.38×2.90＋0.25×0.38×2	1.292 m2

単位数量計算書

細　　別：
規　　格：2号閉塞工　　1　　箇所当り

略　図

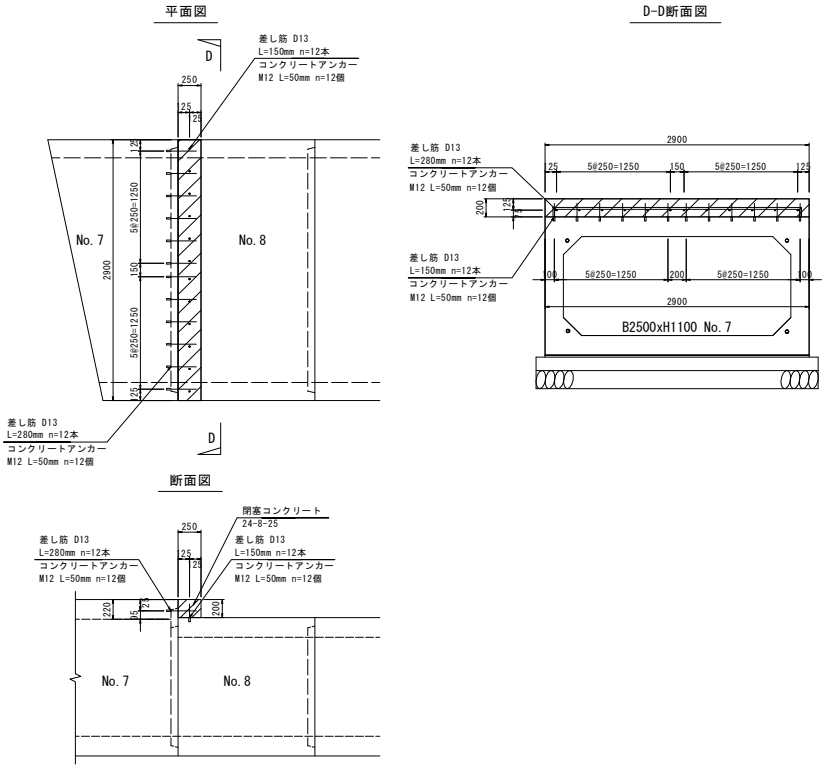

材料／規格	算　　式	数　　量
コンクリート σck=18N/mm2	0.25×0.20×2.90	0.145 m3
型枠 小型構造物	0.20×2.90＋0.25×0.20×2	0.680 m2

単位数量計算書

細　　別：
規　　格：3号閉塞工　　1　　箇所当り

略　図

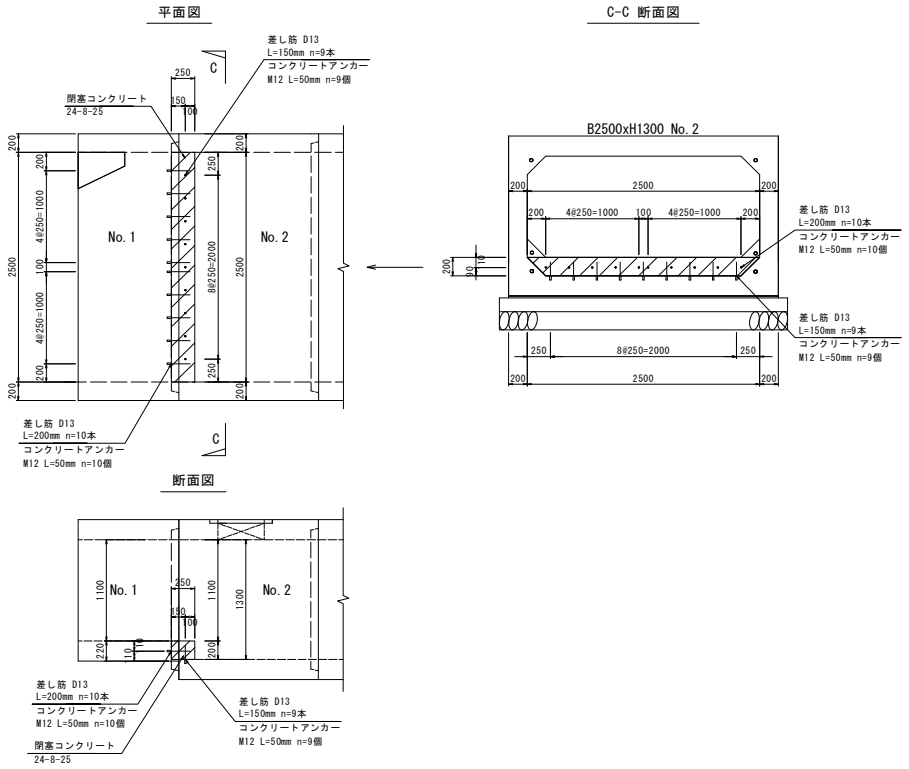

材料／規格	算　　式	数　　量
コンクリート σck=18N/mm2	0.25×0.20×2.50	0.125 m3
型枠 小型構造物	0.20×2.50	0.500 m2

単位数量計算書

細　　別：
規　　格：1号擦付工　　1　　箇所当り

略　図

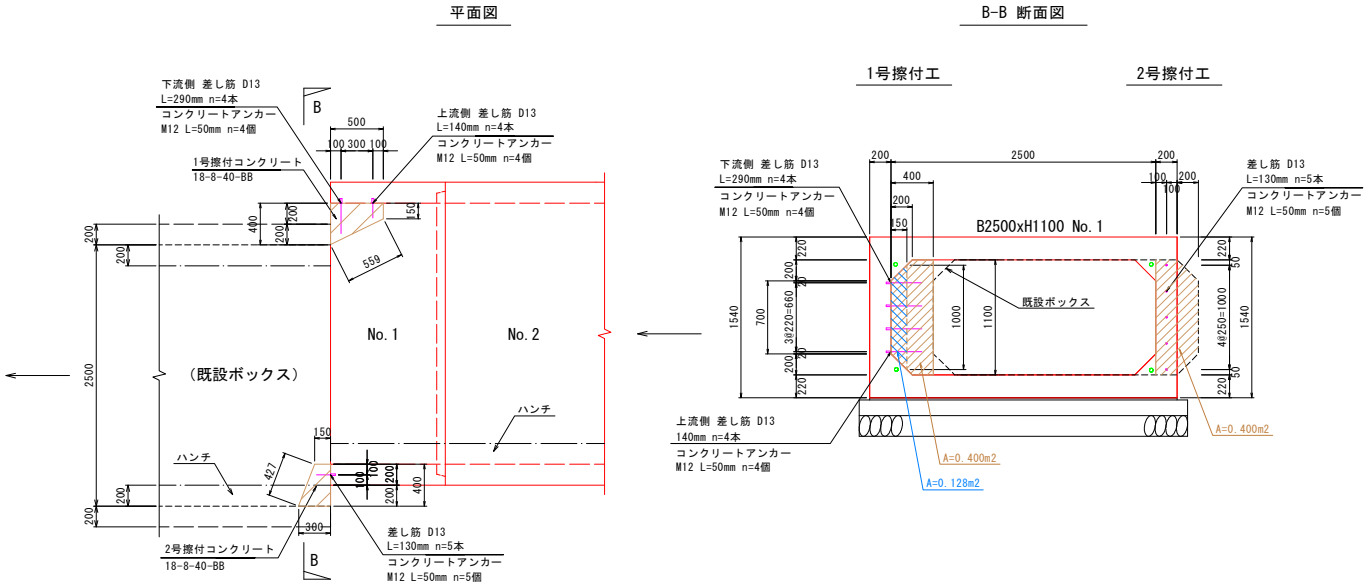

材料／規格	算　　式	数　　量
コンクリート σck=18N/mm2	(0.400＋0.128)/2×0.500	0.132 m3
型枠 小型構造物	0.400＋0.128＋0.559×1.100	1.143 m2

単位数量計算書

細　　別：
規　　格：2号擦付工　　1　　箇所当り

略　図

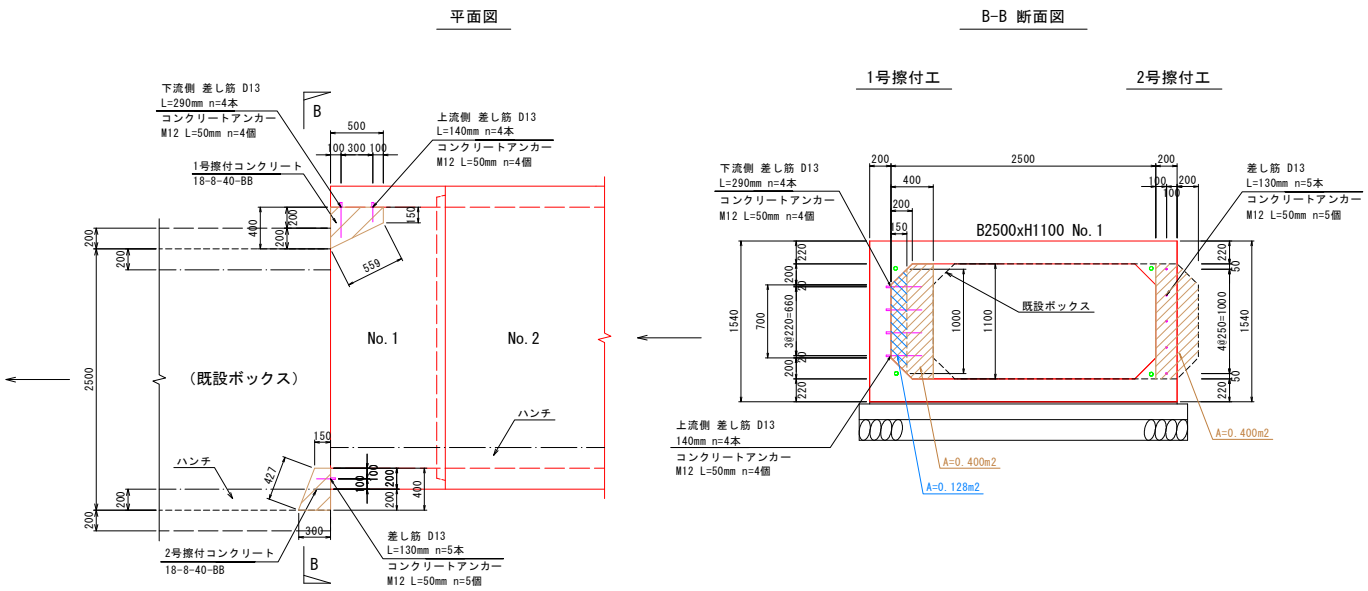

材料／規格	算　　式	数　　量
コンクリート σck=18N/mm2	0.400×(0.150＋0.300)/2	0.090 m3
型枠 小型構造物	0.400×(0.427/0.400)＋0.150×1.100	0.592 m2

工種数量総括表

工　種	種　別	細　別	規　　格	単位	数　量	摘　　要
舗装工				式	1	
	アスファルト舗装工			式	1	
		【県道部】下層路盤	再生ｸﾗｯｼｬｰﾗﾝRC-40　t=15cm	m2	14.2	
		【県道部】上層路盤	粒度調整砕石M-30 t=10cm	m2	14.2	
		【県道部】基層	再生粗粒度ストアス t=5cm 1.4m≦b≦3.0m	m2	14.2	
		【県道部】表層	排水性アスコン t=5cm 1.4m≦b≦3.0m	m2	14.2	
		【市道部】路盤	再生ｸﾗｯｼｬｰﾗﾝRC-30 t=14cm	m2	71.5	
		【市道部】表層	再生密粒度アスコン t=4cm b＞3.0m	m2	190.0	
		【歩道部】路盤	再生ｸﾗｯｼｬｰﾗﾝRC-30 t=10cm	m2	9.3	
		【歩道部】表層	再生密粒度アスコン t=3cm 1.4≦b≦3.0	m2	9.3	
		【市道部】	不陸整正	m2	80	
	薄層ｶﾗｰ舗装工	樹脂モルタル舗装工	厚6mm以下	m2	9.3	

数量集計表

種　別：アスファルト舗装工
規　格：

細　別	規　格	単位	アスファルト舗装工						合　計	摘　要
【県道部】下層路盤	再生ｸﾗｯｼｬｰﾗﾝRC-40　t=15cm	m2	14.2						14.2	
【県道部】上層路盤	粒度調整砕石M-30 t=10cm	m2	14.2						14.2	
【県道部】基層	再生粗粒度ストアス t=5cm 1.4m≦b≦3.0m	m2	14.2						14.2	
【県道部】表層	排水性アスコン t=5cm 1.4m≦b≦3.0m	m2	14.2						14.2	
【市道部】路盤	再生ｸﾗｯｼｬｰﾗﾝRC-30 t=14cm	m2	71.5						71.5	
【市道部】表層	再生密粒度アスコン t=4cm b＞3.0m	m2	190.0						190.0	
【歩道部】路盤	再生ｸﾗｯｼｬｰﾗﾝRC-30 t=10cm	m2	9.3						9.3	
【歩道部】表層	再生密粒度アスコン t=3cm 1.4≦b≦3.0	m2	9.3						9.3	
不陸整正	補足材なし	m2	80.0						80.0	

共通計算書

名　称：舗装工計算書

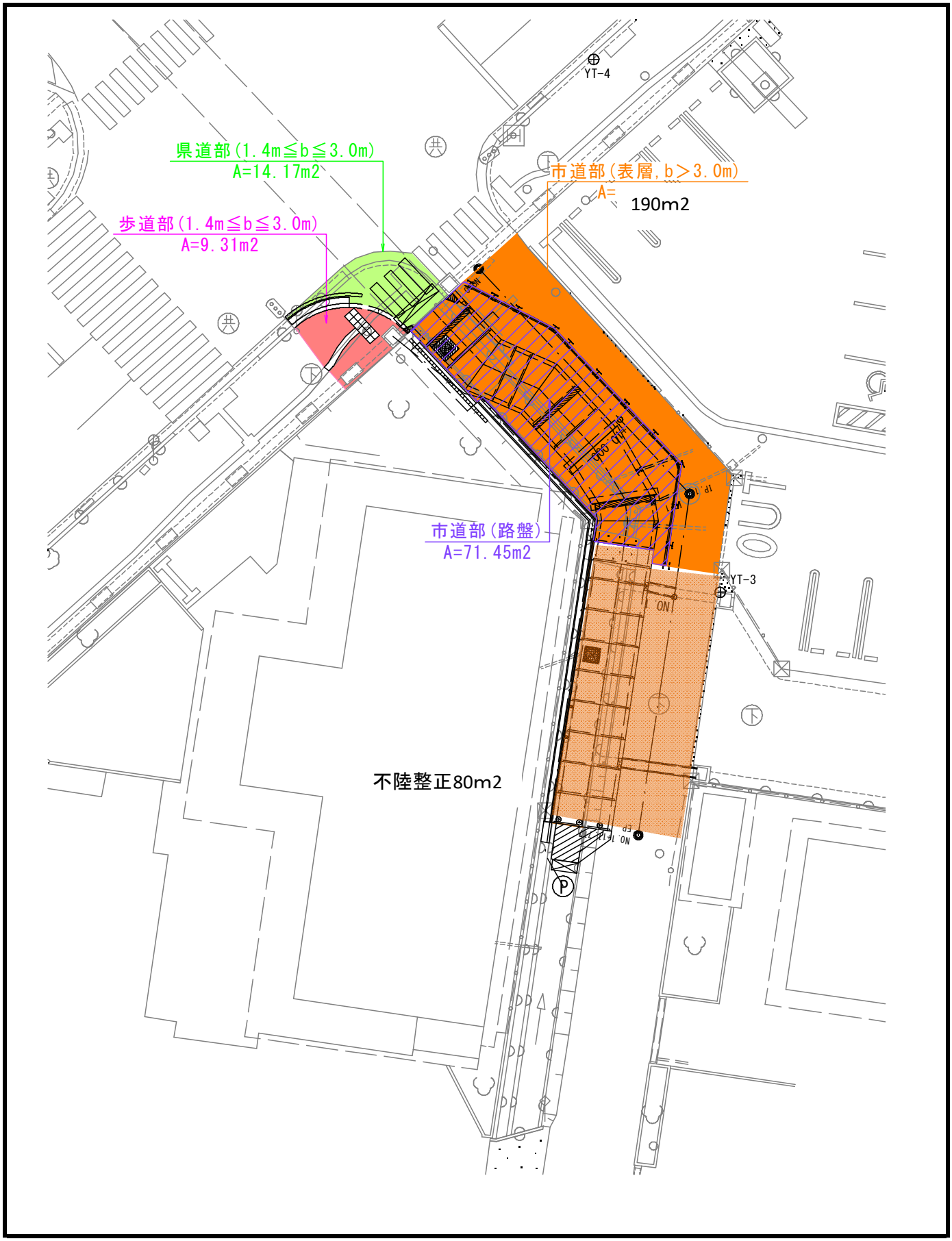

数量集計表

種　別：薄層ｶﾗｰ舗装工
規　格：

細　別	規　格	単位	薄層ｶﾗｰ舗装工						合　計	摘　要
樹脂モルタル舗装工	厚6mm以下	m2	9.3						9.3	歩道部

工種数量総括表

工　種	種　別	細　別	規　　格	単位	数　量	摘　　要
排水構造物工				式	1	
	側溝工			式	1	
		改良型U型側溝	3種,250	m	9.0	
		現場打ちコンクリート床版	σck=24N/mm2	箇所	1.0	
	管渠工			式	1	
		排水管	VPφ100	m	3.4	
			VPφ150	m	0.9	
	張りｺﾝｸﾘｰﾄ			式	1	
		張りｺﾝｸﾘｰﾄ	t=10cm	m2	0.7	

数量集計表

種　別：側溝工
規　格：

細　別	規　格	単位	側溝工						合　計	摘　要
改良型U型側溝	3種,250	m	9.0						9.0	
現場打ちコンクリート床版	σck=24N/mm2	箇所	1.0						1.0	

数量調書

種　　別：側溝工
ブロック：側溝工
区　　分：
細　　別：改良型U型側溝
規　　格：3種,250　　単　位：m

測　　点	数 量	摘　　要
NO.0+4.7～NO.0+17.9	9.0	
小　　計	9.0	
合　　計	9.0	

単位数量計算書

細　　別：改良型U型側溝
規　　格：3種,250　　10　　m当り

略　図

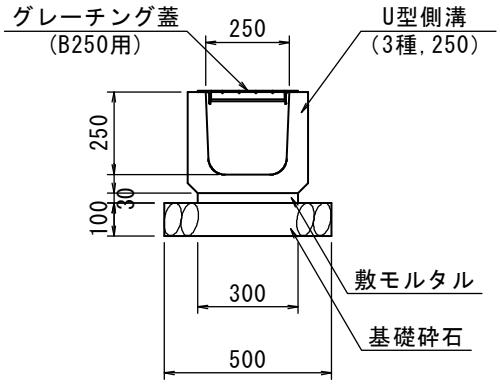

材料／規格	算　　式	数　　量
U型側溝 3種,250,L=2000	10.0/2.0	5.0　個
敷モルタル 1：3	0.300×0.030×10.0	0.090 m3
基礎砕石 RC-40 t=10cm	0.500×10.0	5.000 m2
グレーチング蓋 B250用,L=1000	10.0/1.0	10.0　枚

単位数量計算書

細　　別：現場打ちコンクリート床版
規　　格：σck=24N/mm2　　1　　箇所当り

略　図

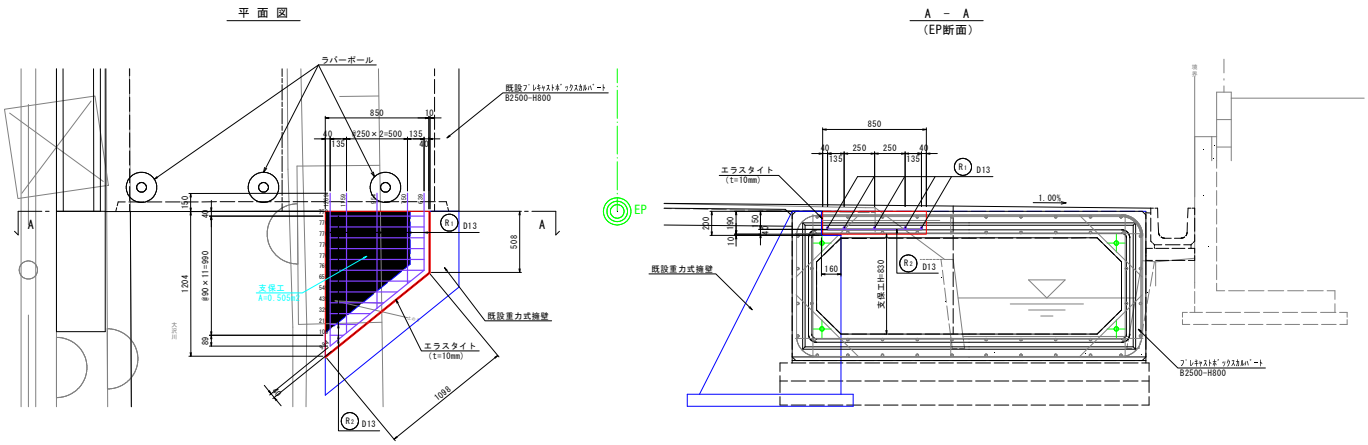

材料／規格	算　　式	数　　量
コンクリート σck=24N/mm2	(1.204＋0.508)×0.850×1/2×0.190	0.138 m3
型枠 小型構造物	1.204×0.190＋0.505	0.734 m2
エラスタイト t=10mm	(0.190＋0.160)×(0.508＋1.098)	0.562 m2
鉄筋 SD345,D13	鉄筋重量表より	12.666 kg
削孔 削孔長 L=150mm		5.0　孔
支保工 パイプサポート支保	0.505×0.830	0.419 空m3

数量集計表

種　別：管渠工
規　格：

細　別	規　格	単位	管渠工						合　計	摘　要
排水管	VPφ100	m	3.4						3.4	
	VPφ150	m	0.9						0.9	

数量調書

種　　別：管渠工
ブロック：管渠工
区　　分：
細　　別：排水管
規　　格：

単　位：m

測　　点	数 量	摘　　要
NO.0+12.8 付近	2.0	
NO.0+14.6 付近	1.4	
小　　計	3.4	VPφ100
NO.0+16.6 付近	0.9	
小　　計	0.9	VPφ150
合　　計	4.3	

数量集計表

種　別：張りｺﾝｸﾘｰﾄ
規　格：

細　別	規　格	単位	張りｺﾝｸﾘｰﾄ						合　計	摘　要
張りｺﾝｸﾘｰﾄ	t=10cm	m2	0.7						0.7	

一般計算書

種　　別：張りｺﾝｸﾘｰﾄ
ブロック：張りｺﾝｸﾘｰﾄ
区　　分：

細別／規格	算　　式　／　　図	数　量
張りｺﾝｸﾘｰﾄ t=10cm	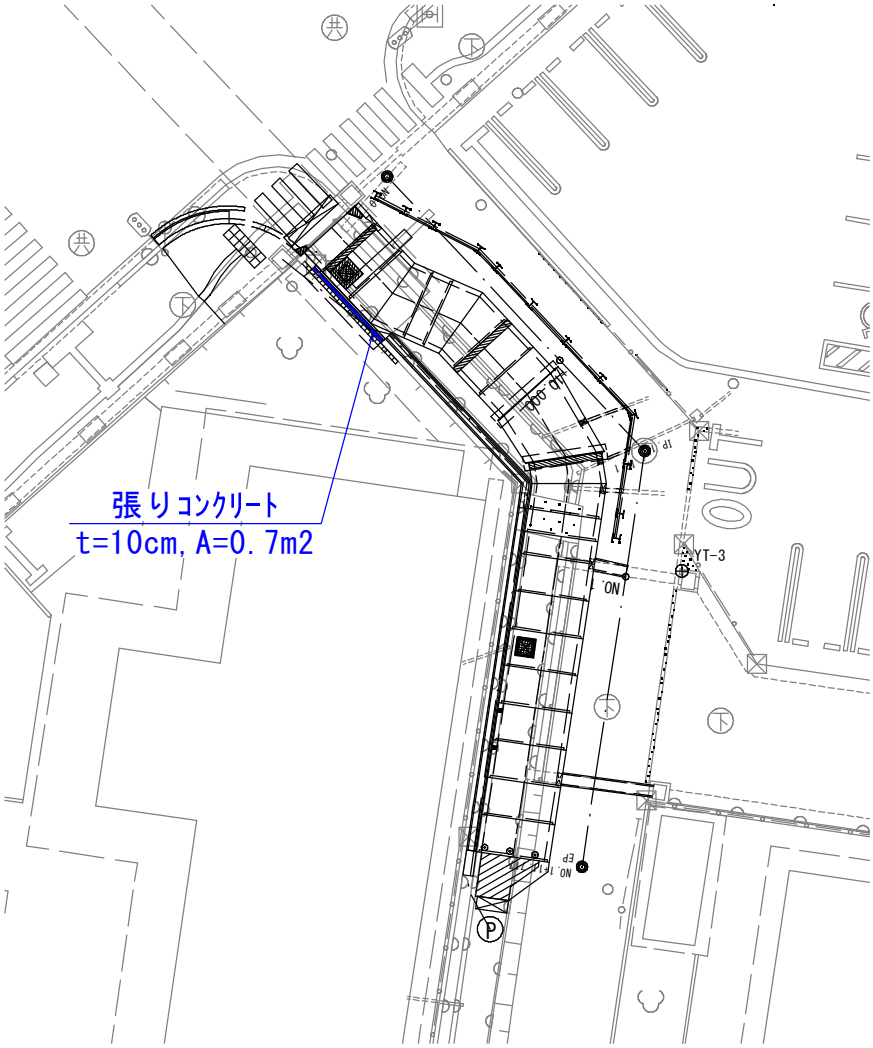	0.7　m2

工種数量総括表

工　種	種　別	細　別	規　　格	単位	数　量	摘　　要
縁石工				式	1	
	作業土工			式	1	
		埋戻し	流用土	m3	0.1	
	縁石工			式	1	
		歩車道境界ﾌﾞﾛｯｸ	BSC1P	m	3.0	
		歩車道境界ﾌﾞﾛｯｸ	切下げ型	m	1.5	
		歩車道境界ﾌﾞﾛｯｸ	切下げ型（現場打ち）	m	1.7	

数量集計表

種　別：作業土工
規　格：

細　別	規　格	単位	作業土工						合　計	摘　要
埋戻し	流用土	m3	0.1						0.1	

一般計算書

種　　別：作業土工
ブロック：作業土工
区　　分：

細別／規格	算　　式　／　　図	数　量
埋戻し 流用土	【歩道部埋戻し】 歩道部断面A-A 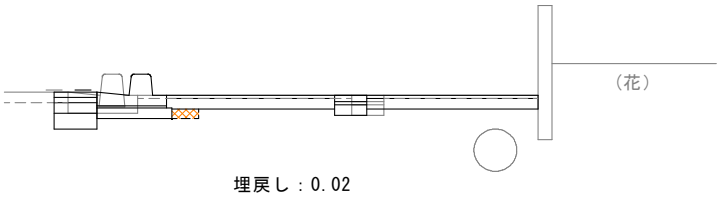 歩道部埋戻しV=0.02×3.0m=0.06m3 BSC1P　　L=3.0 m	0.1　m3

数量集計表

種　別：縁石工
規　格：

細　別	規　格	単位	縁石工						合　計	摘　要
歩車道境界ﾌﾞﾛｯｸ	BSC1P	m	3.0						3.0	
	切下げ型	m	1.5						1.5	
	切下げ型（現場打ち）	m	1.7						1.7	

一般計算書

種　　別：縁石工
ブロック：縁石工
区　　分：

細別／規格	算　　式　／　　図	数　　量
歩車道境界ﾌﾞﾛｯｸ BSC1P	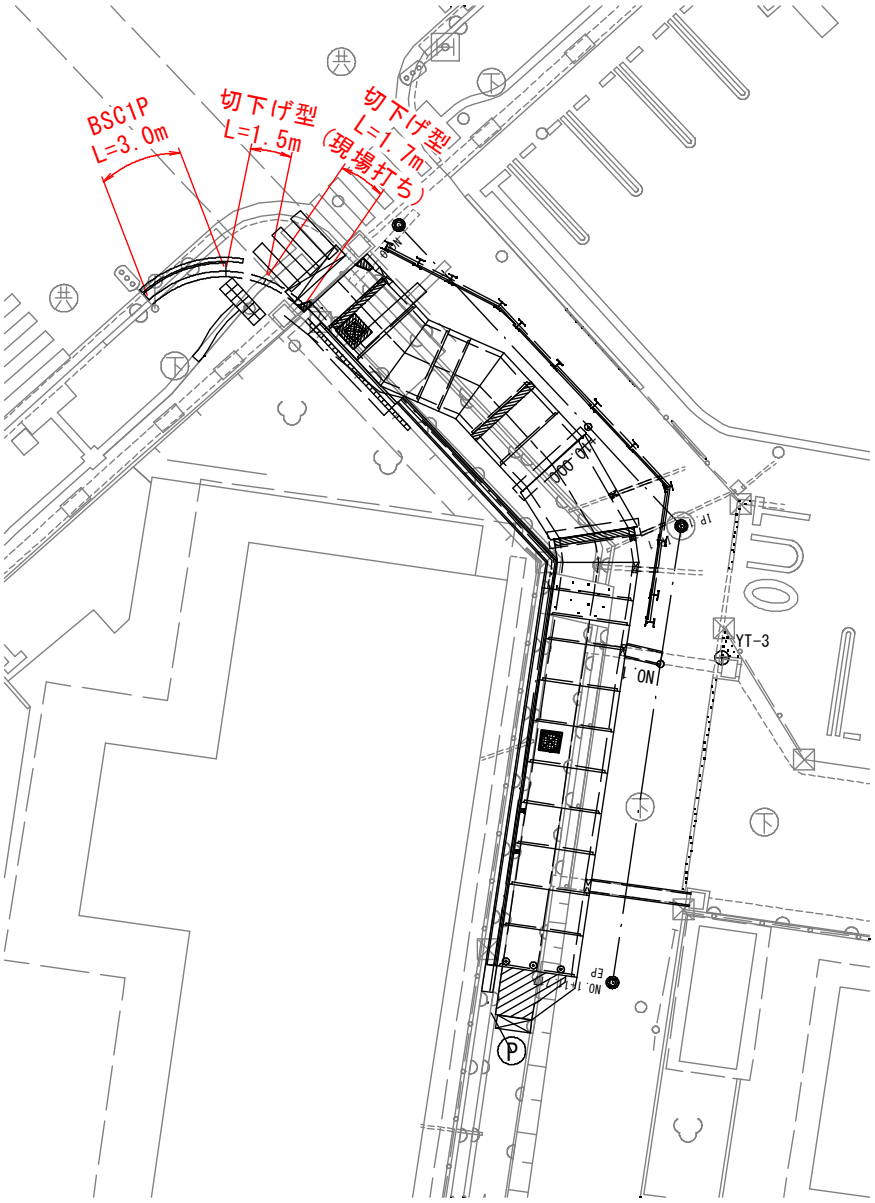	3.0　m
歩車道境界ﾌﾞﾛｯｸ 切下げ型		1.5　m
歩車道境界ﾌﾞﾛｯｸ 切下げ型（現場打ち）		1.7　m

単位数量計算書

細　　別：歩車道境界ﾌﾞﾛｯｸ
規　　格：BSC1P　　10　　m当り

略　図

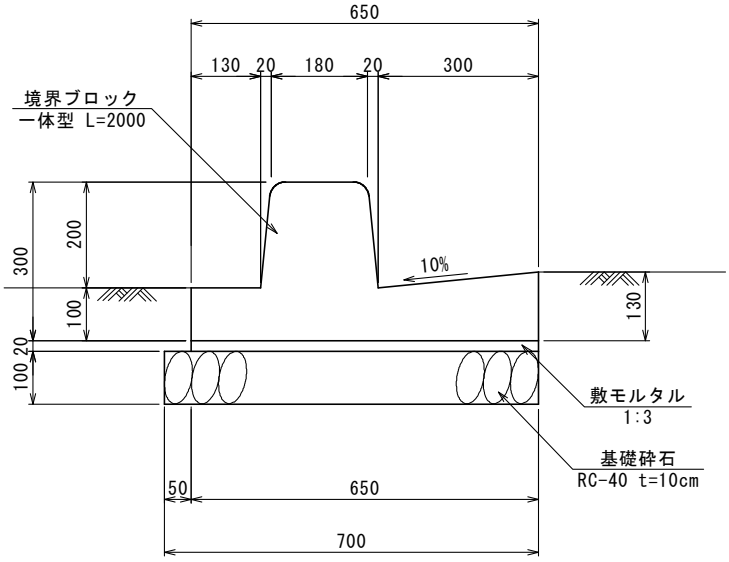

材料／規格	算　　式	数　　量
境界ブロック 一体型 L=2000	10.0/2.0	5.0　個
敷モルタル 1：3	0.650× 0.020×10.0	0.130 m3
基礎砕石 RC-40 t=10cm	0.700×10.0	7.000 m2

単位数量計算書

細　　別：歩車道境界ﾌﾞﾛｯｸ
規　　格：切下げ型　　10　　m当り

略　図

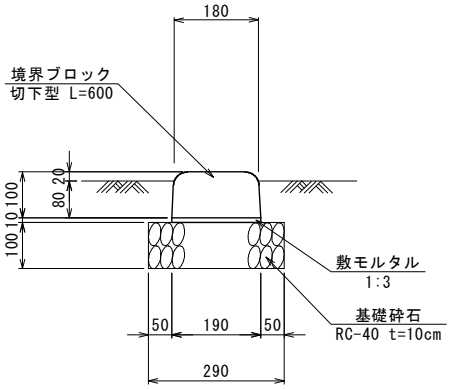

材料／規格	算　　式	数　　量
境界ブロック 切下げ型,L=600	10.0/0.6	16.7　個
敷モルタル 1：3	0.190×　0.010×10.0	0.019 m3
基礎砕石 RC-40,t=10cm	0.290×10.0	2.900 m2

単位数量計算書

細　　別：歩車道境界ﾌﾞﾛｯｸ
規　　格：切下げ型（現場打ち）　　10　　m当り

略　図

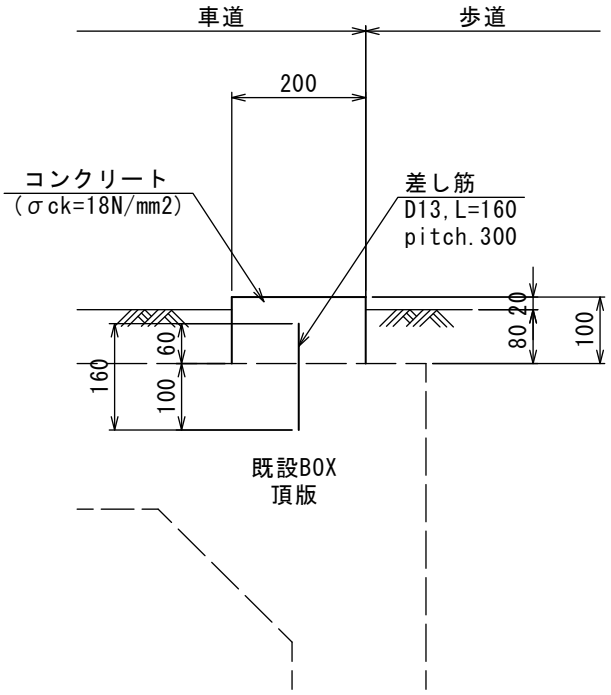

※既設BOX頂版厚は推定であるため、現地状況に合わせて
施工すること。

材料／規格	算　　式	数　　量
コンクリート σck=18N/mm2	0.200×0.100×10.0	0.200 m3
型枠 小型構造物	0.100×2×10.0	2.000 m2
差し筋 D13,L=160	10.0/0.3	33.0　本
削孔 D13用	10.0/0.3	33.0　孔

工種数量総括表

工　種	種　別	細　別	規　　格	単位	数　量	摘　　要
区画線工				式	1	
	区画線工			式	1	
		溶融式区画線	白色 ゼブラ W=45cm	m	6.0	
			白色 ゼブラ W=30cm	m	3.0	
		ﾍﾟｲﾝﾄ式区画線	白色 実線 W=15cm	m	3.9	

数量集計表

種　別：区画線工
規　格：

細　別	規　格	単位	区画線工						合　計	摘　要
溶融式区画線	白色 ゼブラ W=45cm	m	6.0						6.0	
	白色 ゼブラ W=30cm	m	3.0						3.0	
ﾍﾟｲﾝﾄ式区画線	白色 実線 W=15cm	m	3.9						3.9	

一般計算書

種　　別：区画線工
ブロック：区画線工
区　　分：

細別／規格	算　　式　／　　図	数　　量
溶融式区画線 白色 ゼブラ W=45cm	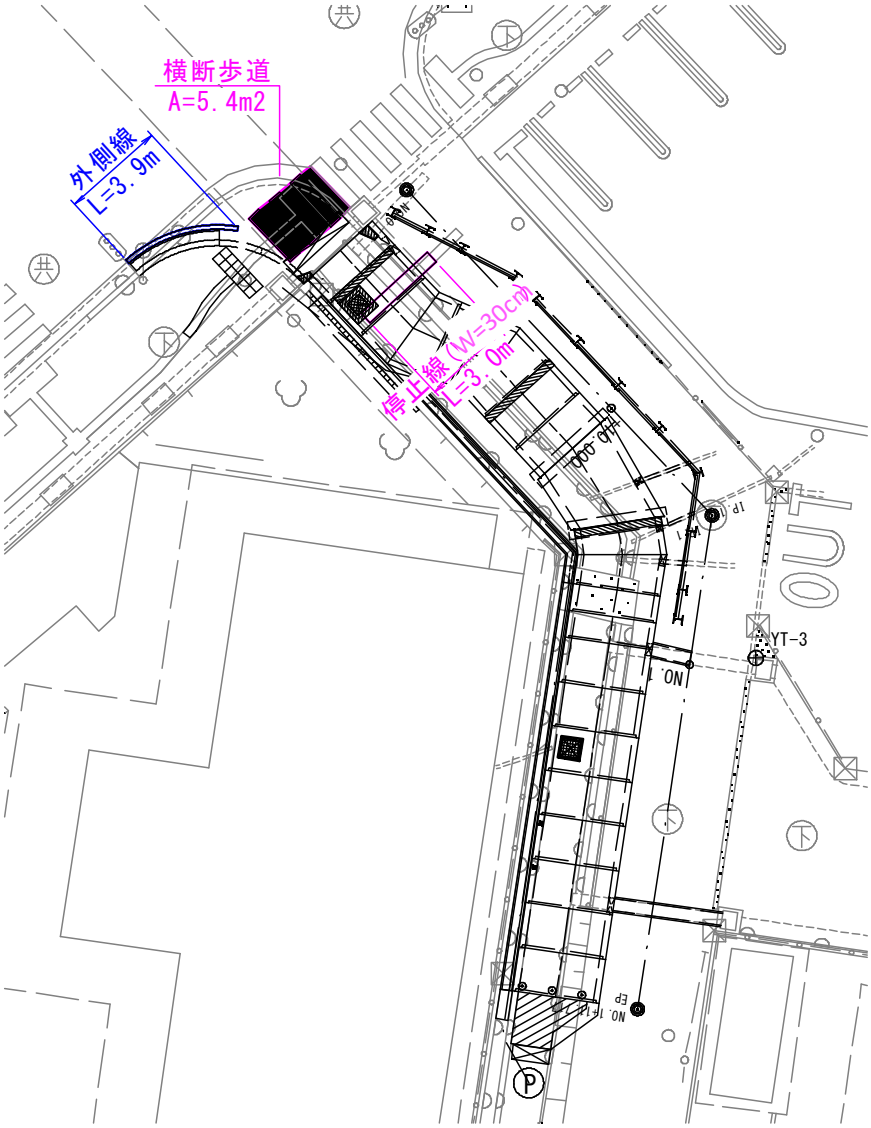 横断歩道 (W=45cm) 5.4m2/0.9=6.0m	6.0　m
ﾍﾟｲﾝﾄ式区画線 白色 実線 W=15cm		3.9　m
溶融式区画線 白色　ゼブラ W=30cm	停止線 3.0m	3.0　m

工種数量総括表

工　種	種　別	細　別	規　　格	単位	数　量	摘　　要
道路付属施設工				式	1	
	特殊ブロック設置工			式	1	
		視覚障がい者誘導用表示	点状ブロック	m2	1.1	
			線状ブロック	m2	0.7	
	道路付属物工					
		車線分離標		本	3.0	

数量集計表

種　別：特殊ブロック設置工
規　格：

細　別	規　格	単位	特殊ブロック設置工						合　計	摘　要
視覚障がい者誘導用表示	点状ブロック	m2	1.1						1.1	
	線状ブロック	m2	0.7						0.7	

一般計算書

種　　別：特殊ブロック設置工
ブロック：特殊ブロック設置工
区　　分：

細別／規格	算　　式　／　　図	数　　量
視覚障がい者誘導用表示 点状ブロック	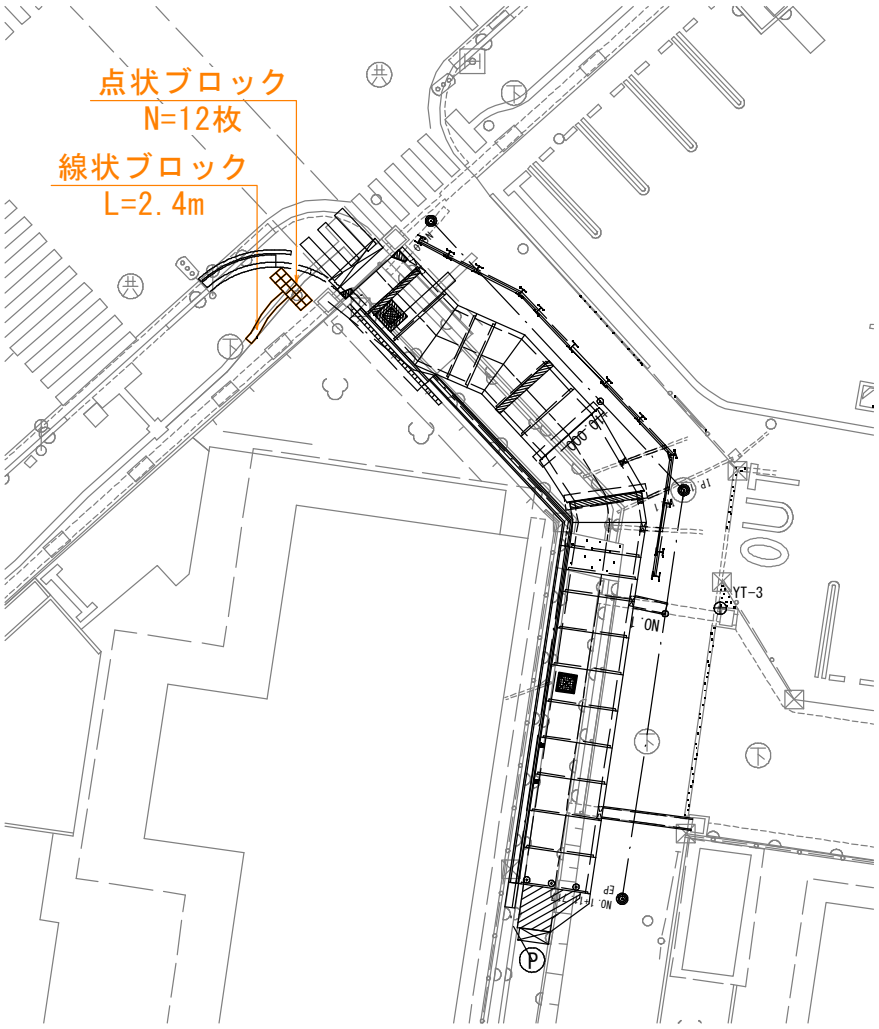 【点状ブロック】　12枚 面積=枚数×0.09m2/枚 　　= 12　×0.09m2/枚=1.08m2	1.1　m2
線状ブロック	【線状ブロック】　2.4m 枚数=延長　/0.3　m/枚 　　=2.4　/0.3　m/枚=8枚 面積=枚数×0.09m2/枚 　　= 8　×0.09m2/枚=0.72m2	0.7　m2

単位数量計算書

種　　別：特殊ブロック設置工
規　　格：　　10　　m2当り

略　図

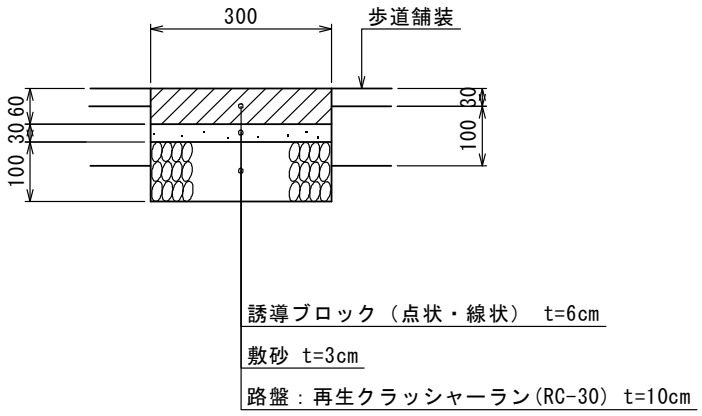

材料／規格	算　　式	数　　量
誘導ブロック 点状・線状,30×30×6(cm)	10.0/(0.30×0.30)	111.1　枚
敷砂	10.0×0.03	0.3　m3
路盤 RC-30,t=10cm		10.0　m2

工種数量総括表

工　種	種　別	細　別	規　　格	単位	数　量	摘　　要
復旧工				式	1	
	作業土工			式	1	
		床掘り	土砂	m3	12.0	
		埋戻し	流用土	m3	14.4	
	復旧			式	1	
		木柵	撤去・再設置	本	32.0	

数量集計表

種　別：作業土工
規　格：

細　別	規　格	単位	作業土工						合　計	摘　要
床掘り	土砂	m3	12.0						12.0	
埋戻し	流用土	m3	14.4						14.4	

作業土工根拠図

名　称：復旧工

図

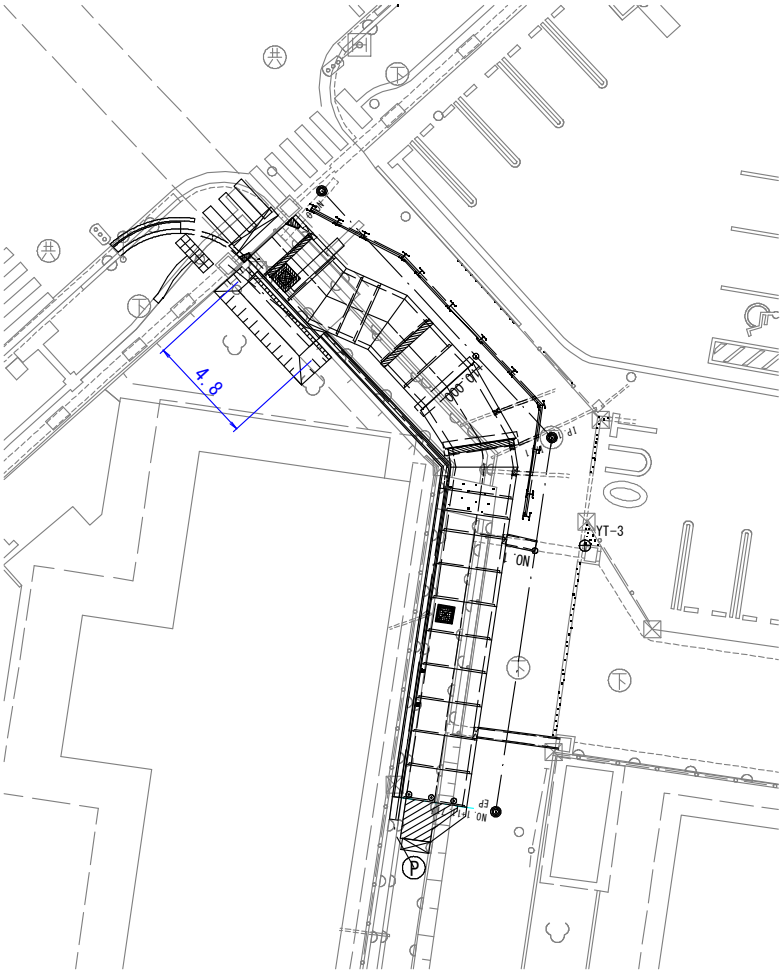

NO.0断面

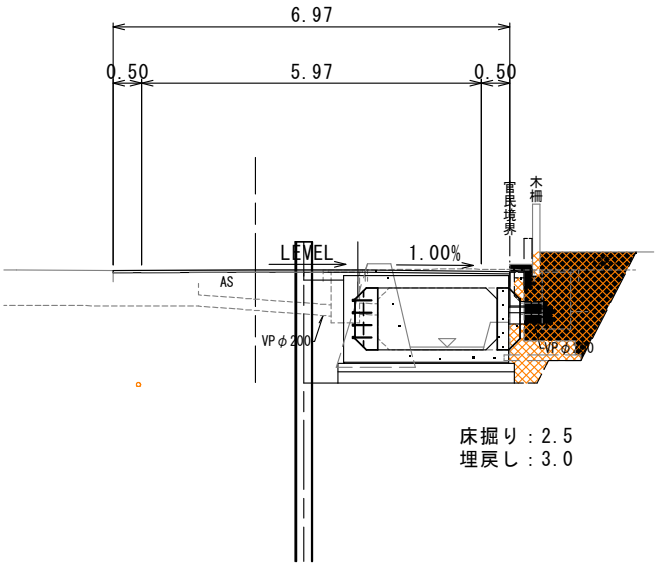

床掘り：2.5
埋戻し：3.0

一般計算書

種　　別：作業土工
ブロック：作業土工
区　　分：

細別／規格	算　　式　／　　図	数　　量
床掘り 土砂	V=2.5×4.8=12.0m3	12.0　m3
埋戻し 流用土	V=3.0×4.8=14.4m3	14.4　m3

数量集計表

種　別：復旧
規　格：

細　別	規　格	単位	復旧						合　計	摘　要
木柵	撤去・再設置	本	32.0						32.0	

数量調書

種　　別：復旧
ブロック：復旧
区　　分：
細　　別：木柵
規　　格：撤去・再設置　　単　位：本

測　　点	数 量	摘　　要
NO.0+0.3～NO.0+5.7	32.0	木柵数量より
小　　計	32.0	
合　　計	32.0	

工種数量総括表

工　種	種　別	細　別	規　　格	単位	数　量	摘　　要
構造物撤去工				式	1	
	防護柵撤去工			式	1	
		防護柵撤去	転落防止柵,コンクリート建込	m	3.0	
	構造物取壊し工			式	1	
		ｺﾝｸﾘｰﾄ構造物取壊し	無筋構造物,機械施工	m3	9.3	
			鉄筋構造物,機械施工	m3	11.1	
		舗装版切断	ｱｽﾌｧﾙﾄ舗装版,t=15cm以下	m	20.6	
		舗装版破砕	ｱｽﾌｧﾙﾄ舗装版,t=15cm以下	m2	172.3	
	排水構造物撤去工			式	1	
		排水管撤去	VP100	m	6.4	
			VP150	m	2.8	
	ﾌﾞﾛｯｸ舗装撤去工			式	1	
		特殊ﾌﾞﾛｯｸ撤去	視覚障がい者誘導用ブロック撤去	m2	2.7	
	運搬処理工			式	1	
		殻運搬	無筋ｺﾝｸﾘｰﾄ構造物取壊し,機械積込	m3	9.5	
			鉄筋ｺﾝｸﾘｰﾄ構造物取壊し,機械積込	m3	11.1	
			As舗装版破砕,機械積込	m3	6.2	

工種数量総括表

工　種	種　別	細　別	規　　格	単位	数　量	摘　　要
		殻処分	コンクリート殻（無筋）	t	22.3	
			コンクリート殻（鉄筋）	t	27.8	
			アスファルト殻	t	14.5	
		現場発生品運搬・処分	転落防止柵	式	1	
			廃プラスチック（排水管撤去）	式	1	

数量集計表

種　別：防護柵撤去工
規　格：

細　別	規　格	単位	防護柵撤去工						合　計	摘　要
防護柵撤去	転落防止柵,コンクリート建込	m	3.0						3.0	

一般計算書

種　　別：防護柵撤去工
ブロック：防護柵撤去工
区　　分：

細別／規格	算　　式　／　　図	数　　量
防護柵撤去 転落防止柵, コンクリート建込	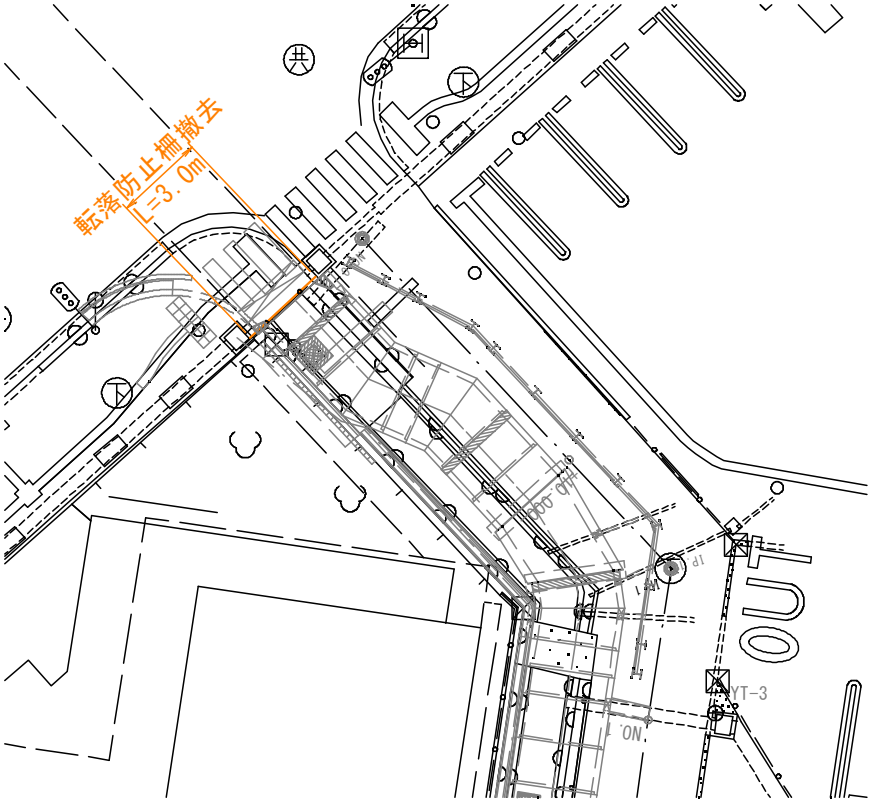	3.0　m

数量集計表

種　別：構造物取壊し工
規　格：

細　別	規　格	単位	構造物取壊し工						合　計	摘　要
ｺﾝｸﾘｰﾄ構造物取壊し	無筋構造物,機械施工	m3	9.3						9.3	
	鉄筋構造物,機械施工	m3	11.1						11.1	
舗装版切断	ｱｽﾌｧﾙﾄ舗装版,t=15cm以下	m		20.6					20.6	
舗装版破砕	ｱｽﾌｧﾙﾄ舗装版,t=15cm以下	m2			172.3				172.3	

一般計算書

種　　別：構造物取壊し工
ブロック：構造物取壊し工
区　　分：

細別／規格	算　　式　／　　図	数　量
ｺﾝｸﾘｰﾄ構造物取壊し 無筋構造物,機械施工	構造物取壊し工計算書より	9.3　m3
鉄筋構造物,機械施工	構造物取壊し工計算書より	11.1　m3

構造物取壊し工計算書

名　称：構造物取壊し工計算書

【コンクリート構造物取壊し工】

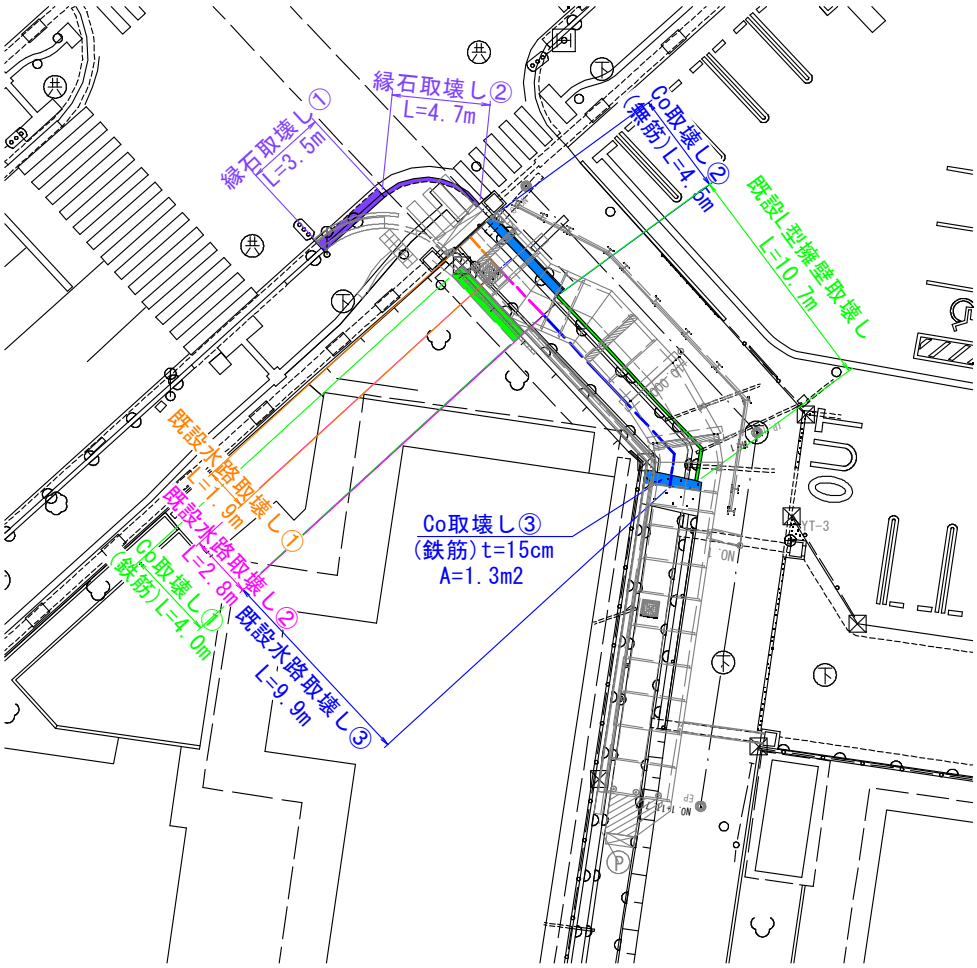

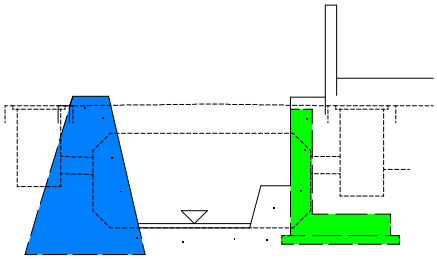

Co取壊し②（無筋）
A=1.65m2

Co取壊し①（鉄筋）
A=0.73m2

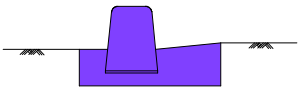

縁石取壊し①（無筋）
A=0.15m2

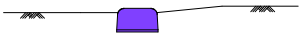

縁石取壊し②（無筋）
A=0.02m2

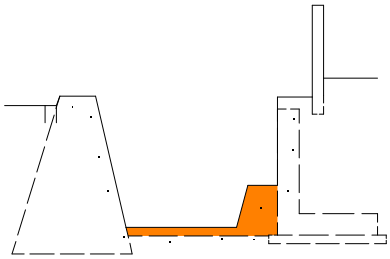

既設水路取壊し①
（無筋）A=0.37m2

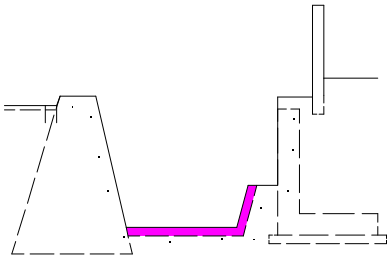

既設水路取壊し②
（無筋）A=0.19m2

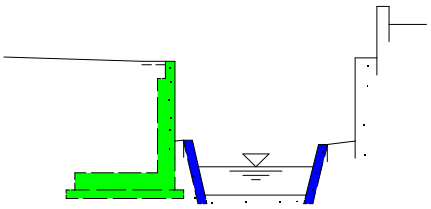

既設L型擁壁取壊し
（鉄筋）A=0.61m2

既設水路取壊し③
（鉄筋）A=0.15m2

構造物取壊し工計算書

名　称：構造物取壊し工計算書

現場打ちコンクリート床版部

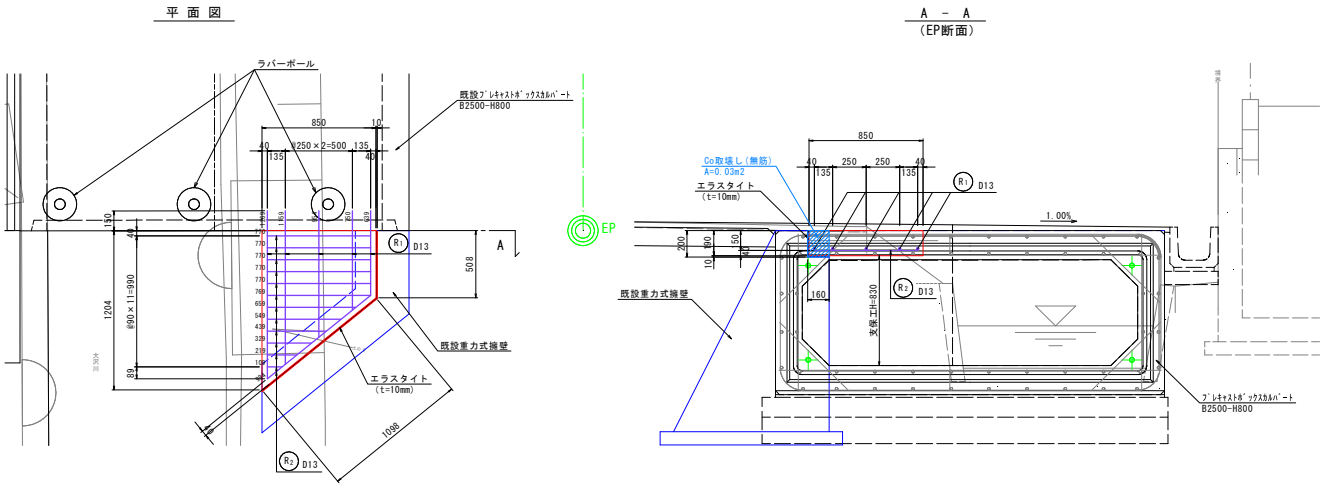

【鉄筋構造物】

Co取壊し①

0.73×4.0　　= 2.9 m3

Co取壊し③

1.3 ×0.15　　= 0.2 m3

既設L型擁壁取壊し

0.61×10.7　　= 6.5 m3

既設水路取壊し③

0.15×9.9　　= 1.5 m3

ΣV=2.9＋0.2＋6.5＋1.5　　=11.1 m3

【無筋構造物】

Co取壊し②

1.65×4.5　　= 7.4 m3

縁石取壊し①

0.15×3.5　　= 0.5 m3

縁石取壊し②

0.02×4.7　　= 0.1 m3

既設水路取壊し①

0.37×1.9　　= 0.7 m3

既設水路取壊し②

0.19×2.8　　= 0.5 m3

現場打ちコンクリート床版部

0.03×(0.508＋1.098)　　= 0.05m3

ΣV=7.4＋0.5＋0.1＋0.7＋0.5＋0.05= 9.3 m3

構造物取壊し工計算書

名　称：構造物取壊し工計算書

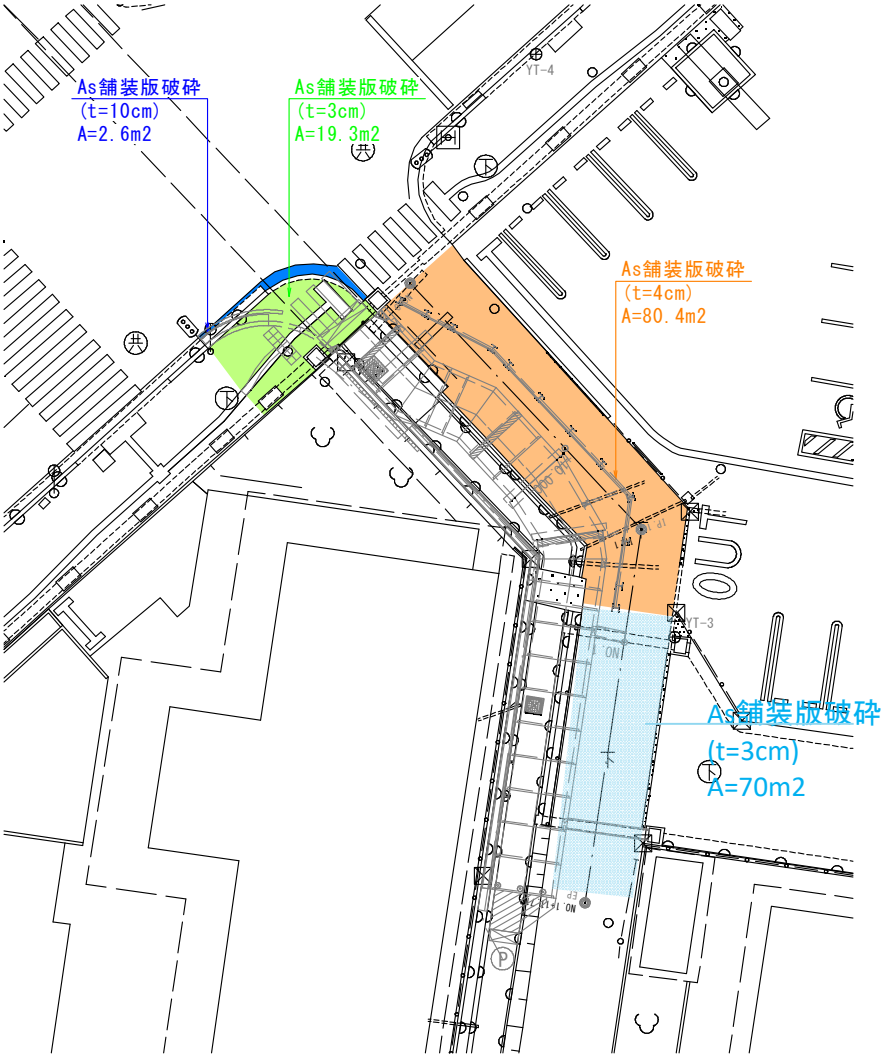

【As舗装版破砕】

As t= 3cm	19.3+70.0=89.3m2
As t= 4cm	80.4m2
As t=10cm	2.6m2

As t=15cm以下　89.3＋80.4＋2.6=172.3m2

一般計算書

種　　別：構造物取壊し工
ブロック：構造物取壊し工
区　　分：

細別／規格	算　　式　／　　図	数　　量
舗装版切断 ｱｽﾌｧﾙﾄ舗装版, t=15cm以下	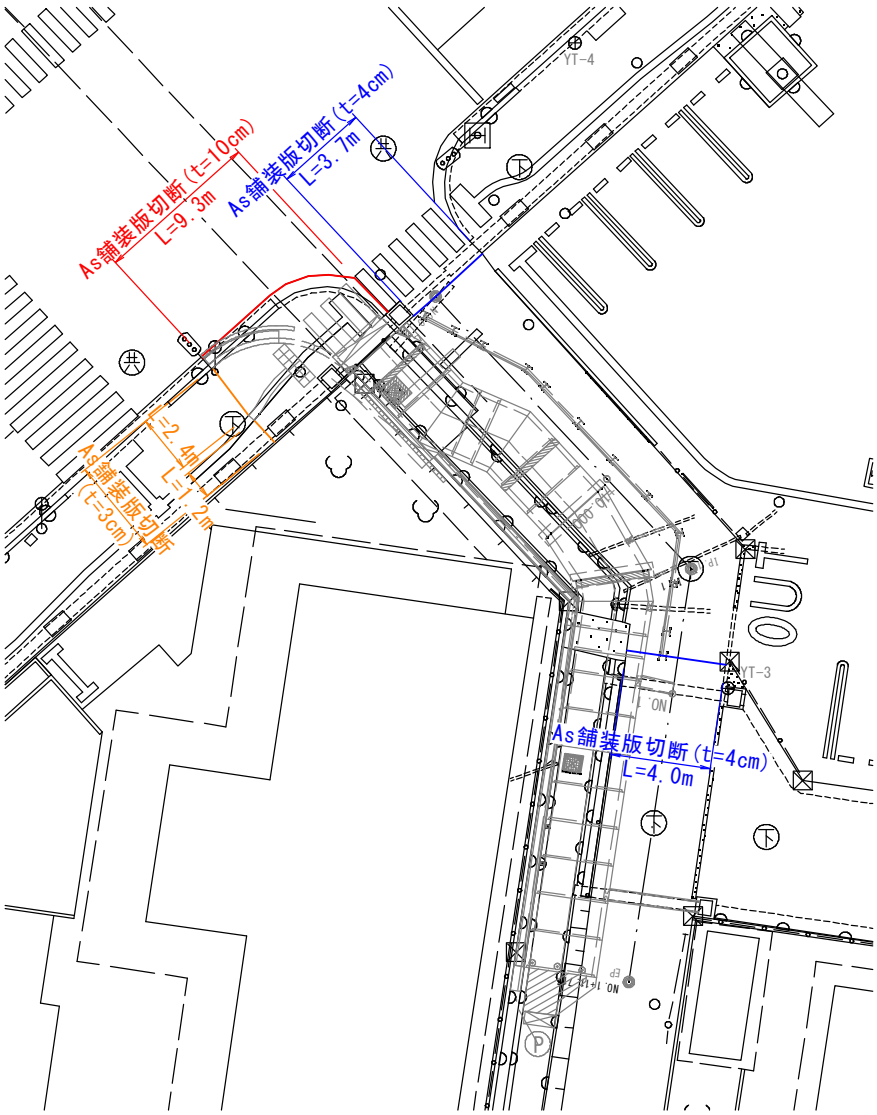 As t=15cm以下 9.3＋2.4＋1.2＋3.7＋4.0=20.60m	20.6　m

一般計算書

種　　別：構造物取壊し工
ブロック：構造物取壊し工
区　　分：

細別／規格	算　　式　／　　図	数　量
舗装版破砕 ｱｽﾌｧﾙﾄ舗装版,t=15cm以下	構造物取壊し工計算書より	172.3　m2

数量集計表

種　別：排水構造物撤去工
規　格：

細　別	規　格	単位	排水構造物撤去工						合　計	摘　要
排水管撤去	VP100	m	6.4						6.4	
	VP150	m	2.8						2.8	

一般計算書

種　　別：排水構造物撤去工
ブロック：排水構造物撤去工
区　　分：

細別／規格	算　　式　／　　図	数　　量
排水管撤去 VP100	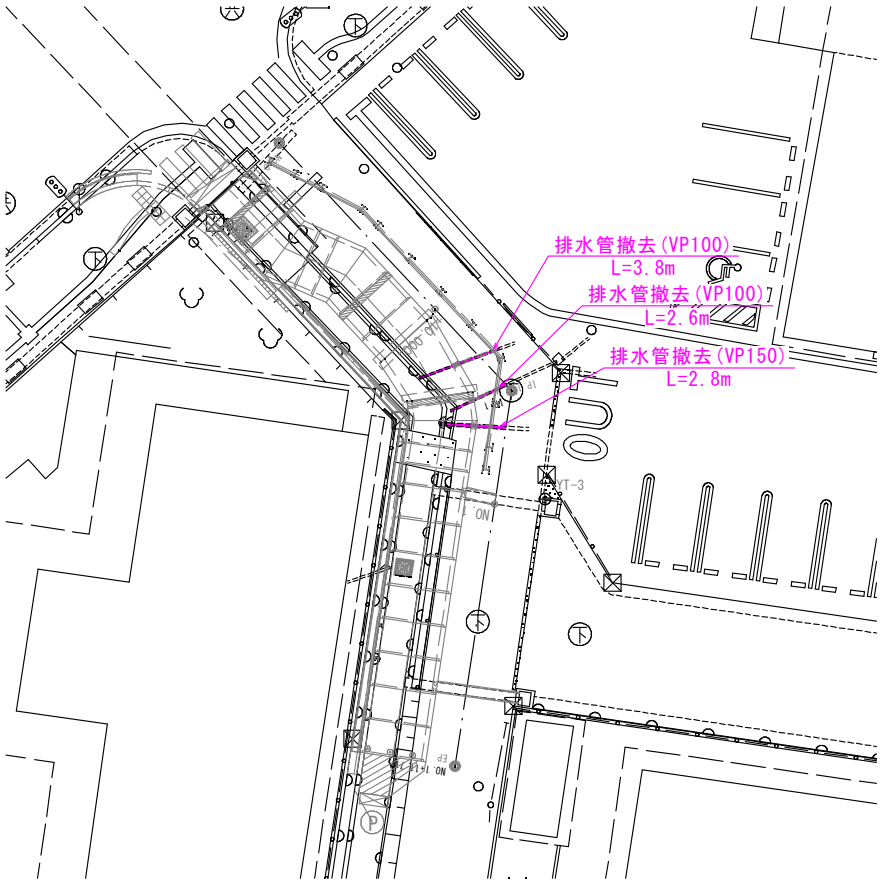 VP100=3.8＋2.6=6.40m	6.4　m
VP150	VP150=2.8m	2.8　m

数量集計表

種　別：ﾌﾞﾛｯｸ舗装撤去工
規　格：

細　別	規　格	単位	ﾌﾞﾛｯｸ舗装撤去工						合　計	摘　要
特殊ﾌﾞﾛｯｸ撤去	視覚障がい者誘導用ブロック撤去	m2	2.7						2.7	

一般計算書

種　　別：ﾌﾞﾛｯｸ舗装撤去工
ブロック：ﾌﾞﾛｯｸ舗装撤去工
区　　分：

細別／規格	算　式／図	数　量
特殊ﾌﾞﾛｯｸ撤去 視覚障がい者誘導用ブロック撤去	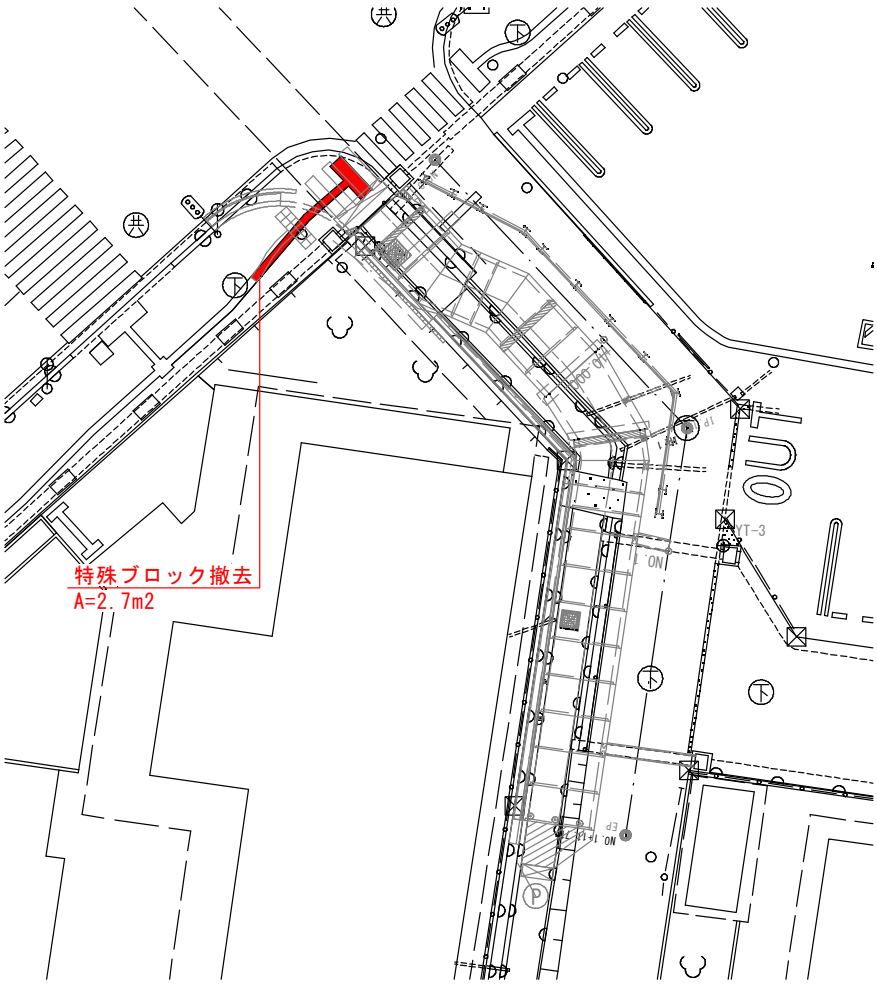	2.7　m2

数量集計表

種　別：運搬処理工
規　格：

細　別	規　格	単位	運搬処理工						合　計	摘　要
殻運搬	無筋ｺﾝｸﾘｰﾄ構造物取壊し，機械積込	m3	9.5						9.5	
	鉄筋ｺﾝｸﾘｰﾄ構造物取壊し，機械積込	m3	11.1						11.1	
	As舗装版破砕,機械積込(騒音振動対策必要)	m3	6.2						6.2	
殻処分	コンクリート殻（無筋）	t	22.3						22.3	
	コンクリート殻（鉄筋）	t	27.8						27.8	
	アスファルト殻	t	14.5						14.5	
現場発生品運搬・処分	転落防止柵	式	1						1	
	廃プラスチック（排水管撤去）	式	1						1	

一般計算書

種　　別：運搬処理工
ブロック：運搬処理工
区　　分：

細別／規格	算　　式　／　　図	数　量
殻運搬 無筋ｺﾝｸﾘｰﾄ構造物取壊し,機械積込	無筋コンクリート V=　　9.3　m3 特殊ブロック撤去 t=6cm 特殊ブロック　　V=2.7×0.06=0.162m3 無筋コンクリート V=9.3＋0.162=9.5 m3	9.5　m3
鉄筋ｺﾝｸﾘｰﾄ構造物取壊し,機械積込		11.1　m3
As舗装版破砕,機械積込(騒音振動対策必要)	t= 3cm 89.3 ×0.03=2.68m3 t= 4cm 80.4 ×0.04=3.22m3 t=10cm　2.6 ×0.10=0.26m3 アスファルト舗装版 　2.68＋3.22＋0.26=6.2 m3	6.2　m3
殻処分 コンクリート殻（無筋）	9.5×2.35t/m3=22.3	22.3　t
コンクリート殻（鉄筋）	11.1×2.50t/m3=27.8	27.8　t
アスファルト殻	6.2×2.35t/m3= 14.5 ※単位質量 無筋コンクリート、舗装版・・・2.35t/m3 　　鉄筋コンクリート　　・・・2.50t/m3	14.5　t
現場発生品運搬・処分 転落防止柵		1　式
廃プラスチック（排水管撤去）		1　式

工種数量総括表

工　種	種　別	細　別	規　　格	単位	数　量	摘　　要
仮設工				式	1	
	作業ヤード工			式	1	
		敷鉄板	設置・撤去	m2	63.0	
			賃料 (22×1524×3048)	枚	14.0	賃料日数：53日
		車止めポスト	撤去・再設置,W2.0m,門型	本	1.0	
	土留･仮締切工			式	1	
		軽量鋼矢板	軽量鋼矢板 B=33 3mm,矢板長L=3.00m	枚	28.0	
		H鋼杭	H-300×300×10×15	t	7.8	
		H鋼杭打設	ﾀﾞｳﾝｻﾞﾎｰﾙﾊﾝﾏ工(A工法),設計杭径φ424mm,補助ｸﾚｰﾝなし	本	12.0	
		支保工		空m3	49.0	
		杭撤去	クレーン引抜工(H型鋼)	本	12.0	
		横矢板設置・撤去	t=6cm	m2	40.9	
		土のう積	小口並べ,購入土,仕拵・積立・撤去	m2	2.3	
	水替工			式	1	
		工事用水中ポンプ	設置・撤去	箇所	1.0	
			運転	日	53.0	
	地下水位低下工			式	1	

工種数量総括表

工　種	種　別	細　別	規　　格	単位	数　量	摘　　要
		ウェルポイント	設置・撤去	本	10.0	
		ウェルポイントポンプ	設置・撤去	組	1.0	
		ウェルポイントポンプ運転管理		日	53.0	
		ウェルポイント工損料		式	1	
		ジェット装置損料		式	1	

数量集計表

種　別：作業ヤード工
規　格：

細　別	規　格	単位	仮設工						合　計	摘　要
敷鉄板	設置・撤去	m2	63.0						63.0	
	賃料（22×1524×3048）	枚	14.0						14.0	
車止めポスト	撤去・再設置,W2.0m,門型	本		1.0					1.0	

一般計算書

種　　別：作業ヤード工
ブロック：仮設工
区　　分：

細別／規格	算　　式　／　　図	数　　量
敷鉄板 設置・撤去	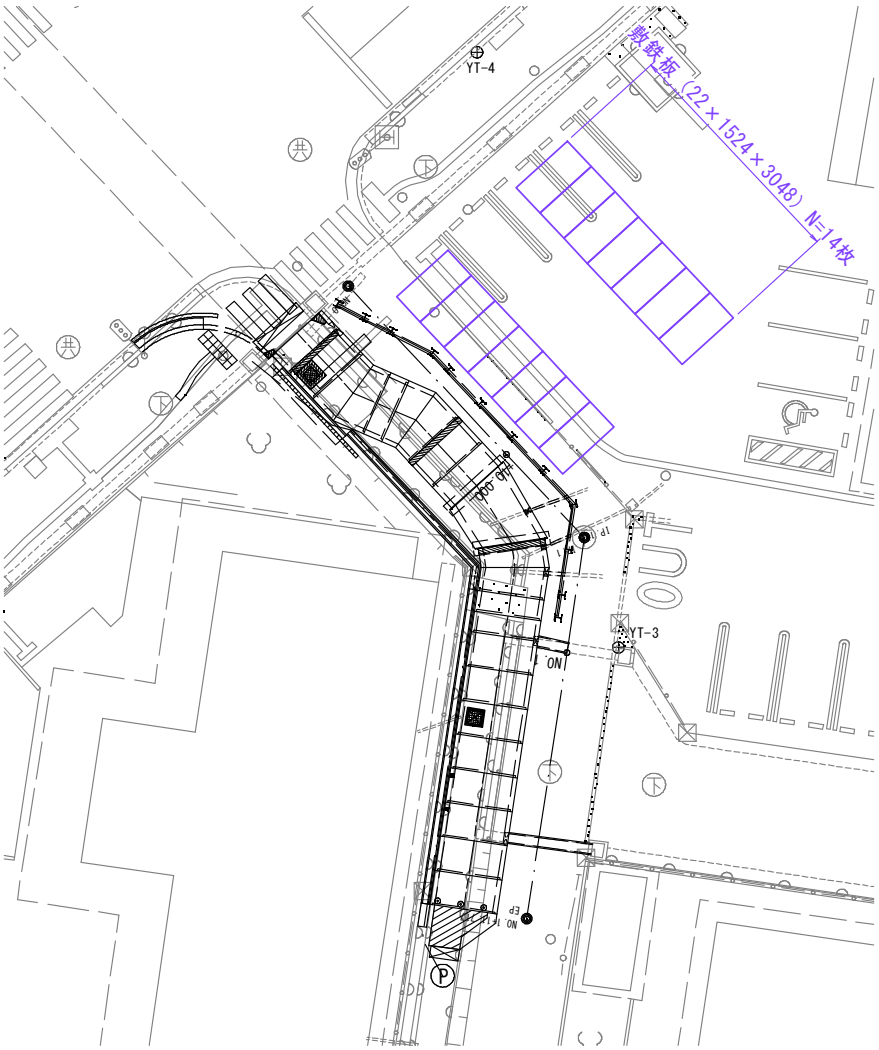 N=14枚 【設置・撤去】14×3.0×1.5=63.0	63.0　m2
賃料（22×1524×3048）	【賃料】14枚 運搬 14×0.802t/枚=11.2 （共通仮設費へ計上）	14.0　枚

一般計算書

種　　別：作業ヤード工
ブロック：仮設工
区　　分：

細別／規格	算　　式　／　　図	数　　量
車止めポスト 撤去・再設置,W2.0m,門型	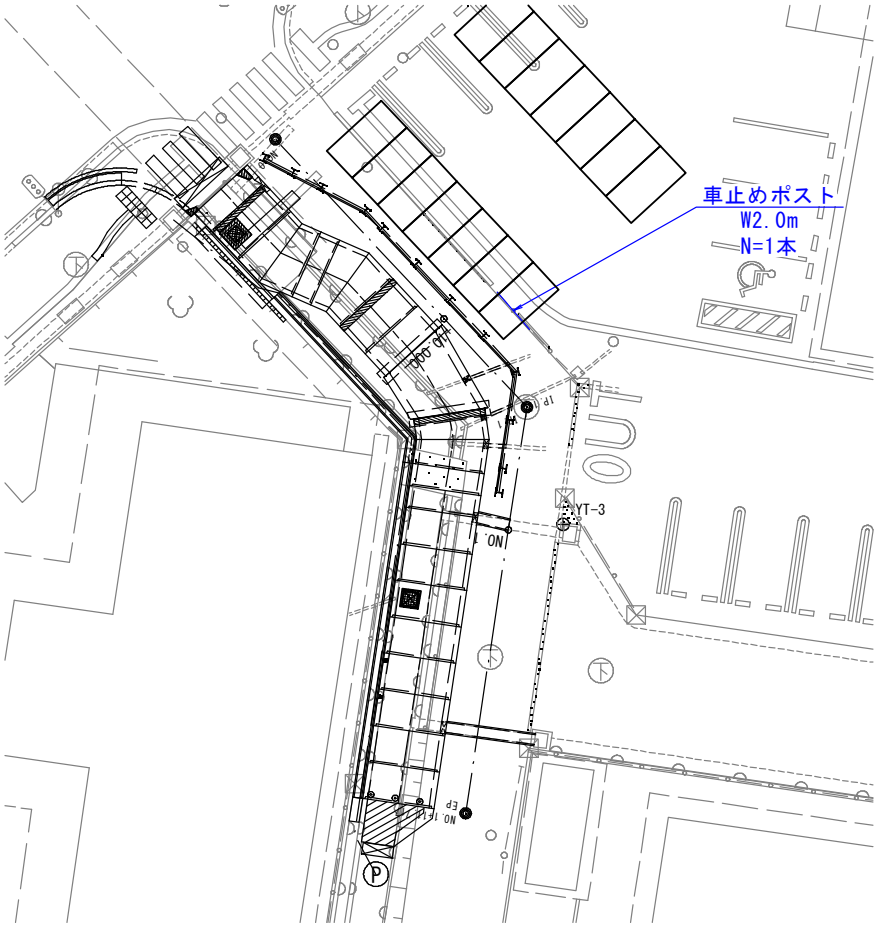	1.0　本

仮設工計算書

名　称：土留・仮締切工

仮設平面図より

【軽量鋼矢板（施工後撤去）】B=333mm,矢板長 L=2.00m

延長　L= 9.0m
枚数　N= 9.0/0.333=28枚

軽量鋼矢板（※参考質量 25.9kg/m）
　　W= 0.0259t/m×3.00m/枚×28枚=2.2t
支保工
　　2.5×1.1×17.9＝49.2空m3
【H鋼杭（施工後撤去）】H-300×300×10×15,杭長 L=7.00m

　　N=12本

H鋼杭（※参考質量 93.0kg/m）
　　W=0.093t/m×7.00m/枚×12本=7.8t

H鋼杭打設
　　N=12本

杭撤去 N=12本

横矢板設置・撤去
　　L=18.6m
　　A= 2.20×18.6=40.9m2

数量集計表

種　別：土留･仮締切工
規　格：

細　別	規　格	単位	軽量鋼矢板	H鋼杭	土のう積				合　計	摘　要
軽量鋼矢板	リース材,軽量鋼矢板 B=333mm,矢板長L=2.00m	枚	28.0						28.0	
H鋼杭	H-300×300×10×15	t		7.8					7.8	
H鋼杭打設	ﾀﾞｳﾝｻﾞﾎｰﾙﾊﾝﾏ工(A工法),設計杭径φ424mm,補助ｸﾚｰﾝなし	本		12.0					12.0	
支保工		空m3		49.0					49.0	
杭撤去	クレーン引抜工(H型鋼)	本		12.0					12.0	
横矢板設置・撤去	t=6cm	m2		40.9					40.9	
土のう積	小口並べ,購入土,仕拵・積立・撤去	m2			2.3				2.3	

一般計算書

種　　別：土留･仮締切工
ブロック：土のう積
区　　分：

細別／規格	算　　式　／　　図	数　　量
土のう積 小口並べ,購入土, 仕拵・積立・撤去	【土のう積】 **起点側** ※断面はNO.0を使用。 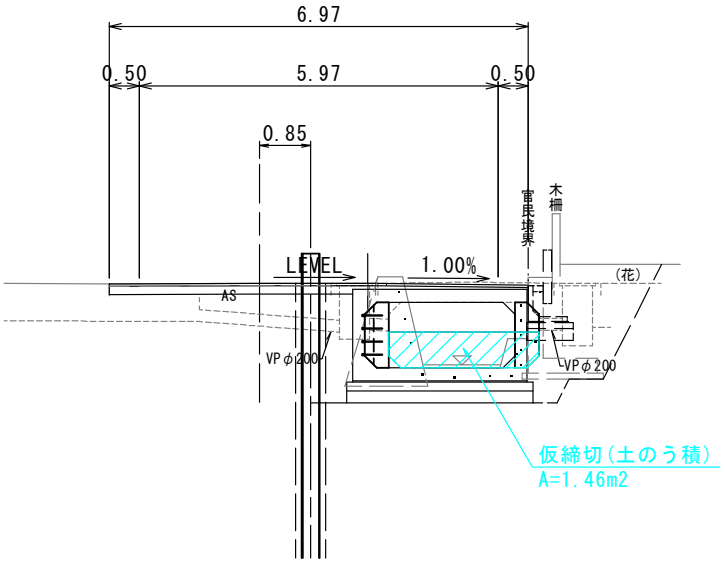 **終点側** ※断面はEPを使用。 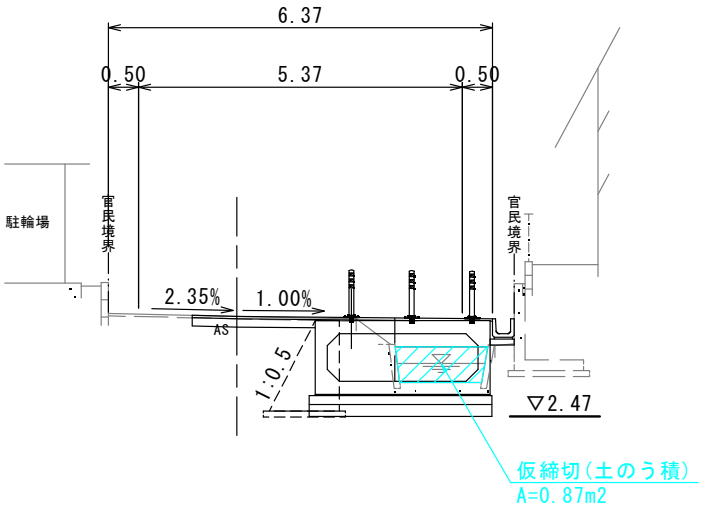 土のう積 A=1.46＋0.87=2.33m2	2.3　m2

数量集計表

種　別：水替工
規　格：

細　別	規　格	単位	水替工						合　計	摘　要
工事用水中ポンプ	設置・撤去	箇所	1.0						1.0	仮設平面図より
	運転	日	53.0						53.0	施工日数より

数量集計表

種　別：地下水位低下工
規　格：

細　別	規　格	単位	地下水位低下工						合　計	摘　要
ウェルポイント	設置・撤去	本	10.0						10.0	仮設平面図より
ウェルポイントポンプ	設置・撤去	組	1.0						1.0	
ウェルポイントポンプ運転管理		日	53.0						53.0	施工日数より
ウェルポイント工損料		式	1						1	
ジェット装置損料		式	1						1	

工種数量総括表

工　種	種　別	細　別	規　　格	単位	数　量	摘　　要
共通仮設費				式	1	
	運搬費			式	1	
		仮設材運搬費		t	19.0	

数量集計表

種　別：運搬費
規　格：

細　別	規　格	単位	運搬費						合　計	摘　要
仮設材運搬費		t	19.0						19.0	

一般計算書

種　　別：運搬費
ブロック：運搬費
区　　分：

細別／規格	算　　式　／　　図	数　量
仮設材運搬費	※H鋼　W1=7.8t ※仮設工 敷鉄板　W2=11.2t W1+W2＝19.0ｔ	19.0　t

現場打ちボックスカルバート数量計算書

・集計表

種　別	細　別	規　格	単位	カルバート工	段落ち防止枕	合計	摘　要
カルバート工	コンクリート	鉄筋構造物 σck=24N/mm2	m^3	7.2	1.3	8.5	
	同 上 型 枠	鉄筋構造物 直線型枠	m^2	23.7	5.8	29.5	
	鉄筋（SD345）	D13	kg	341.0	65.0	406.0	
		D16～D25	〃	816.0	181.0	997.0	
		D29～D32	〃	0.0	0.0	0.0	
		合　　計	kg	1157.0	246.0	1403.0	
	均しコンクリート	σck=18N/mm2 t=10cm	m^2	7.4	5.6	13.0	
			m^3	0.7	0.6	1.3	
	同 上 型 枠	直線型枠	m^2	0.5	1.7	2.2	
	基礎材	RC-40 t=20cm	m^2	7.4	5.6	13.0	
	目地材	t=20mm	m^2	4.3	－	4.3	
	支　保　工 （パイプサポート）	H＜4.0m 支保耐力40kN/mm2以下	空m^3	7.5	－	7.5	

・現場打ちボックスカルバート

１－１断面図
（下流側）

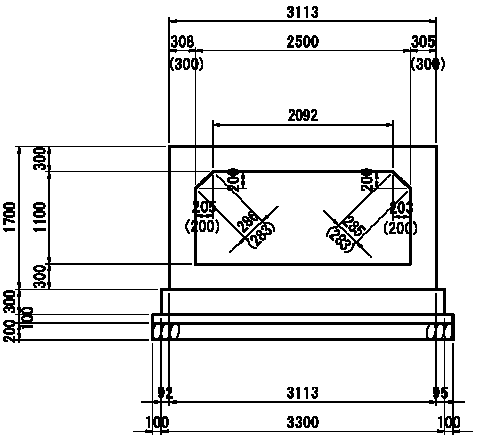

３－３断面図
（右岸側）

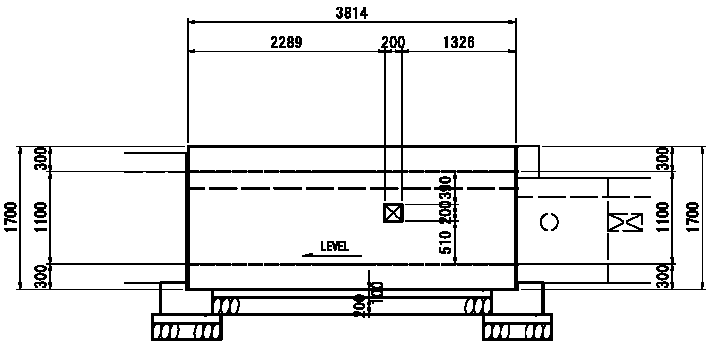

２－２断面図
（上流側）

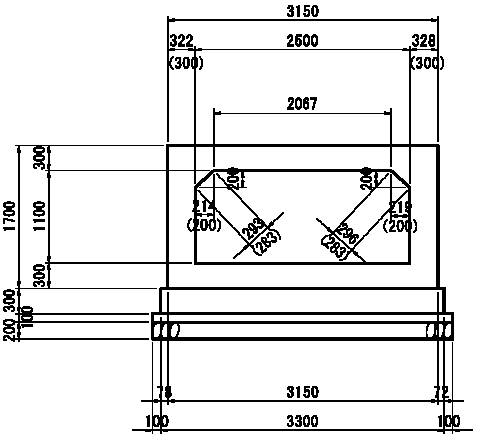

注）（ ）内は部材直角方向の値を示す。

平　面　図

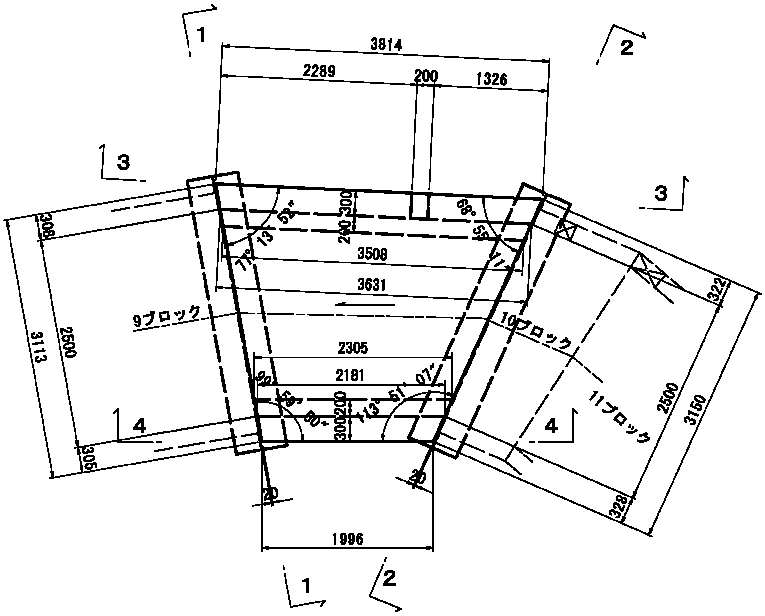

平　面　図

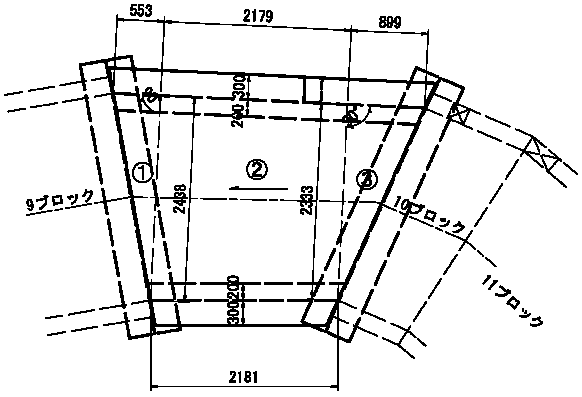

４－４断面図
（左岸側）

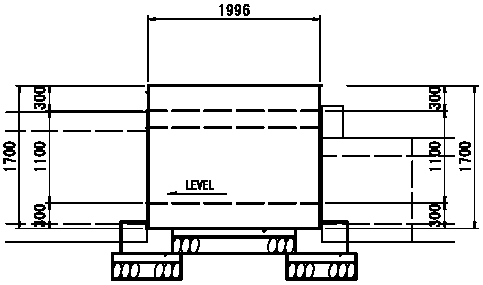

1)　コンクリート　（σck=24N/mm²）

底版

	1/2×(3.814＋3.631)×0.300×0.300	＝	0.34
①	1/2×0.553×2.438×0.300	＝	0.20
②	1/2×(2.438+2.333)×2.179×0.300	＝	1.56
③	1/2×0.899×2.333×0.300	＝	0.31
	1/2×(2.181＋1.996)×0.300×0.300	＝	0.19

側壁

	1/2×(3.814＋3.631)×1.100×0.300	＝	1.23
	1/2×(2.181＋1.996)×1.100×0.300	＝	0.69
ハンチ	1/2×(3.631＋3.508)×0.200×0.200×1/2	＝	0.07
〃	1/2×(2.305＋2.181)×0.200×0.200×1/2	＝	0.04

頂版

	1/2×(3.814＋3.631)×0.300×0.300	＝	0.34
①	1/2×0.553×2.438×0.300	＝	0.20
②	1/2×(2.438+2.333)×2.179×0.300	＝	1.56
③	1/2×0.899×2.333×0.300	＝	0.31
	1/2×(2.181＋1.996)×0.300×0.300	＝	0.19
		ΣV＝	7.23 m^3

端部型枠寸法図

１－１断面図
（下流側）

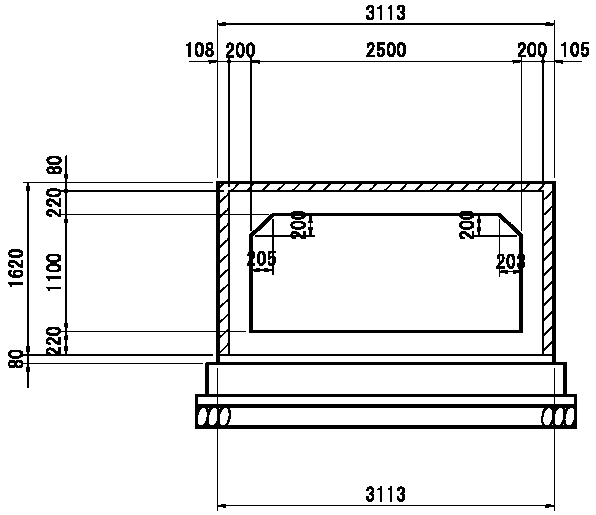

２－２断面図
（上流側）

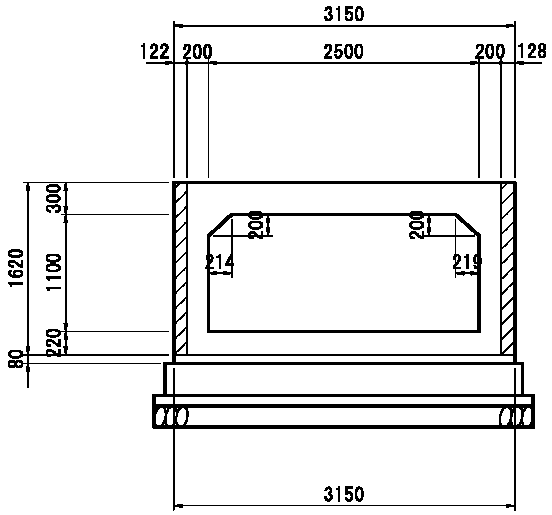

マーク図

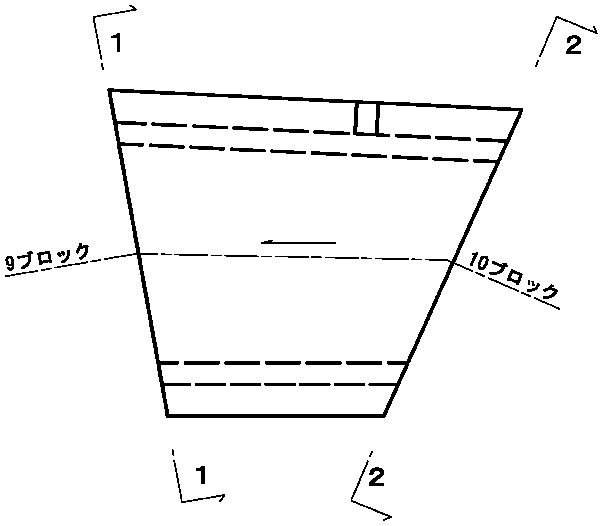

2)　型枠

底版

(3.814＋1.996)×0.300　＝　1.74

側壁

(3.814＋1.996)×1.100　＝　6.39

(3.631＋2.181)×0.900　＝　5.23

(0.200＋0.200×2)×0.300　＝　0.18

1/2×(3.508＋3.631)×0.283　＝　1.01

1/2×(2.305＋2.181)×0.283　＝　0.63

頂版

(3.814＋1.996)×0.300　＝　1.74

①　1/2×0.553×2.438　＝　0.67

②　1/2×(2.438+2.333)×2.179　＝　5.20

③　1/2×0.899×2.333　＝　1.05

-1/2×(3.508+3.631)×0.200　＝　-0.71

-1/2×(2.305+2.181)×0.200　＝　-0.45

端部下流側

3.113×0.080　＝　0.25

(0.108＋0.105)×1.540　＝　0.33

端部上流側

(0.122＋0.128)×1.620　＝　0.41

ΣA＝　23.67 m^2

・鉄筋(SD345)

本体工

径	単位	重量	合計
D13	kg	341	341
D16	〃	0	
D19	〃	189	
D22	〃	139	
D25	〃	488	816
D29	〃	0	0
合計	kg	1157	1157

均しコンクリート・基礎材寸法図

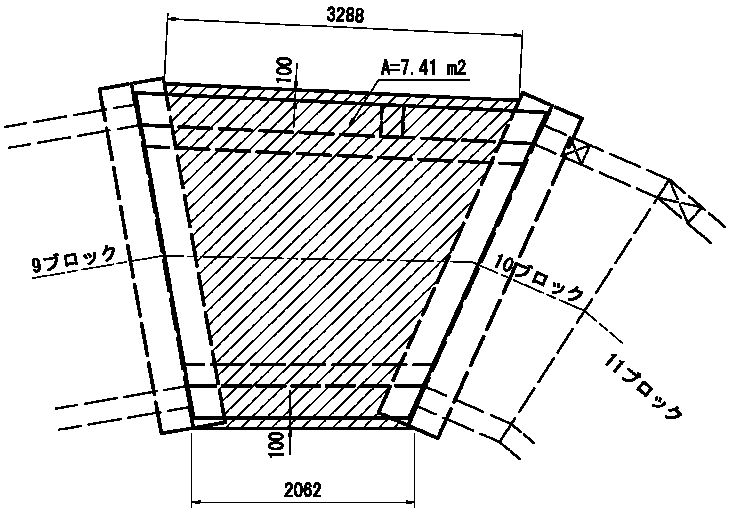

・均しコンクリート　　（ｔ＝10cm）

1)　コンクリート
　　構造物区分：無筋構造物
　　使用区分　：σck=18N/mm²

A=　寸法図より　　＝　　7.41 m^2

V=　7.41×0.100　　＝　　0.74 m^3

2)　型枠
A=　(3.288＋2.062)×0.100　　＝　　0.54 m^2

・基礎材　　(RC-40　ｔ＝20cm)

A=　寸法図より　　＝　　7.41 m^2

・目地材　(t=20mm)

目地材寸法図

１－１断面図
（下流側）

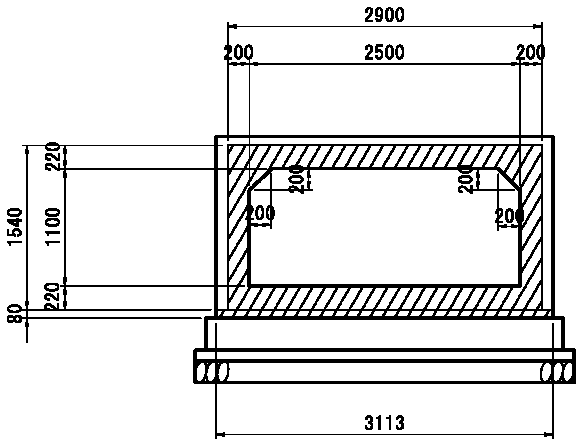

２－２断面図
（上流側）

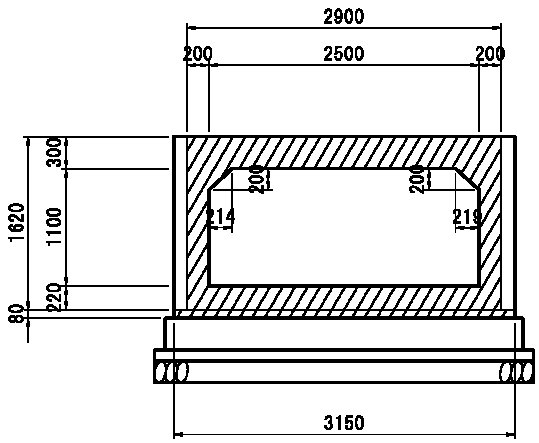

マーク図

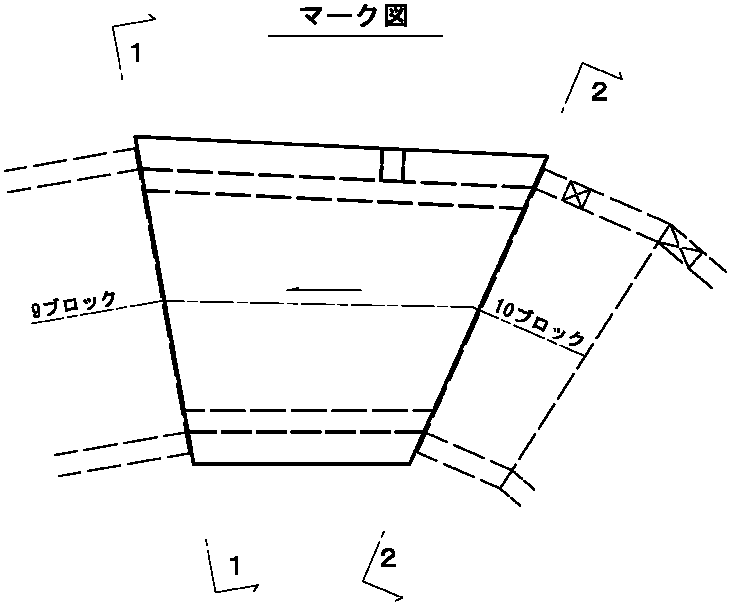

端部下流側

(0.200+0.200)×1.540	＝	0.62
(0.220+0.220)×2.500	＝	1.10
3.113×0.080	＝	0.25
1/2×0.200×0.200×2	＝	0.04

端部上流側

(0.200+0.200)×1.620	＝	0.65
(0.300+0.220)×2.500	＝	1.30
3.150×0.080	＝	0.25
1/2×0.214×0.200	＝	0.02
1/2×0.219×0.200	＝	0.02
	ΣA＝	4.25 m^2

・支保工

支保工根拠図

１－１断面図
（下流側）

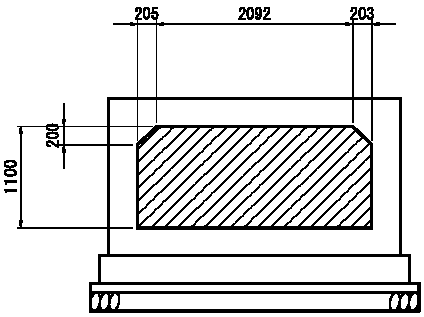

平　面　図

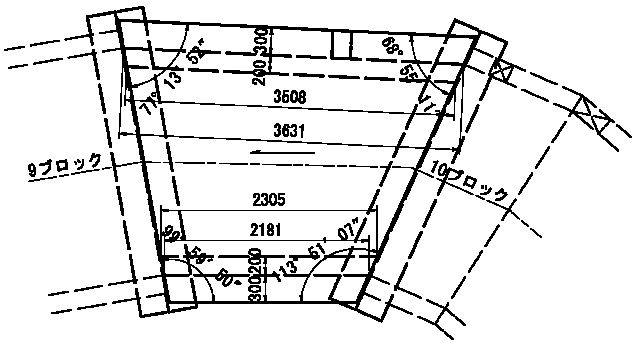

２－２断面図
（上流側）

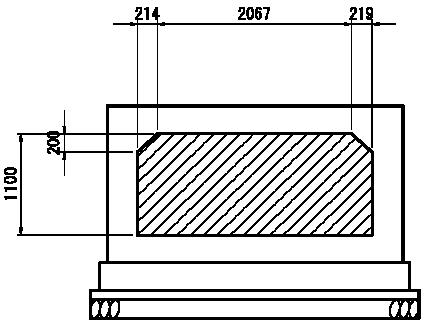

平　面　図

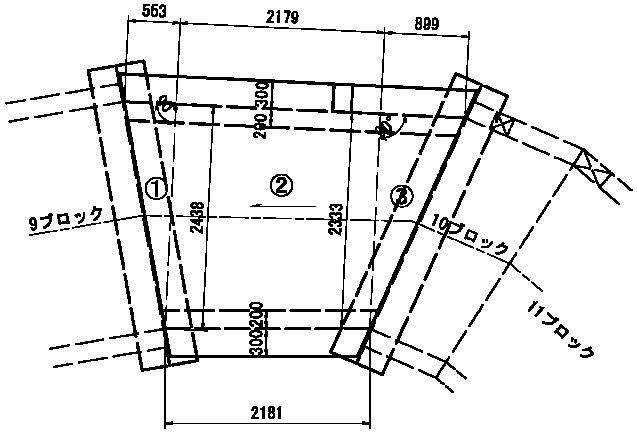

パイプサポート支保工（H＜4.0m、支保耐力40kN/m2以下）

①	1/2×0.553×2.438×1.100	＝	0.74
②	1/2×(2.438+2.333)×2.179×1.100	＝	5.72
③	1/2×0.899×2.333×1.100	＝	1.15
	-1/2×(3.631＋3.508)×1/2×0.200×0.200	＝	-0.07
	-1/2×(2.305＋2.181)×1/2×0.200×0.200	＝	-0.04
		ΣV＝	7.50 空m^3

・段落ち防止枕(2基あたり)

１－１断面図
（下流側）

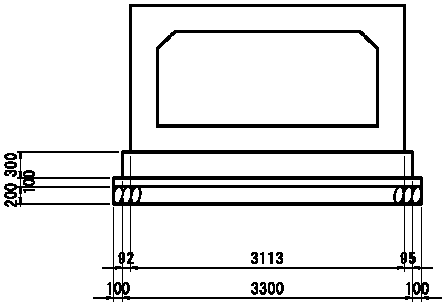

３－３断面図
（右岸側）

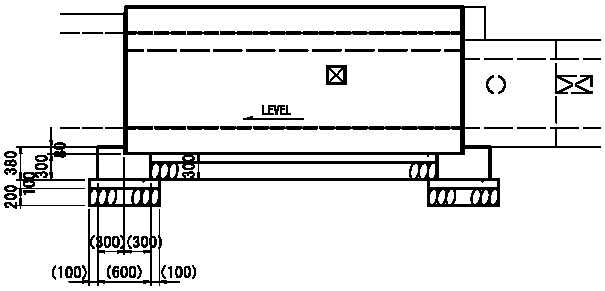

２－２断面図
（上流側）

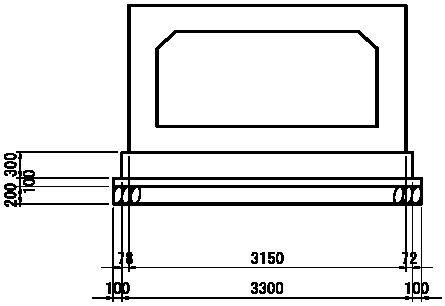

平　面　図

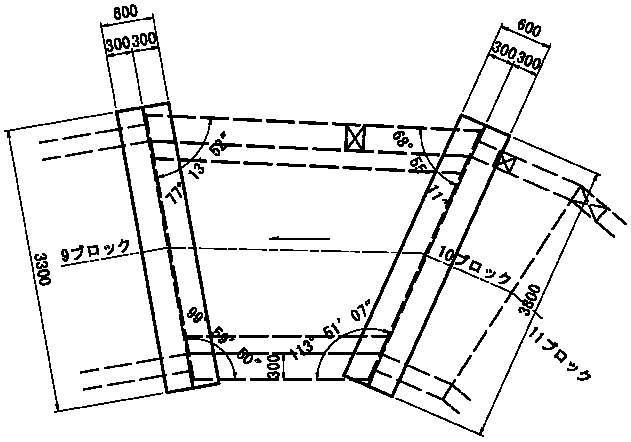

マーク図

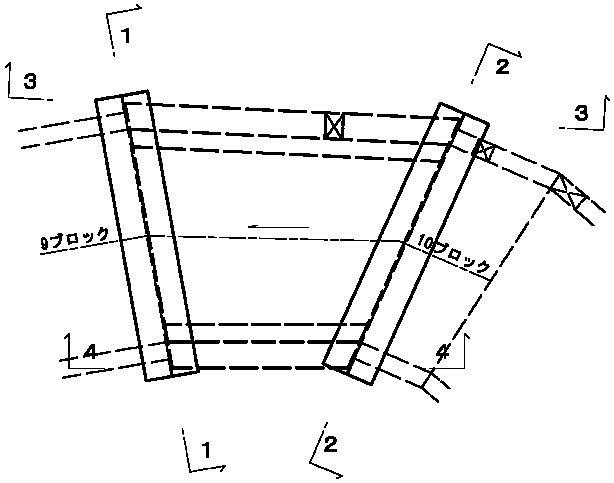

４－４断面図
（左岸側）

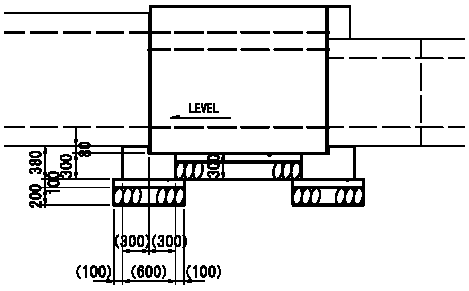

1)　コンクリート　（σck=24N/㎟）

0.380×0.300×3.300×2　＝　0.75

0.300×0.300×3.300×2　＝　0.59

ΣV＝　1.34 m^3

2)　型枠

0.380×3.300×4　＝　5.02

0.380×0.300×4　＝　0.46

0.300×0.300×4　＝　0.36

ΣA＝　5.84 m^2

・鉄筋(SD345)

本体工

径	単位	重量	合計
D13	kg	65	65
D16	〃	0	
D19	〃	0	
D22	〃	75	
D25	〃	106	181
D29	〃	0	0
合計	kg	246	246

・均しコンクリート　　（ｔ＝10cm）

1)　コンクリート

構造物区分：無筋構造物

使用区分　：σck=18N/㎟

A=　3.500×0.800×2　＝　5.60 m^2

V=　3.500×0.100×0.800×2　＝　0.56 m^3

2)　型枠

A=　(3.500+0.800)×0.100×4　＝　1.72 m^2

・基礎材　　(RC-40　ｔ＝20cm)

A=　3.500×0.800×2　＝　5.60 m^2